Подъёмные краны
Каталог

CRANE DATA MANUAL

V03

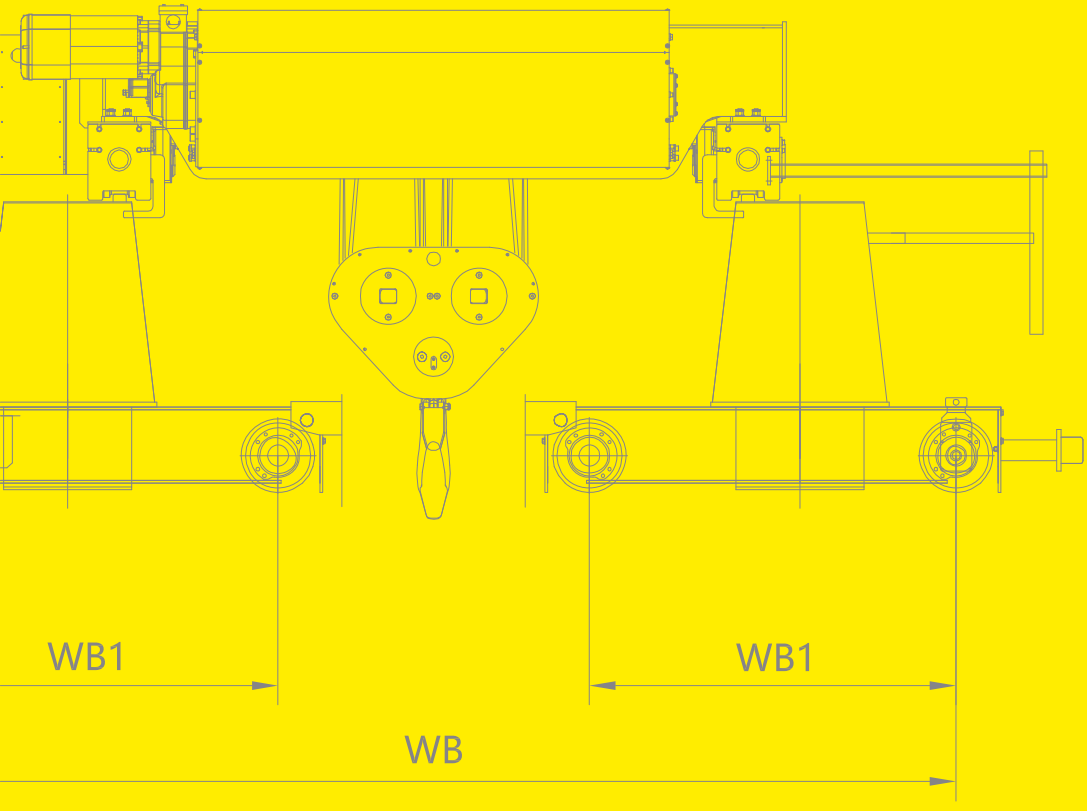

Table of contents
Оглавление

A — 01-28
Однобалочные мостовые краны (евро) 1–20 т
Single Girder Overhead Cranes 1t-20t

B — 29-60
Двухбалочные мостовые краны (евро) 5–80 т
Double Girder Overhead Cranes 5t-80t

C — 61-80
Двухбалочные мостовые краны (евро) 100–500 т
Double Girder Overhead Cranes 100t-500t

D — 81-96
Металлургические краны
Ladle Cranes

E — 97-112
Краны с многоточечной подвеской (евро)
Multi-suspensions Cranes

F — 113-124
Консольные краны (евро)
Jib Cranes

G — 125-132
Передвижные консольные краны (евро)
Travelling Jib Cranes

H — 133-134
Метод расчета рабочего класса крана и сравнительная таблица для разных стран
Service Classification of Hoist

I — 135
Таблица допусков для крановых рельс
Rail Tolerance

J — 136
Технические параметры рельс
Rail Technical Data

K — 137-146
Таблицы комплектации дополнительными функциями
ORIT Cranes Advanced Feature

Crane components

О компании

Компания Crane Components использует ведущие мировые технологии производства подьёмных кранов и занимается разработкой, производством, реализацией, установкой и обслуживанием подьёмных кранов европейского типа.
Основной продукцией компании являются подьёмные краны европейского типа, в том числе двухбалочные и однобалочные мостовые краны, портальные и полупортальные краны, консольные краны, передвижные консольные краны, легкорельсовые краны, а также специальные подьёмные краны, такие как полностью автоматические «умные» краны, металлургические краны, литейные краны, ковочные краны, закалочные краны, электромагнитные краны, грейферные краны, краны для стерильного производства, взрывозащищенные краны, краны с повышенным уровнем изоляции, краны для транспортировки двигателей и ангарные краны с многоточечной подвеской для авиастроения, подьемные платформы и т. д.
Краны Crane Components отличаются сравнительно небольшим весом, малым давлением на колёса, небольшой высотой конструкции, экономичностью и не требуют обслуживания. Они широко используются в различных сферах промышленности, в том числе в судостроении, электрознергетике, бумажной промышленности, металлургии, автомобилестроении, новой энергетике, нефтехимии, техническом обслуживание самолетов, аэрокосмической промышленности, на предприятиях железнодорожного транспорта, складировании и логистике и в доугих областях.

Технологии «умного управления», включающие автоматическое позиционирование, само диагностику неисправностей, защиту от ударов, защиту от наклона, защиту от блокировки, электронную защиту от раскачивания, автоматическую коррекцию отклонения, автоматическое центрирование, защиту области, толчковое перемещение, сверхмалая скорость, управление краном через мобильное приложение «Кран в руке», удаленный мониторинг, удобный человеко-машинный интерфейс и т. д. делают краны более безопасными и интеллектуальными.
Продвинутая комплектация, например, высокопрочный оцинкованный стальной трос, высокоскоростной двигатель, подходящий для режима длительной эксплуатации, дисковый тормоз, редуктор с закаленной поверхностью шестерен, программируемый предел подьема, барабан большого диаметра, направляющие троса из высокопрочного чугуна с шаровидным графитом, тельфер с электронным управлением, а также малый просвет, инверторное управление двигателем, гибкий прямой привод, и другие передовые конструктивные решения — вот причины, по которым краны Crane Components всегда отличаются высокой надёжностью.
На основе передового опыта европейских производителей на заводе по производству балок Crane Components были разработаны и внедрены специальные технологические процессы обработки главных балок крана, такие как цельная резка ребра, сборка каркаса коробчатой балки, технология предварительной сборки, дробеструйная обработка балки для снятия напряжений, безвоздушное распыление краски под высоким давлением.

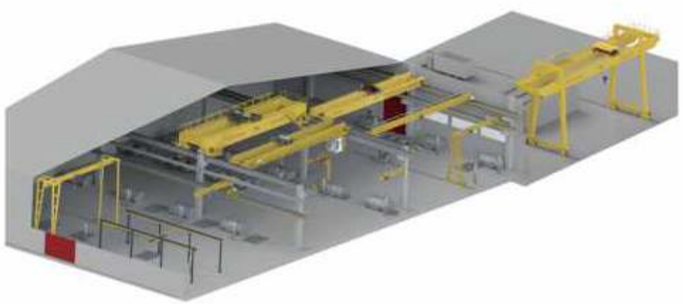

A

Однобалочные мостовые краны (евро)
Single Girder Overhead Cranes

+7 (717)297-21-98
www.cranecomp.kz

Твёрдая поверхность шестерней, плавный привод, улучшенный дизайн,
малый вес, низкое давление на колёса
Низкая высота, компактная конструкция
Инверторное управление, стабильность работы
Контроль безопасности в режиме реального времени, обеспечение
безопасности подъема и перемещения грузов

Flexible driving,Impact structure
Light weight,Smaller wheel load
Real-time monitoring ensures safety

Однобалочные мостовые краны
Single Girder Overhead Cranes **1t**

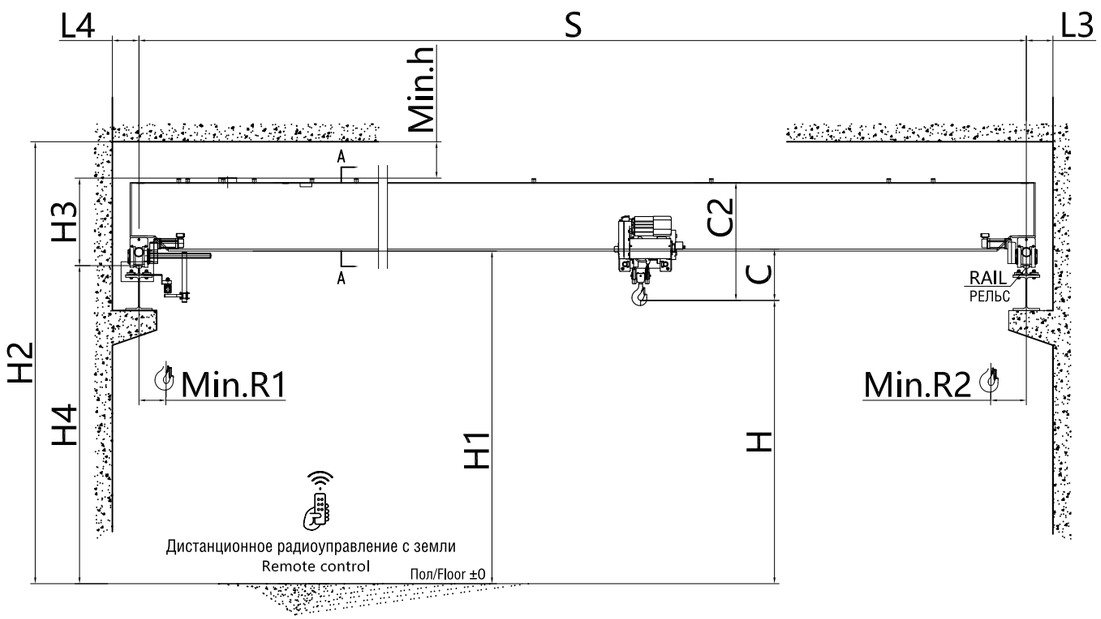

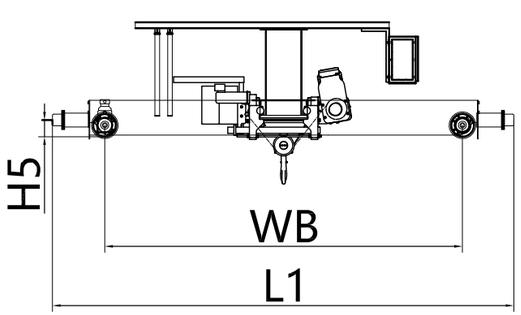

Схема расположения
Layout Drawing

Грузоподъёмность/Класс SWL/Class 1t / A5

Пролёт/Span		S	m		7.5	10.5	13.5	16.5	19.5	22.5	25.5	28.5
Основные параметры Basic Data	Общий собственный вес	Crane Weight	t		1.22	1.52	1.93	2.80	3.21	4.62	5.20	7.03
	Собственный вес тележки	Trolley Weight			0.20	0.20	0.20	0.20	0.20	0.20	0.20	0.20
	Макс. нагрузка на колесо	Max. Wheel Load	kN		8.7	9.9	11.2	13.4	14.4	18.0	19.5	24.0
	Мин. нагрузка на колесо	Min. Wheel Load			2.5	3.0	3.9	5.9	6.9	10.2	12.0	16.0
	Кол-во колёс крана	Crane Wheel Q'ty	PCS		4	4	4	4	4	4	4	4
	Рекомендуемые рельсы	Crane Rail			P22	P22	P22	P22	P22	P22	P22	P22
Скорость Speed	Скорость подъёма	Lifting Speed	m/min		0 - 5							
	Скорость тележки	Trolley Speed			0 - 20							
	Скорость моста	Bridge Speed			0 - 32							
Мощность двигателя Motor Power	Двигатель подъёма	Lifting Motor	kW		2	2	2	2	2	2	2	2
	Двигатель тележки	Trolley Motor			1×0.3	1×0.3	1×0.3	1×0.3	1×0.3	1×0.3	1×0.3	1×0.3
	Двигатель моста	Bridge Motor			2×0.30	2×0.30	2×0.30	2×0.30	2×0.30	2×0.30	2×0.30	2×0.65
	Общая мощность	Crane Power			2.90	2.90	2.90	2.90	2.90	2.90	2.90	3.60
Основные размеры Main Dimension	Уровень головки рельса	Top of Rail Height	H4	mm	9000 (или под заказ/or specified by clients)							
	Верхний просвет	Top Clearance	Min.h		≥ 200 (JB/T1306-2008)							
	Размер C	C dimension	C		330-600							
	Высота от крюка до верха крана	Hook to Crane Top	C2		852	852	984	1104	1236	1423	1423	1543
	Высота от рельса до верха крана	Rail to Crane Top	H3		600	600	600	600	600	600	600	800
	Высота подъёма	Lifting Height	H		8748	8748	8616	8496	8364	8177	8177	8257
	Высота самой низкой точки крыши	Ceiling to Floor Height	H2		9800	9800	9800	9800	9800	9800	9800	10000
	Высота нижней части балки	Girder Bottom Height	H1		9168	9168	9036	8916	8784	8597	8597	8677
	Левый предел крюка	Hook Approach L.	Min.R1		440	440	520	540	650	650	650	660
	Правый предел крюка	Hook Approach R.	Min.R2		400	400	480	480	510	510	510	520
	От центра рельса до левой стены	Rail Center to Left Wall	L4		206	206	206	206	206	210	210	246
	От центра рельса до правой стены	Rail Center to Right Wall	L3		206	206	206	206	206	210	210	246
	Колёсная база крана	Bridge Wheel Base	WB		1800	1800	1800	2200	2700	3100	3800	4500
	Колёсная база тележки	Trolley Rail Guage	Lxc		/	/	/	/	/	/	/	/
	Высота буфера	Buffer Height	H5		100	100	100	100	100	100	100	150
	Ширина крана	Crane Width	L1		2126	2126	2126	2496	2996	3456	4156	5010
	Поперечная сила	Guiding (contact)Force	S	kN	3.4	3.9	4.4	4.9	5.0	5.9	6.5	7.0
	Тормозное усилие буфера	Buffer Force	Bf	kN	5.0	7.0	9.0	11.0	13.0	15.0	18.0	20.0

Примечание: данные таблицы соответствуют уровню головки рельса 9 м и предназначены только для использования заказчиками и проектными организациями в качестве справочных материалов.
Если у вас есть особые требования, пожалуйста, свяжитесь с нами.
Note: Above data was based on 9m (top of rail) and for refering only. Please contact us if any question.

Однобалочные мостовые краны
Single Girder Overhead Cranes **2t**

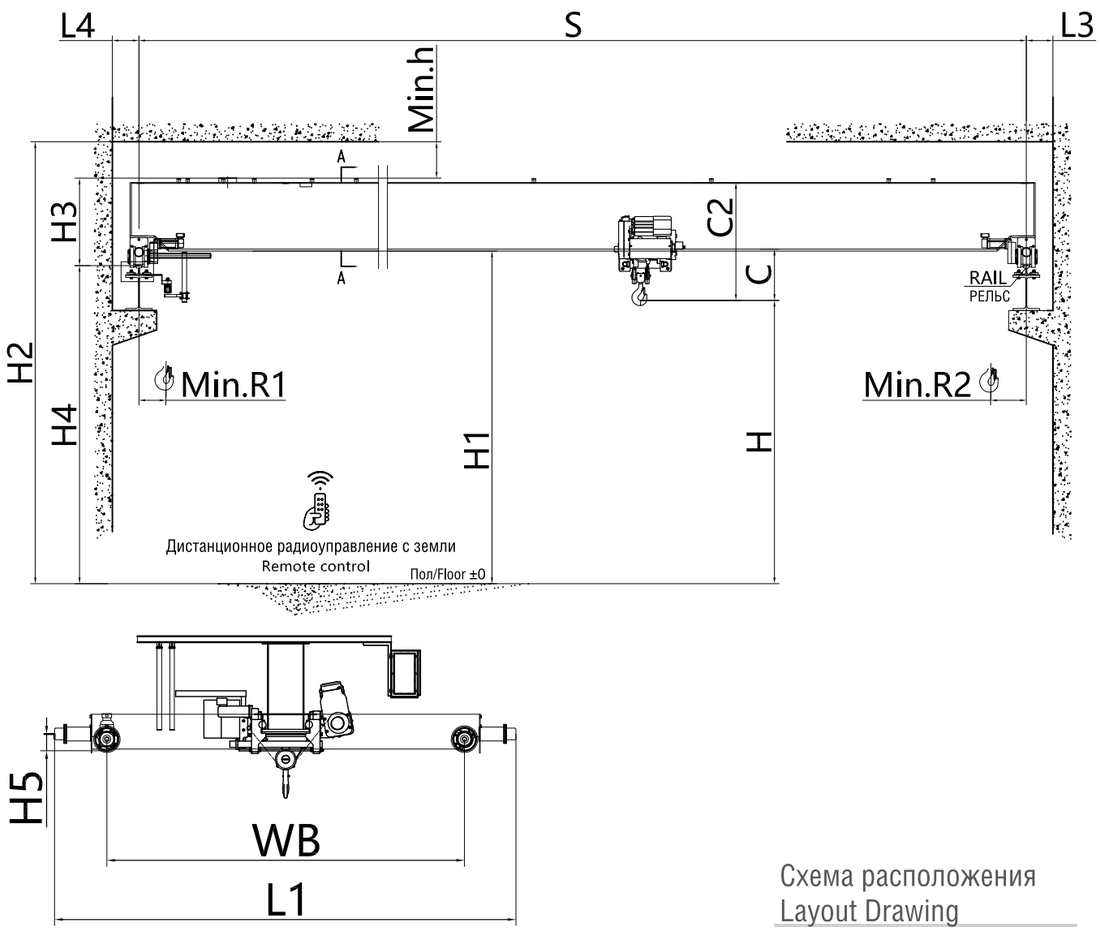

Схема расположения
Layout Drawing

Грузоподъёмность/Класс SWL/Class 2t / A5

Пролёт/Span		S	m		7.5	10.5	13.5	16.5	19.5	22.5	25.5	28.5
Основные параметры Basic Data	Общий собственный вес	Crane Weight	t		1.28	1.59	2.01	2.99	3.86	4.79	5.70	7.62
	Собственный вес тележки	Trolley Weight			0.22	0.22	0.22	0.22	0.22	0.22	0.22	0.22
	Макс. нагрузка на колесо	Max. Wheel Load	kN		13.4	14.7	16.1	18.6	20.8	23.1	25.4	30.2
	Мин. нагрузка на колесо	Min. Wheel Load			3.1	3.5	4.3	6.6	8.7	10.8	13.0	17.6
	Кол-во колёс крана	Crane Wheel Q'ty	PCS		4	4	4	4	4	4	4	4
	Рекомендуемые рельсы	Crane Rail			P22	P22	P22	P22	P22	P22	P22	P22
Скорость Speed	Скорость подъёма	Lifting Speed	m/min		0 - 5							
	Скорость тележки	Trolley Speed			0 - 20							
	Скорость моста	Bridge Speed			0 - 32							
Мощность двигателя Motor Power	Двигатель подъёма	Lifting Motor	kW		2	2	2	2	2	2	2	2
	Двигатель тележки	Trolley Motor			1×0.3	1×0.3	1×0.3	1×0.3	1×0.3	1×0.3	1×0.3	1×0.3
	Двигатель моста	Bridge Motor			2×0.30	2×0.30	2×0.30	2×0.30	2×0.30	2×0.30	2×0.30	2×0.65
	Общая мощность	Crane Power			2.90	2.90	2.90	2.90	2.90	2.90	2.90	3.60
Основные размеры Main Dimension	Уровень головки рельса	Top of Rail Height	H4	mm	9000 (или под заказ/or specified by clients)							
	Верхний просвет	Top Clearance	Min.h		≥ 200 (GB/T 14405-2011)							
	Размер C	C dimension	C		330-600							
	Высота от крюка до верха крана	Hook to Crane Top	C2		852	852	932	1126	1258	1378	1498	1498
	Высота от рельса до верха крана	Rail to Crane Top	H3		600	600	600	600	600	600	650	900
	Высота подъёма	Lifting Height	H		8748	8748	8668	8474	8342	8222	8152	8402
	Высота самой низкой точки крыши	Ceiling to Floor Height	H2		9800	9800	9800	9800	9800	9800	9850	10100
	Высота нижней части балки	Girder Bottom Height	H1		9168	9168	9088	8894	8762	8642	8572	8822
	Левый предел крюка	Hook Approach L.	Min.R1		440	440	530	540	670	670	670	680
	Правый предел крюка	Hook Approach R.	Min.R2		400	400	480	480	520	520	520	540
	От центра рельса до левой стены	Rail Center to Left Wall	L4		206	206	206	206	206	210	210	246
	От центра рельса до правой стены	Rail Center to Right Wall	L3		206	206	206	206	206	210	210	246
	Колёсная база крана	Bridge Wheel Base	WB		1800	1800	1800	2200	2700	3100	3800	4500
	Колёсная база тележки	Trolley Rail Guage	Lxc		/	/	/	/	/	/	/	/
	Высота буфера	Buffer Height	H5		100	100	100	100	100	100	100	150
	Ширина крана	Crane Width	L1		2126	2126	2096	2496	3026	3456	4190	5010
	Поперечная сила	Guiding (contact)Force	S	kN	4.90	5.40	5.90	6.50	7.00	7.53	8.06	8.59
	Тормозное усилие буфера	Buffer Force	Bf	kN	11.0	13.0	15.0	18.0	20.0	22.3	24.6	26.9

Примечание: данные таблицы соответствуют уровню головки рельса 9 м и предназначены только для использования заказчиками и проектными организациями в качестве справочных материалов.
Если у вас есть особые требования, пожалуйста, свяжитесь с нами.
Note: Above data was based on 9m (top of rail) and for refering only. Please contact us if any question.

Однобалочные мостовые краны
Single Girder Overhead Cranes **3.2t**

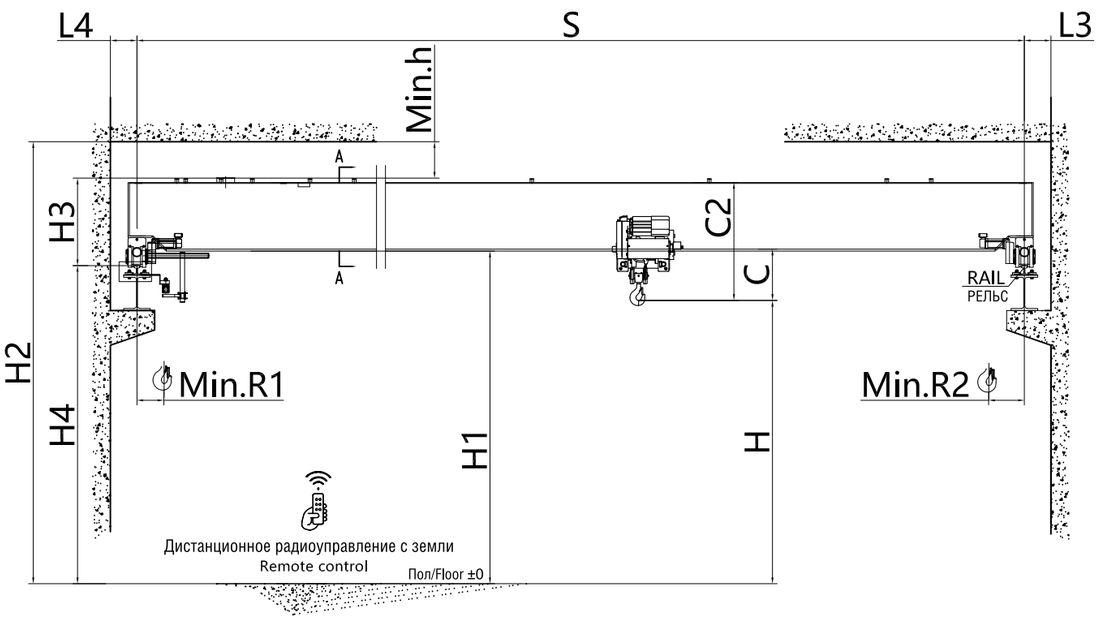

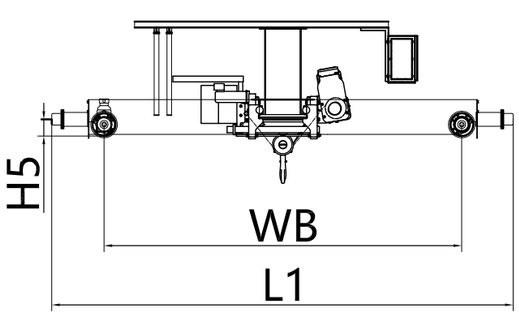

Схема расположения
Layout Drawing

Грузоподъёмность/Класс SWL/Class 3.2t / A5

Пролёт/Span		S	m		7.5	10.5	13.5	16.5	19.5	22.5	25.5	28.5
Основные параметры Basic Data	Общий собственный вес	Crane Weight	t		1.36	1.70	2.15	3.07	3.63	5.09	5.70	7.63
	Собственный вес тележки	Trolley Weight			0.23	0.23	0.23	0.23	0.23	0.23	0.23	0.23
	Макс. нагрузка на колесо	Max. Wheel Load	kN		19.0	20.6	22.1	24.4	25.9	29.5	31.2	35.9
	Мин. нагрузка на колесо	Min. Wheel Load			3.8	4.1	4.9	7.1	8.3	11.8	13.0	17.8
	Кол-во колёс крана	Crane Wheel Q'ty	PCS		4	4	4	4	4	4	4	4
	Рекомендуемые рельсы	Crane Rail			P22	P22	P22	P22	P22	P22	P22	P22
Скорость Speed	Скорость подъёма	Lifting Speed	m/min		0 - 5							
	Скорость тележки	Trolley Speed			0 - 20							
	Скорость моста	Bridge Speed			0 - 32							
Мощность двигателя Motor Power	Двигатель подъёма	Lifting Motor	kW		3.7	3.7	3.7	3.7	3.7	3.7	3.7	3.7
	Двигатель тележки	Trolley Motor			1×0.65	1×0.65	1×0.65	1×0.65	1×0.65	1×0.65	1×0.65	1×0.65
	Двигатель моста	Bridge Motor			2×0.30	2×0.30	2×0.30	2×0.30	2×0.30	2×0.65	2×0.65	2×0.65
	Общая мощность	Crane Power			5.00	5.00	5.00	5.00	5.00	5.70	5.70	5.70
Основные размеры Main Dimension	Уровень головки рельса	Top of Rail Height	H4	mm	9000 (или под заказ/or specified by clients)							
	Верхний просвет	Top Clearance	Min.h		≥ 200 (GB/T 14405-2011)							
	Размер C	C dimension	C		330-600							
	Высота от крюка до верха крана	Hook to Crane Top	C2		852	852	932	1052	1184	1378	1378	1498
	Высота от рельса до верха крана	Rail to Crane Top	H3		600	600	600	600	600	650	650	950
	Высота подъёма	Lifting Height	H		8748	8748	8668	8548	8416	8272	8272	8452
	Высота самой низкой точки крыши	Ceiling to Floor Height	H2		9800	9800	9800	9800	9800	9850	9850	10150
	Высота нижней части балки	Girder Bottom Height	H1		9168	9168	9088	8968	8836	8692	8692	8872
	Левый предел крюка	Hook Approach L.	Min.R1		440	450	530	540	680	680	680	710
	Правый предел крюка	Hook Approach R.	Min.R2		400	400	480	480	520	520	520	540
	От центра рельса до левой стены	Rail Center to Left Wall	L4		206	206	206	206	208	210	210	246
	От центра рельса до правой стены	Rail Center to Right Wall	L3		206	206	206	206	208	210	210	246
	Колёсная база крана	Bridge Wheel Base	WB		1800	1800	1800	2200	2700	3100	3800	4500
	Колёсная база тележки	Trolley Rail Guage	Lxc		/	/	/	/	/	/	/	/
	Высота буфера	Buffer Height	H5		100	100	100	100	100	100	100	150
	Ширина крана	Crane Width	L1		2096	2096	2096	2526	3056	3490	4190	5050
	Поперечная сила	Guiding (contact)Force	S	kN	6.00	6.50	7.00	9.80	13.00	15.40	18.20	21.00
	Тормозное усилие буфера	Buffer Force	Bf	kN	15.0	18.0	21.0	22.0	23.0	24.0	25.0	28.0

Примечание: данные таблицы соответствуют уровню головки рельса 9 м и предназначены только для использования заказчиками и проектными организациями в качестве справочных материалов.
Если у вас есть особые требования, пожалуйста, свяжитесь с нами.
Note: Above data was based on 9m (top of rail) and for refering only. Please contact us if any question.

Однобалочные мостовые краны
Single Girder Overhead Cranes **5t**

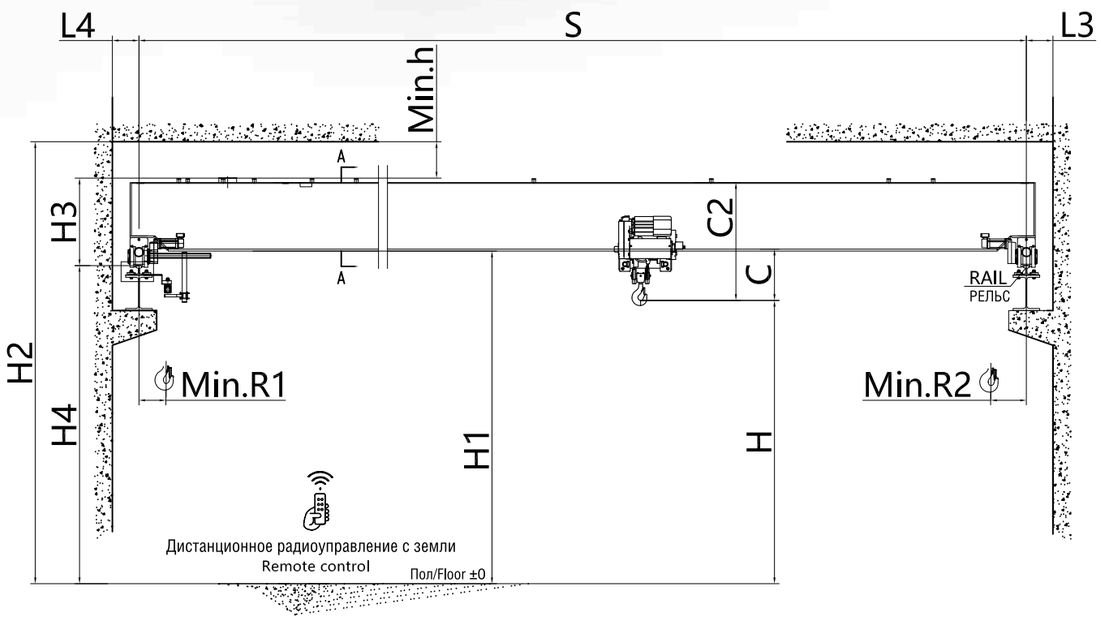

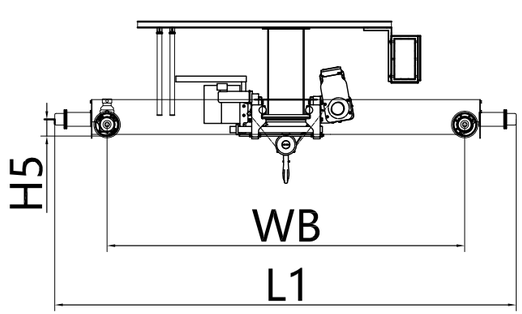

Схема расположения
Layout Drawing

Грузоподъёмность/Класс SWL/Class 5t / A5

Пролёт/Span		S	m		7.5	10.5	13.5	16.5	19.5	22.5	25.5	28.5
Основные параметры Basic Data	Общий собственный вес	Crane Weight	t		1.56	2.01	2.82	3.69	4.77	5.77	6.80	8.90
	Собственный вес тележки	Trolley Weight			0.35	0.35	0.35	0.35	0.35	0.35	0.35	0.35
	Макс. нагрузка на колесо	Max. Wheel Load	kN		27.5	29.6	32.4	34.7	37.4	39.8	42.4	47.7
	Мин. нагрузка на колесо	Min. Wheel Load			5.2	5.6	6.9	8.8	11.3	13.8	16.0	21.1
	Кол-во колёс крана	Crane Wheel Q'ty	PCS		4	4	4	4	4	4	4	4
	Рекомендуемые рельсы	Crane Rail			P22	P22	P22	P22	P22	P22	P22	P22
Скорость Speed	Скорость подъёма	Lifting Speed	m/min		0 - 5							
	Скорость тележки	Trolley Speed			0 - 20							
	Скорость моста	Bridge Speed			0 - 32							
Мощность двигателя Motor Power	Двигатель подъёма	Lifting Motor	kW		5	5	5	5	5	5	5	5
	Двигатель тележки	Trolley Motor			1×0.65	1×0.65	1×0.65	1×0.65	1×0.65	1×0.65	1×0.65	1×0.65
	Двигатель моста	Bridge Motor			2×0.30	2×0.30	2×0.30	2×0.30	2×0.65	2×0.65	2×0.65	2×0.65
	Общая мощность	Crane Power			6.30	6.30	6.30	6.30	7.00	7.00	7.00	7.00
Основные размеры Main Dimension	Уровень головки рельса	Top of Rail Height	H4	mm	9000 (или под заказ/or specified by clients)							
	Верхний просвет	Top Clearance	Min.h		≥ 200 (GB/T 14405-2011)							
	Размер C	C dimension	C		415-625							
	Высота от крюка до верха крана	Hook to Crane Top	C2		904	984	994	1108	1236	1419	1539	1589
	Высота от рельса до верха крана	Rail to Crane Top	H3		600	600	750	750	850	950	950	1000
	Высота подъёма	Lifting Height	H		8696	8616	8756	8642	8614	8531	8411	8411
	Высота самой низкой точки крыши	Ceiling to Floor Height	H2		9800	9800	9950	9950	10050	10150	10150	10200
	Высота нижней части балки	Girder Bottom Height	H1		9181	9101	9241	9127	9099	9016	8896	8896
	Левый предел крюка	Hook Approach L.	Min.R1		450	450	540	540	690	690	690	710
	Правый предел крюка	Hook Approach R.	Min.R2		410	410	490	490	540	540	540	560
	От центра рельса до левой стены	Rail Center to Left Wall	L4		206	206	208	208	230	232	232	246
	От центра рельса до правой стены	Rail Center to Right Wall	L3		206	206	208	208	230	232	232	246
	Колёсная база крана	Bridge Wheel Base	WB		1800	1800	1800	2200	2700	3100	3800	4500
	Колёсная база тележки	Trolley Rail Guage	Lxc		/	/	/	/	/	/	/	/
	Высота буфера	Buffer Height	H5		100	100	100	100	150	150	150	150
	Ширина крана	Crane Width	L1		2096	2096	2156	2556	3150	3550	4290	5010
	Поперечная сила	Guiding (contact)Force	S	kN	9.50	10.50	11.50	12.50	14.00	14.90	15.00	15.10
	Тормозное усилие буфера	Buffer Force	Bf	kN	11.0	15.0	19.0	23.0	27.0	32.0	36.0	40.0

Примечание: данные таблицы соответствуют уровню головки рельса 9 м и предназначены только для использования заказчиками и проектными организациями в качестве справочных материалов.
Если у вас есть особые требования, пожалуйста, свяжитесь с нами.
Note: Above data was based on 9m (top of rail) and for refering only. Please contact us if any question.

Однобалочные мостовые краны
Single Girder Overhead Cranes **6.3t**

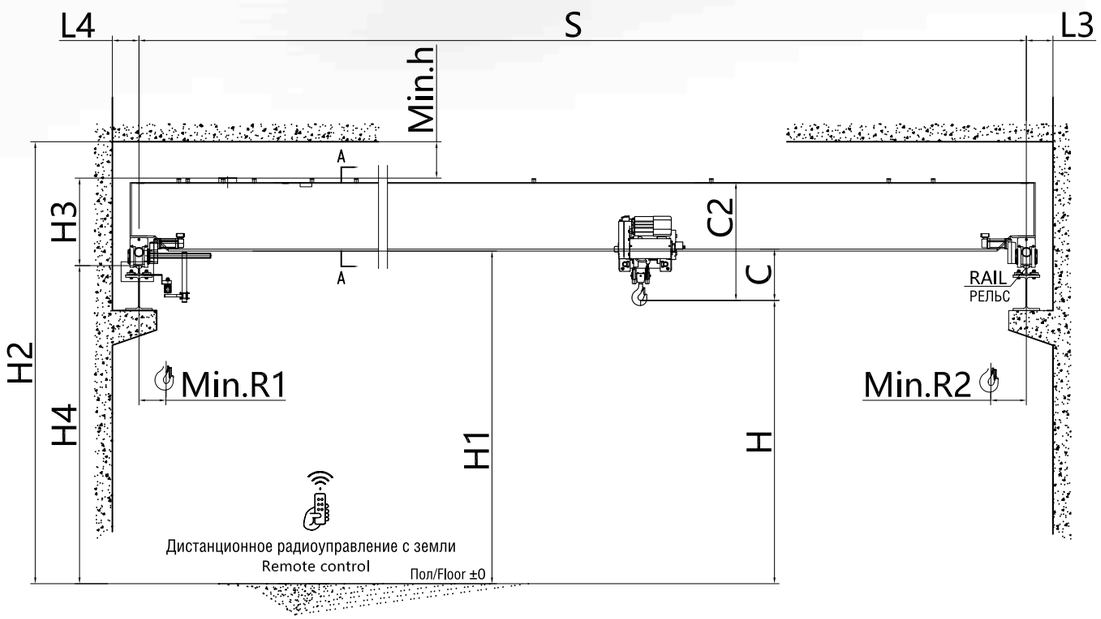

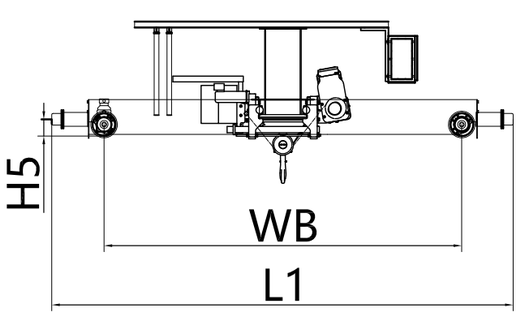

Схема расположения
Layout Drawing

Грузоподъёмность/Класс SWL/Class 6.3t / A5

Пролёт/Span		S	m		7.5	10.5	13.5	16.5	19.5	22.5	25.5	28.5
новные раметры sic Data	Общий собственный вес	Crane Weight	t		2.00	2.48	3.48	4.24	5.15	5.96	7.40	9.45
	Собственный вес тележки	Trolley Weight	t		0.37	0.37	0.37	0.37	0.37	0.37	0.37	0.37
	Макс. нагрузка на колесо	Max. Wheel Load	kN		33.7	36.3	39.3	42.0	44.4	46.5	50.1	55.3
	Мин. нагрузка на колесо	Min. Wheel Load	kN		7.4	7.4	9.4	10.6	12.7	14.4	18.0	22.7
	Кол-во колёс крана	Crane Wheel Q'ty	PCS		4	4	4	4	4	4	4	4
	Рекомендуемые рельсы	Crane Rail	PCS		P22	P22	P22	P22	P22	P22	P22	P22
корость Speed	Скорость подъёма	Lifting Speed	m/min		0 - 5							
	Скорость тележки	Trolley Speed	m/min		0 - 20							
	Скорость моста	Bridge Speed	m/min		0 - 32							
щность игателя Motor Power	Двигатель подъёма	Lifting Motor	kW		9	9	9	9	9	9	9	9
	Двигатель тележки	Trolley Motor	kW		2×0.65	2×0.65	2×0.65	2×0.65	2×0.65	2×0.65	2×0.65	2×0.65
	Двигатель моста	Bridge Motor	kW		2×0.30	2×0.30	2×0.65	2×0.65	2×0.65	2×0.65	2×0.65	2×0.65
	Общая мощность	Crane Power	kW		10.9	10.9	11.6	11.6	11.6	11.6	11.6	11.6
Основные размеры Main Dimension	Уровень головки рельса	Top of Rail Height	H4	mm	9000 (или под заказ/or specified by clients)							
	Верхний просвет	Top Clearance	Min.h	mm	≥ 200 (GB/T 14405-2011)							
	Размер C	C dimension	C	mm	520-720							
	Высота от крюка до верха крана	Hook to Crane Top	C2	mm	1066	1066	1186	1190	1320	1438	1562	1705
	Высота от рельса до верха крана	Rail to Crane Top	H3	mm	650	650	850	850	850	950	1100	1100
	Высота подъёма	Lifting Height	H	mm	8584	8584	8664	8660	8530	8512	8538	8395
	Высота самой низкой точки крыши	Ceiling to Floor Height	H2	mm	9850	9850	10050	10050	10050	10150	10300	10300
	Высота нижней части балки	Girder Bottom Height	H1	mm	9164	9164	9244	9240	9110	9092	9118	8975
	Левый предел крюка	Hook Approach L.	Min.R1	mm	450	450	550	550	690	690	690	720
	Правый предел крюка	Hook Approach R.	Min.R2	mm	410	410	490	490	540	540	540	560
	От центра рельса до левой стены	Rail Center to Left Wall	L4	mm	208	208	230	230	230	232	232	246
	От центра рельса до правой стены	Rail Center to Right Wall	L3	mm	208	208	230	230	230	232	232	246
	Колёсная база крана	Bridge Wheel Base	WB	mm	2700	2700	2700	2700	2700	3100	3800	4500
	Колёсная база тележки	Trolley Rail Guage	Lxc	mm	/	/	/	/	/	/	/	/
	Высота буфера	Buffer Height	H5	mm	100	100	150	150	150	150	150	150
	Ширина крана	Crane Width	L1	mm	2526	2526	2616	2616	3150	3550	4250	5010
	Поперечная сила	Guiding (contact)Force	S	kN	10.50	11.50	12.50	13.50	15.00	15.00	15.10	15.20
	Тормозное усилие буфера	Buffer Force	Bf	kN	15.0	19.0	23.0	27.0	32.0	36.0	40.0	44.0

Примечание: данные таблицы соответствуют уровню головки рельса 9 м и предназначены только для использования заказчиками и проектными организациями в качестве справочных материалов.
Если у вас есть особые требования, пожалуйста, свяжитесь с нами.
Note: Above data was based on 9m (top of rail) and for refering only. Please contact us if any question.

Однобалочные мостовые краны
Single Girder Overhead Cranes **8t**

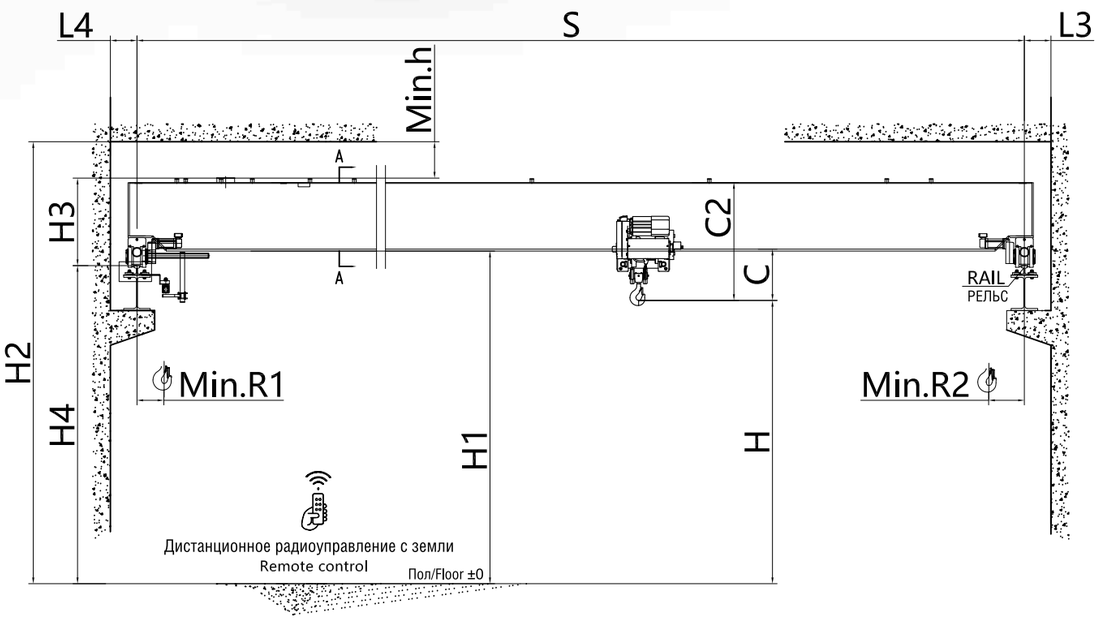

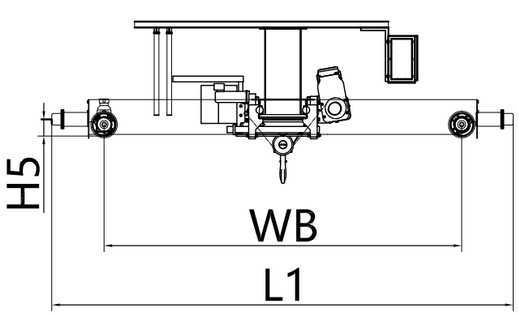

Схема расположения
Layout Drawing

Грузоподъёмность/Класс SWL/Class 8t / A5

Пролёт/Span		S	m		7.5	10.5	13.5	16.5	19.5	22.5	25.5	28.5
Основные параметры Basic Data	Общий собственный вес	Crane Weight	t		2.60	3.18	3.99	4.80	5.68	6.86	8.70	10.22
	Собственный вес тележки	Trolley Weight			0.58	0.58	0.58	0.58	0.58	0.58	0.58	0.58
	Макс. нагрузка на колесо	Max. Wheel Load	kN		42.3	45.8	48.6	51.3	54.0	57.2	61.8	65.8
	Мин. нагрузка на колесо	Min. Wheel Load			10.3	9.8	11.0	12.5	14.2	16.8	21.0	24.5
	Кол-во колёс крана	Crane Wheel Q'ty	PCS		4	4	4	4	4	4	4	4
	Рекомендуемые рельсы	Crane Rail			P22	P22	P22	P22	P22	P22	P22	P22
Скорость Speed	Скорость подъёма	Lifting Speed	m/min		0 - 5							
	Скорость тележки	Trolley Speed			0 - 20							
	Скорость моста	Bridge Speed			0 - 32							
Мощность двигателя Motor Power	Двигатель подъёма	Lifting Motor	kW		9	9	9	9	9	9	9	9
	Двигатель тележки	Trolley Motor			2×0.65	2×0.65	2×0.65	2×0.65	2×0.65	2×0.65	2×0.65	2×0.65
	Двигатель моста	Bridge Motor			2×0.65	2×0.65	2×0.65	2×0.65	2×0.65	2×0.65	2×0.65	2×1.10
	Общая мощность	Crane Power			11.6	11.6	11.6	11.6	11.6	11.6	11.6	12.5
Основные размеры Main Dimension	Уровень головки рельса	Top of Rail Height	H4	mm	9000 (или под заказ/or specified by clients)							
	Верхний просвет	Top Clearance	Min.h		≥ 200 (GB/T 14405-2011)							
	Размер C	C dimension	C		520-720							
	Высота от крюка до верха крана	Hook to Crane Top	C2		1096	1098	1218	1348	1468	1588	1690	1729
	Высота от рельса до верха крана	Rail to Crane Top	H3		750	850	850	950	950	1150	1150	1150
	Высота подъёма	Lifting Height	H		8654	8752	8632	8602	8482	8562	8460	8421
	Высота самой низкой точки крыши	Ceiling to Floor Height	H2		9950	10050	10050	10150	10150	10350	10350	10350
	Высота нижней части балки	Girder Bottom Height	H1		9234	9332	9212	9182	9062	9142	9040	9001
	Левый предел крюка	Hook Approach L.	Min.R1		480	480	570	570	700	700	710	740
	Правый предел крюка	Hook Approach R.	Min.R2		420	420	490	490	550	550	560	580
	От центра рельса до левой стены	Rail Center to Left Wall	L4		230	230	230	230	230	232	246	246
	От центра рельса до правой стены	Rail Center to Right Wall	L3		230	230	230	230	230	232	246	246
	Колёсная база крана	Bridge Wheel Base	WB		2700	2700	2700	2700	2700	3100	3800	4500
	Колёсная база тележки	Trolley Rail Guage	Lxc		/	/	/	/	/	/	/	/
	Высота буфера	Buffer Height	H5		150	150	150	150	150	150	150	150
	Ширина крана	Crane Width	L1		3086	3116	3116	3150	3150	3550	4310	5010
	Поперечная сила	Guiding (contact)Force	S	kN	16.70	17.40	18.10	18.80	20.00	21.00	24.10	25.20
	Тормозное усилие буфера	Buffer Force	Bf	kN	12.0	14.0	20.0	26.0	32.0	36.0	41.0	46.0

Примечание: данные таблицы соответствуют уровню головки рельса 9 м и предназначены только для использования заказчиками и проектными организациями в качестве справочных материалов.
Если у вас есть особые требования, пожалуйста, свяжитесь с нами.
Note: Above data was based on 9m (top of rail) and for refering only. Please contact us if any question.

Однобалочные мостовые краны
Single Girder Overhead Cranes **10t**

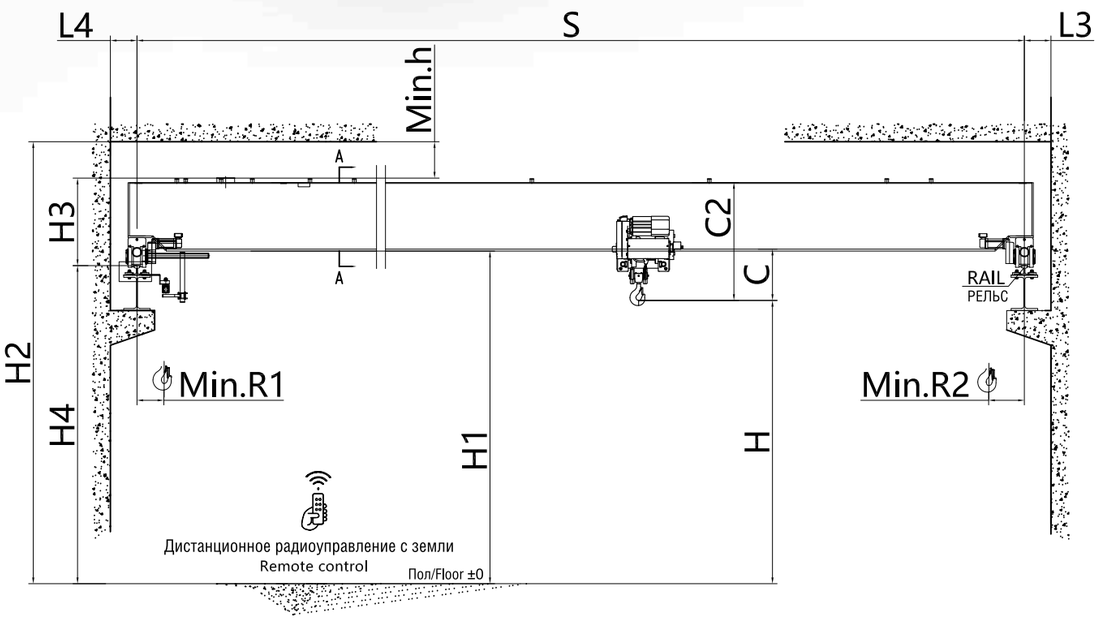

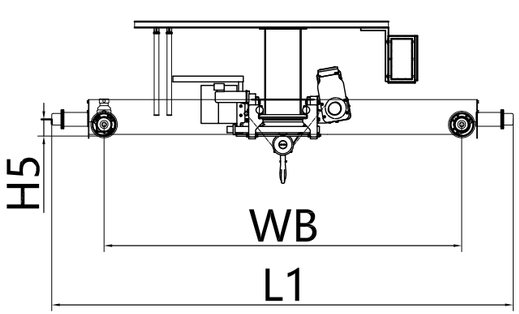

Схема расположения
Layout Drawing

Грузоподъёмность/Класс SWL/Class 10t / A5

Пролёт/Span		S	m		7.5	10.5	13.5	16.5	19.5	22.5	25.5	28.5
Основные параметры Basic Data	Общий собственный вес	Crane Weight	t		2.72	3.33	4.18	5.12	6.41	7.73	9.10	10.99
	Собственный вес тележки	Trolley Weight			0.58	0.58	0.58	0.58	0.58	0.58	0.58	0.58
	Макс. нагрузка на колесо	Max. Wheel Load	kN		51.2	54.7	57.8	61.0	65.2	68.8	72.4	76.9
	Мин. нагрузка на колесо	Min. Wheel Load			11.8	12.0	12.6	14.1	16.4	19.3	22.0	27.0
	Кол-во колёс крана	Crane Wheel Q'ty	PCS		4	4	4	4	4	4	4	4
	Рекомендуемые рельсы	Crane Rail			P22	P22	P22	P22	P22	P22	P22	P22
Скорость Speed	Скорость подъёма	Lifting Speed	m/min		0 - 5							
	Скорость тележки	Trolley Speed			0 - 20							
	Скорость моста	Bridge Speed			0 - 32							
Мощность двигателя Motor Power	Двигатель подъёма	Lifting Motor	kW		9	9	9	9	9	9	9	9
	Двигатель тележки	Trolley Motor			2×0.65	2×0.65	2×0.65	2×0.65	2×0.65	2×0.65	2×0.65	2×0.65
	Двигатель моста	Bridge Motor			2×0.65	2×0.65	2×0.65	2×0.65	2×0.65	2×1.10	2×1.10	2×1.10
	Общая мощность	Crane Power			11.6	11.6	11.6	11.6	11.6	12.5	12.5	12.5
Основные размеры Main Dimension	Уровень головки рельса	Top of Rail Height	H4	mm	9000 (или под заказ/or specified by clients)							
	Верхний просвет	Top Clearance	Min.h		≥ 200 (GB/T 14405-2011)							
	Размер C	C dimension	C		520-720							
	Высота от крюка до верха крана	Hook to Crane Top	C2		1096	1216	1348	1470	1470	1590	1690	1877
	Высота от рельса до верха крана	Rail to Crane Top	H3		850	850	950	950	1150	1150	1350	1350
	Высота подъёма	Lifting Height	H		8754	8634	8602	8480	8680	8560	8660	8473
	Высота самой низкой точки крыши	Ceiling to Floor Height	H2		10050	10050	10150	10150	10350	10350	10550	10550
	Высота нижней части балки	Girder Bottom Height	H1		9334	9214	9182	9060	9260	9140	9240	9053
	Левый предел крюка	Hook Approach L.	Min.R1		480	480	590	590	720	720	740	790
	Правый предел крюка	Hook Approach R.	Min.R2		420	420	490	490	560	560	570	610
	От центра рельса до левой стены	Rail Center to Left Wall	L4		230	230	230	230	244	246	246	246
	От центра рельса до правой стены	Rail Center to Right Wall	L3		230	230	230	230	244	246	246	246
	Колёсная база крана	Bridge Wheel Base	WB		2700	2700	2700	2700	2700	3100	3800	4500
	Колёсная база тележки	Trolley Rail Guage	Lxc		/	/	/	/	/	/	/	/
	Высота буфера	Buffer Height	H5		150	150	150	150	150	150	150	150
	Ширина крана	Crane Width	L1		3116	3116	3116	3150	3210	3610	4310	5010
	Поперечная сила	Guiding (contact)Force	S	kN	17.40	18.10	18.80	19.50	21.00	24.10	25.20	25.70
	Тормозное усилие буфера	Buffer Force	Bf	kN	14.0	20.0	26.0	32.0	36.0	41.0	46.0	53.0

Примечание: данные таблицы соответствуют уровню головки рельса 9 м и предназначены только для использования заказчиками и проектными организациями в качестве справочных материалов.
Если у вас есть особые требования, пожалуйста, свяжитесь с нами.
Note: Above data was based on 9m (top of rail) and for refering only. Please contact us if any question.

Однобалочные мостовые краны
Single Girder Overhead Cranes

15t

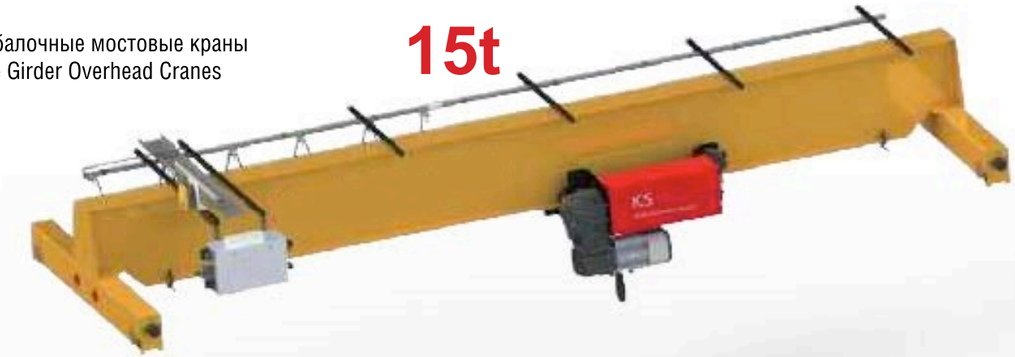

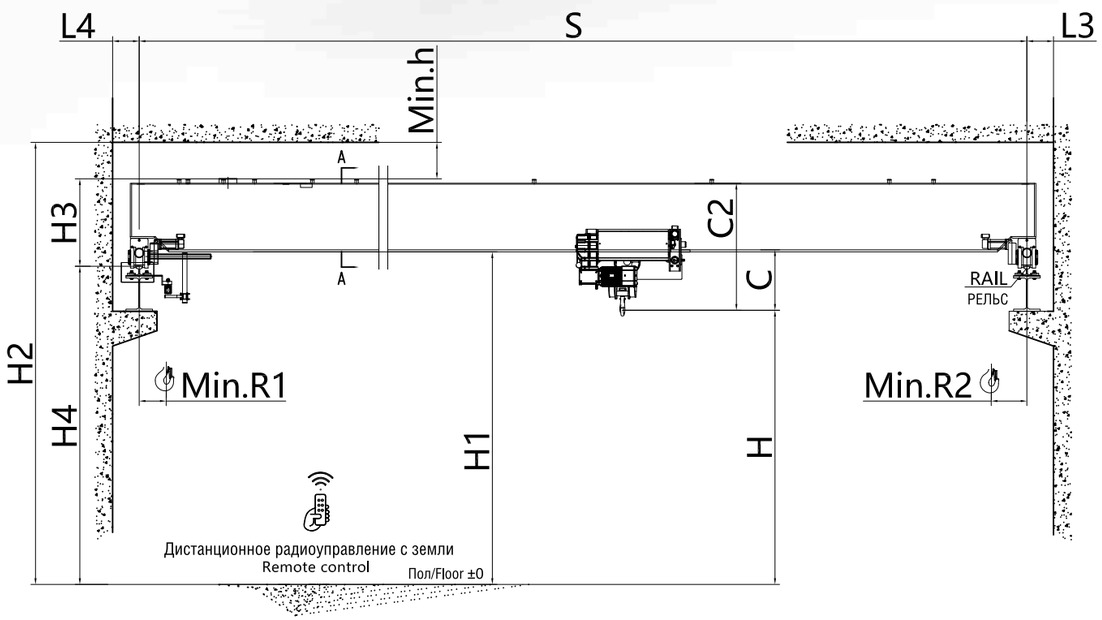

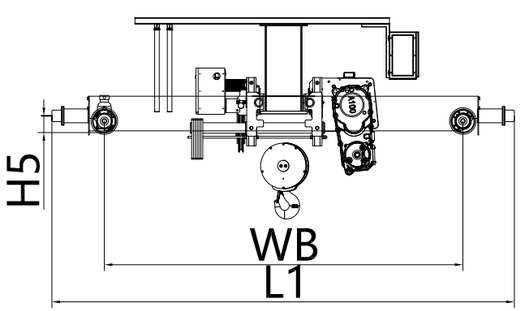

Схема расположения
Layout Drawing

Грузоподъёмность/Класс SWL/Class 15t / A5 Тельфер с малым просветом

Пролёт/Span		S	m		7.5	10.5	13.5	16.5	19.5	22.5	25.5	28.5
Основные параметры Basic Data	Общий собственный вес	Crane Weight	t		3.47	4.18	5.06	6.25	7.45	8.85	12.00	14.86
	Собственный вес тележки	Trolley Weight			1.03	1.03	1.03	1.03	1.03	1.03	1.03	1.03
	Макс. нагрузка на колесо	Max. Wheel Load	kN		79.9	83.5	87.6	91.5	95.9	100.5	109.8	117.0
	Мин. нагрузка на колесо	Min. Wheel Load			16.1	16.3	16.4	18.5	19.9	22.2	29.0	35.3
	Кол-во колёс крана	Crane Wheel Q'ty	PCS		4	4	4	4	4	4	4	4
	Рекомендуемые рельсы	Crane Rail			P30	P30	P30	P30	P30	P30	P30	P43
Скорость Speed	Скорость подъёма	Lifting Speed	m/min		0 - 5							
	Скорость тележки	Trolley Speed			0 - 20							
	Скорость моста	Bridge Speed			0 - 32							
Мощность двигателя Motor Power	Двигатель подъёма	Lifting Motor	kW		15	15	15	15	15	15	15	15
	Двигатель тележки	Trolley Motor			2×1.1	2×1.1	2×1.1	2×1.1	2×1.1	2×1.1	2×1.1	2×1.1
	Двигатель моста	Bridge Motor			2×0.65	2×0.65	2×0.65	2×1.10	2×1.10	2×1.10	2×1.10	2×1.10
	Общая мощность	Crane Power			18.5	18.5	18.5	19.4	19.4	19.4	19.4	19.4
Основные размеры Main Dimension	Уровень головки рельса	Top of Rail Height	H4	mm	9000 (или под заказ/or specified by clients)							
	Верхний просвет	Top Clearance	Min.h		≥ 200 (GB/T 14405-2011)							
	Размер C	C dimension	C		850							
	Высота от крюка до верха крана	Hook to Crane Top	C2		1032	1162	1284	1504	1504	1510	2187	2191
	Высота от рельса до верха крана	Rail to Crane Top	H3		1050	1050	1300	1300	1500	1500	1600	1600
	Высота подъёма	Lifting Height	H		9018	9018	9016	8996	8996	8990	8413	8409
	Высота самой низкой точки крыши	Ceiling to Floor Height	H2		10250	10250	10500	10500	10700	10700	10800	10800
	Высота нижней части балки	Girder Bottom Height	H1		9868	9868	9866	9846	9846	9840	9263	9259
	Левый предел крюка	Hook Approach L.	Min.R1		540	540	670	680	800	820	840	910
	Правый предел крюка	Hook Approach R.	Min.R2		430	430	510	530	570	600	690	760
	От центра рельса до левой стены	Rail Center to Left Wall	L4		244	244	244	244	244	244	246	246
	От центра рельса до правой стены	Rail Center to Right Wall	L3		244	244	244	244	244	244	246	246
	Колёсная база крана	Bridge Wheel Base	WB		1800	1800	1800	2200	2700	3100	3800	4500
	Колёсная база тележки	Trolley Rail Guage	Lxc		/	/	/	/	/	/	/	/
	Высота буфера	Buffer Height	H5		150	150	150	150	150	150	150	150
	Ширина крана	Crane Width	L1		2676	2676	2710	2710	3210	3610	4424	5124
	Поперечная сила	Guiding (contact)Force	S	kN	20.50	22.00	23.50	25.40	27.00	27.20	27.70	28.20
	Тормозное усилие буфера	Buffer Force	Bf	kN	34.0	38.0	42.0	48.0	55.0	62.0	69.0	76.0

Примечание: данные таблицы соответствуют уровню головки рельса 9 м и предназначены только для использования заказчиками и проектными организациями в качестве справочных материалов.
Если у вас есть особые требования, пожалуйста, свяжитесь с нами.
Note: Above data was based on 9m (top of rail) and for refering only. Please contact us if any question.

Однобалочные мостовые краны
Single Girder Overhead Cranes

15t

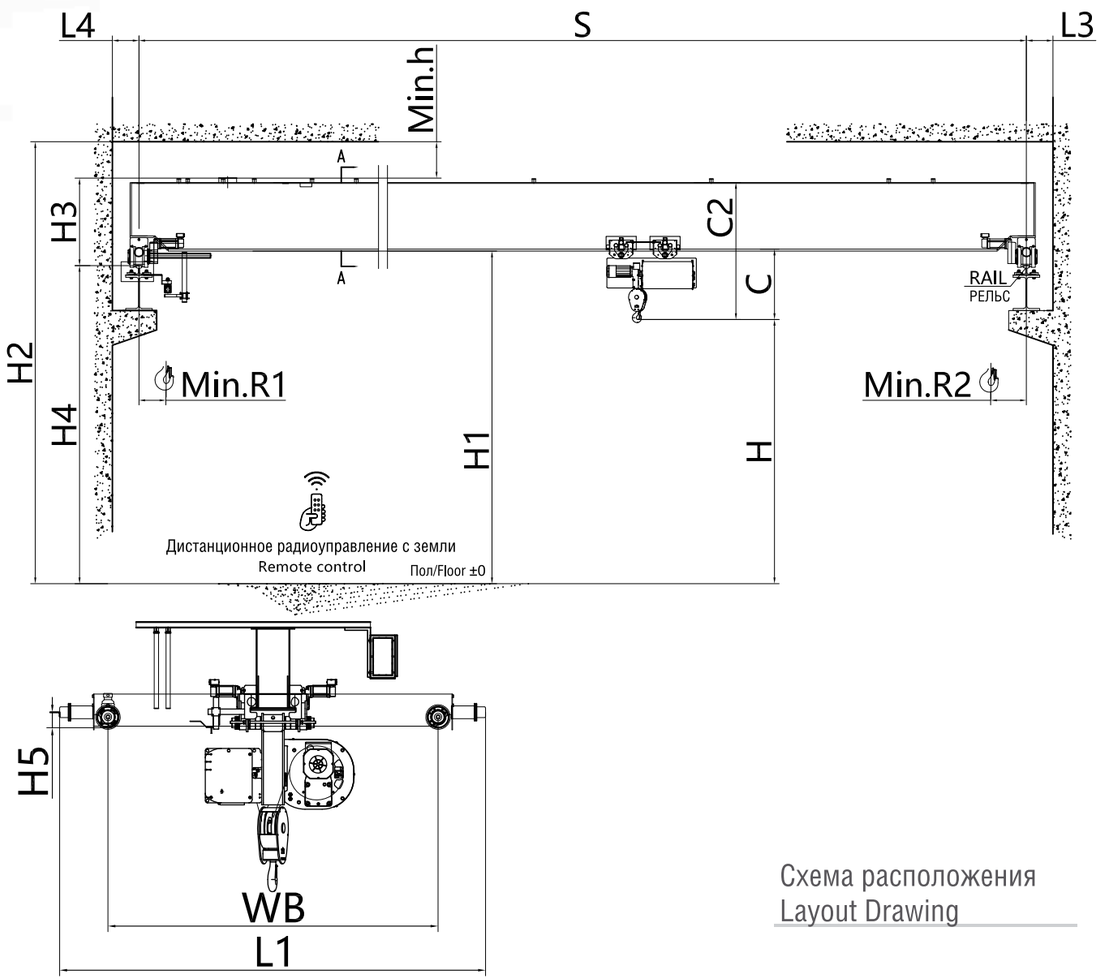

Схема расположения
Layout Drawing

Грузоподъёмность/Класс SWL/Class 15t / A5 Тельфер со стандартным просветом

Пролёт/Span		S	m		7.5	10.5	13.5	16.5	19.5	22.5	25.5	28.5
Основные параметры Basic Data	Общий собственный вес	Crane Weight	t		3.38	4.05	5.00	6.02	7.38	8.85	12.10	14.40
	Собственный вес тележки	Trolley Weight			1.03	1.03	1.03	1.03	1.03	1.03	1.03	1.03
	Макс. нагрузка на колесо	Max. Wheel Load	kN		73.7	79.3	82.5	86.4	91.2	95.5	105.6	110.7
	Мин. нагрузка на колесо	Min. Wheel Load			14.5	16.1	16.7	17.3	19.2	22.1	28.0	34.5
	Кол-во колёс крана	Crane Wheel Q'ty	PCS		4	4	4	4	4	4	4	4
	Рекомендуемые рельсы	Crane Rail			P30	P30	P30	P30	P30	P30	P30	P43
Скорость Speed	Скорость подъёма	Lifting Speed	m/min		0 - 5							
	Скорость тележки	Trolley Speed			0 - 20							
	Скорость моста	Bridge Speed			0 - 32							
Мощность двигателя Motor Power	Двигатель подъёма	Lifting Motor	kW		15	15	15	15	15	15	15	15
	Двигатель тележки	Trolley Motor			4×0.3	4×0.3	4×0.3	4×0.3	4×0.3	4×0.3	4×0.3	4×0.3
	Двигатель моста	Bridge Motor			2×0.65	2×0.65	2×0.65	2×1.10	2×1.10	2×1.10	2×1.10	2×1.10
	Общая мощность	Crane Power			17.5	17.5	17.5	18.4	18.4	18.4	18.4	18.4
Основные размеры Main Dimension	Уровень головки рельса	Top of Rail Height	H4	mm	9000 (или под заказ/or specified by clients)							
	Верхний просвет	Top Clearance	Min.h		≥ 200 (GB/T 14405-2011)							
	Размер C	C dimension	C		1380							
	Высота от крюка до верха крана	Hook to Crane Top	C2		1932	1934	2184	2304	2306	2410	3087	3335
	Высота от рельса до верха крана	Rail to Crane Top	H3		1050	1050	1200	1200	1400	1400	1600	1600
	Высота подъёма	Lifting Height	H		8118	8116	8116	8094	8094	7990	7513	7265
	Высота самой низкой точки крыши	Ceiling to Floor Height	H2		10250	10250	10400	10400	10600	10600	10800	10800
	Высота нижней части балки	Girder Bottom Height	H1		9498	9496	9396	9396	9370	9370	8893	8645
	Левый предел крюка	Hook Approach L.	Min.R1		540	540	670	670	790	820	820	890
	Правый предел крюка	Hook Approach R.	Min.R2		430	430	510	510	570	600	690	740
	От центра рельса до левой стены	Rail Center to Left Wall	L4		244	244	244	244	244	246	246	246
	От центра рельса до правой стены	Rail Center to Right Wall	L3		244	244	244	244	244	246	246	246
	Колёсная база крана	Bridge Wheel Base	WB		1800	2200	2200	2200	2700	3100	3800	4500
	Колёсная база тележки	Trolley Rail Guage	Lxc		/	/	/	/	/	/	/	/
	Высота буфера	Buffer Height	H5		150	150	150	150	150	150	150	150
	Ширина крана	Crane Width	L1		2676	2676	2710	2710	3360	3610	4424	5124
	Поперечная сила	Guiding (contact)Force	S	kN	19.50	21.00	24.10	25.20	26.00	26.20	26.70	27.20
	Тормозное усилие буфера	Buffer Force	Bf	kN	32.0	36.0	41.0	46.0	53.0	60.0	67.0	74.0

Примечание: данные таблицы соответствуют уровню головки рельса 9 м и предназначены только для использования заказчиками и проектными организациями в качестве справочных материалов.
Если у вас есть особые требования, пожалуйста, свяжитесь с нами.
Note: Above data was based on 9m (top of rail) and for refering only. Please contact us if any question.

Однобалочные мостовые краны
Single Girder Overhead Cranes

16t

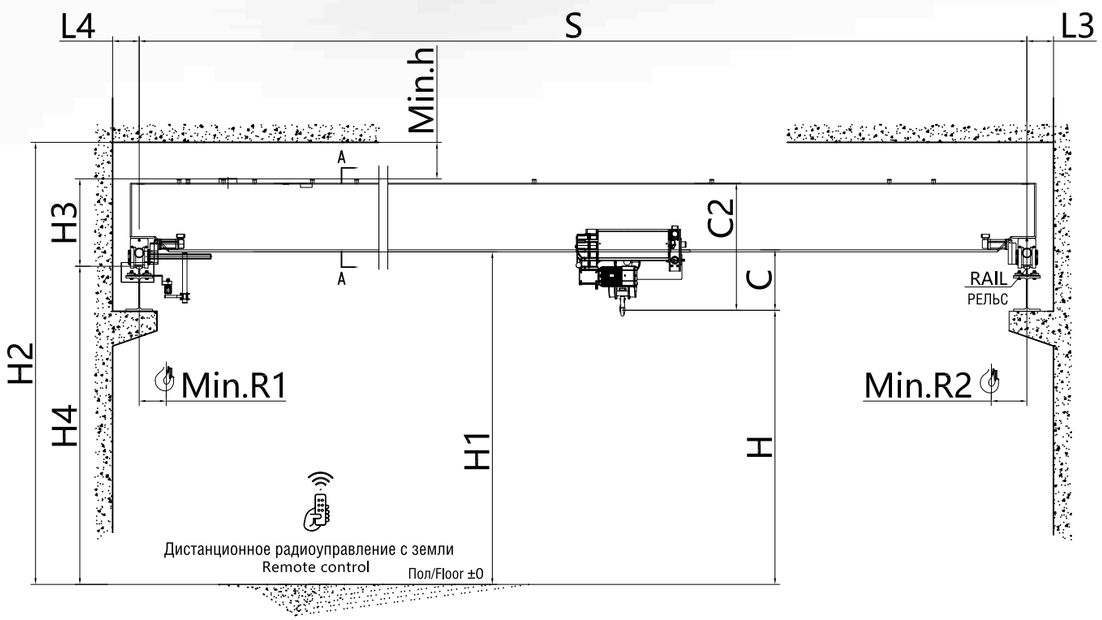

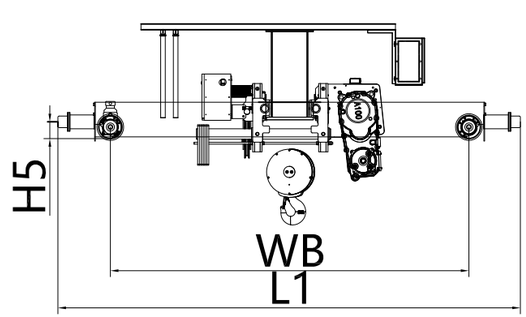

Схема расположения
Layout Drawing

Грузоподъёмность/Класс SWL/Class 16t / A5 Тельфер с малым просветом

Пролёт/Span		S	m		7.5	10.5	13.5	16.5	19.5	22.5	25.5	28.5
Основные параметры Basic Data	Общий собственный вес	Crane Weight	t		3.47	4.18	5.06	6.25	7.45	8.85	12.00	14.86
	Собственный вес тележки	Trolley Weight			1.03	1.03	1.03	1.03	1.03	1.03	1.03	1.03
	Макс. нагрузка на колесо	Max. Wheel Load	kN		79.9	83.5	87.6	91.5	95.9	100.5	109.8	117.0
	Мин. нагрузка на колесо	Min. Wheel Load			16.1	16.3	16.4	18.5	19.9	22.2	29.0	35.3
	Кол-во колёс крана	Crane Wheel Q'ty	PCS		4	4	4	4	4	4	4	4
	Рекомендуемые рельсы	Crane Rail			P30	P30	P30	P30	P30	P30	P30	P43
Скорость Speed	Скорость подъёма	Lifting Speed	m/min		0 - 5							
	Скорость тележки	Trolley Speed			0 - 20							
	Скорость моста	Bridge Speed			0 - 32							
Мощность двигателя Motor Power	Двигатель подъёма	Lifting Motor	kW		15	15	15	15	15	15	15	15
	Двигатель тележки	Trolley Motor			2×1.1	2×1.1	2×1.1	2×1.1	2×1.1	2×1.1	2×1.1	2×1.1
	Двигатель моста	Bridge Motor			2×0.65	2×0.65	2×0.65	2×1.10	2×1.10	2×1.10	2×1.10	2×1.10
	Общая мощность	Crane Power			18.5	18.5	18.5	19.4	19.4	19.4	19.4	19.4
Основные размеры Main Dimension	Уровень головки рельса	Top of Rail Height	H4	mm	9000 (или под заказ/or specified by clients)							
	Верхний просвет	Top Clearance	Min.h		≥ 200 (GB/T 14405-2011)							
	Размер C	C dimension	C		850							
	Высота от крюка до верха крана	Hook to Crane Top	C2		1032	1162	1284	1504	1504	1510	2187	2191
	Высота от рельса до верха крана	Rail to Crane Top	H3		1050	1050	1300	1300	1500	1500	1600	1600
	Высота подъёма	Lifting Height	H		9018	9018	9016	8996	8996	8990	8413	8409
	Высота самой низкой точки крыши	Ceiling to Floor Height	H2		10250	10250	10500	10500	10700	10700	10800	10800
	Высота нижней части балки	Girder Bottom Height	H1		9868	9738	9866	9846	9846	9840	9263	9259
	Левый предел крюка	Hook Approach L.	Min.R1		540	540	670	680	800	820	840	910
	Правый предел крюка	Hook Approach R.	Min.R2		430	430	510	530	570	600	690	760
	От центра рельса до левой стены	Rail Center to Left Wall	L4		244	244	244	244	244	244	246	246
	От центра рельса до правой стены	Rail Center to Right Wall	L3		244	244	244	244	244	244	246	246
	Колёсная база крана	Bridge Wheel Base	WB		1800	1800	1800	2200	2700	3100	3800	4500
	Колёсная база тележки	Trolley Rail Guage	Lxc		/	/	/	/	/	/	/	/
	Высота буфера	Buffer Height	H5		150	150	150	150	150	150	150	150
	Ширина крана	Crane Width	L1		2676	2676	2710	2710	3210	3610	4424	5124
	Поперечная сила	Guiding (contact)Force	S	kN	20.50	22.90	23.50	25.40	27.00	27.20	27.70	28.20
	Тормозное усилие буфера	Buffer Force	Bf	kN	34.0	38.0	42.0	48.0	55.0	62.0	69.0	76.0

Примечание: данные таблицы соответствуют уровню головки рельса 9 м и предназначены только для использования заказчиками и проектными организациями в качестве справочных материалов.
Если у вас есть особые требования, пожалуйста, свяжитесь с нами.
Note: Above data was based on 9m (top of rail) and for refering only. Please contact us if any question.

Однобалочные мостовые краны
Single Girder Overhead Cranes

16t

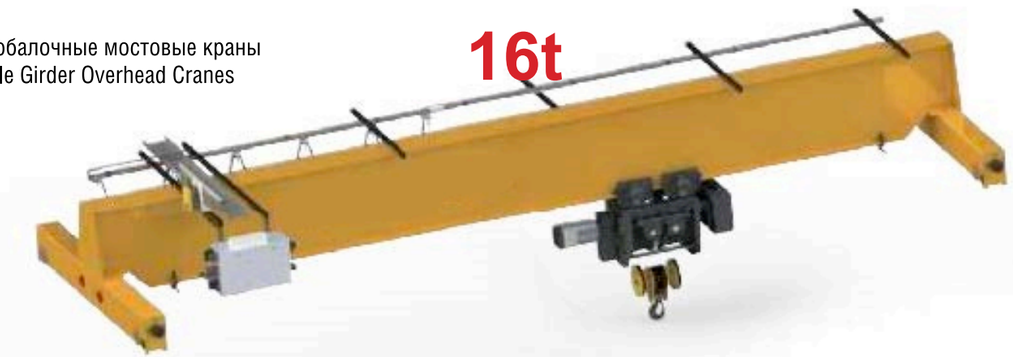

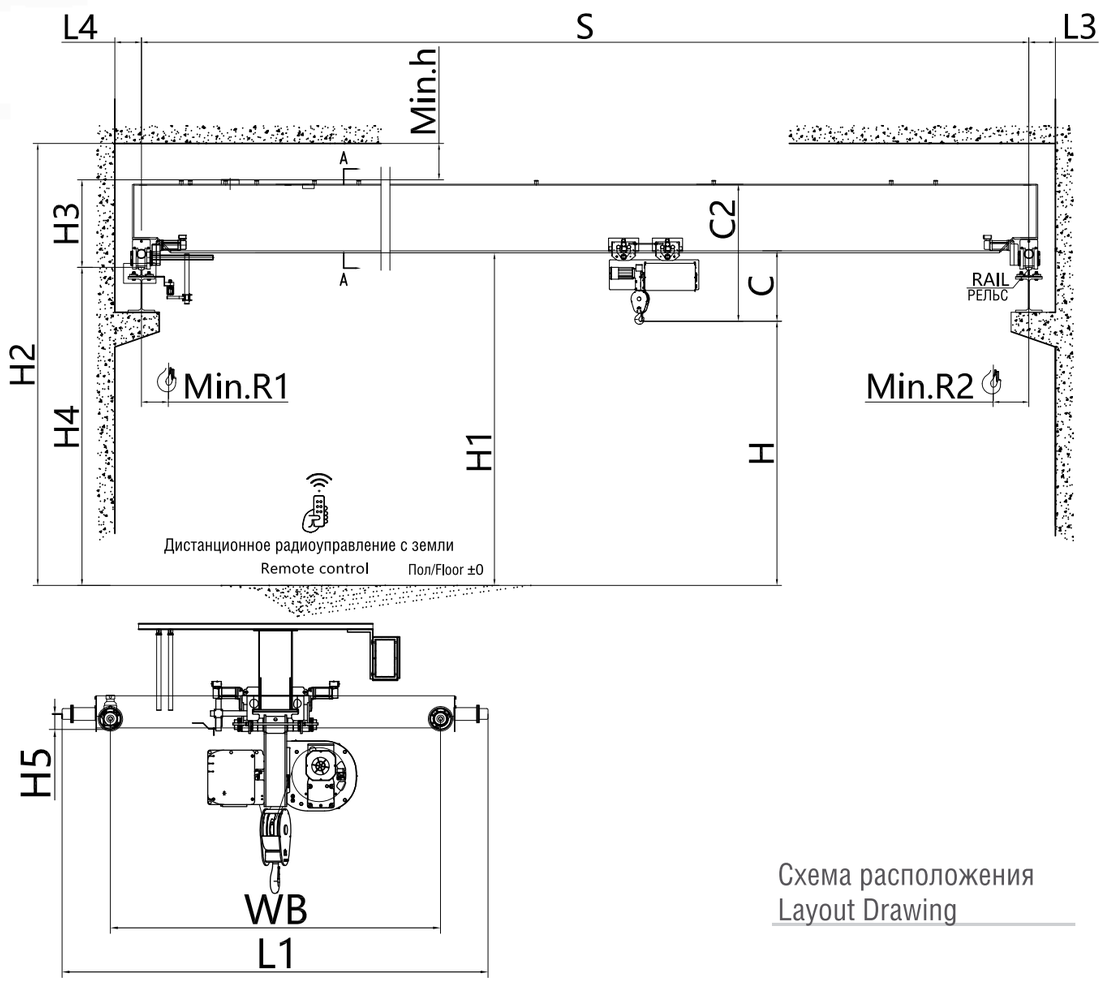

Схема расположения
Layout Drawing

Грузоподъёмность/Класс SWL/Class 16t / A5 Тельфер со стандартным просветом

Пролёт/Span		S	m		7.5	10.5	13.5	16.5	19.5	22.5	25.5	28.5
Основные параметры Basic Data	Общий собственный вес	Crane Weight	t		3.47	4.18	5.06	6.25	7.45	8.85	12.00	14.86
	Собственный вес тележки	Trolley Weight			1.03	1.03	1.03	1.03	1.03	1.03	1.03	1.03
	Макс. нагрузка на колесо	Max. Wheel Load	kN		79.9	83.5	87.6	91.5	95.9	100.5	109.8	117.0
	Мин. нагрузка на колесо	Min. Wheel Load			16.1	16.3	16.4	18.5	19.9	22.2	29.0	35.3
	Кол-во колёс крана	Crane Wheel Q'ty	PCS		4	4	4	4	4	4	4	4
	Рекомендуемые рельсы	Crane Rail			P30	P30	P30	P30	P30	P30	P30	P43
Скорость Speed	Скорость подъёма	Lifting Speed	m/min		0 - 5							
	Скорость тележки	Trolley Speed			0 - 20							
	Скорость моста	Bridge Speed			0 - 32							
Мощность двигателя Motor Power	Двигатель подъёма	Lifting Motor	kW		15	15	15	15	15	15	15	15
	Двигатель тележки	Trolley Motor			4×0.65	4×0.65	4×0.65	4×0.65	4×0.65	4×0.65	4×0.65	4×0.65
	Двигатель моста	Bridge Motor			2×0.65	2×0.65	2×0.65	2×1.10	2×1.10	2×1.10	2×1.10	2×1.10
	Общая мощность	Crane Power			18.9	18.9	18.9	19.5	19.5	19.5	19.5	19.5
Основные размеры Main Dimension	Уровень головки рельса	Top of Rail Height	H4	mm	9000 (или под заказ/or specified by clients)							
	Верхний просвет	Top Clearance	Min.h		≥ 200 (GB/T 14405-2011)							
	Размер C	C dimension	C		1750							
	Высота от крюка до верха крана	Hook to Crane Top	C2		1932	2062	2184	2404	2404	2410	3087	3091
	Высота от рельса до верха крана	Rail to Crane Top	H3		1050	1050	1300	1300	1500	1500	1600	1600
	Высота подъёма	Lifting Height	H		8118	8116	8116	8096	8096	8090	7513	7509
	Высота самой низкой точки крыши	Ceiling to Floor Height	H2		10250	10250	10500	10500	10700	10700	10800	10800
	Высота нижней части балки	Girder Bottom Height	H1		9868	9866	9866	9846	9846	9840	9263	9259
	Левый предел крюка	Hook Approach L.	Min.R1		540	540	670	680	800	820	840	910
	Правый предел крюка	Hook Approach R.	Min.R2		430	430	510	530	570	600	690	760
	От центра рельса до левой стены	Rail Center to Left Wall	L4		244	244	244	244	244	244	246	246
	От центра рельса до правой стены	Rail Center to Right Wall	L3		244	244	244	244	244	244	246	246
	Колёсная база крана	Bridge Wheel Base	WB		1800	1800	1800	2200	2700	3100	3800	4500
	Колёсная база тележки	Trolley Rail Guage	Lxc		/	/	/	/	/	/	/	/
	Высота буфера	Buffer Height	H5		150	150	150	150	150	150	150	150
	Ширина крана	Crane Width	L1		2676	2676	2710	2710	3210	3610	4424	5124
	Поперечная сила	Guiding (contact)Force	S	kN	20.50	22.00	23.50	25.40	27.00	27.20	27.70	28.20
	Тормозное усилие буфера	Buffer Force	Bf	kN	34.0	38.0	42.0	48.0	55.0	62.0	69.0	76.0

Примечание: данные таблицы соответствуют уровню головки рельса 9 м и предназначены только для использования заказчиками и проектными организациями в качестве справочных материалов.
Если у вас есть особые требования, пожалуйста, свяжитесь с нами.
Note: Above data was based on 9m (top of rail) and for refering only. Please contact us if any question.

Однобалочные мостовые краны
Single Girder Overhead Cranes

20t

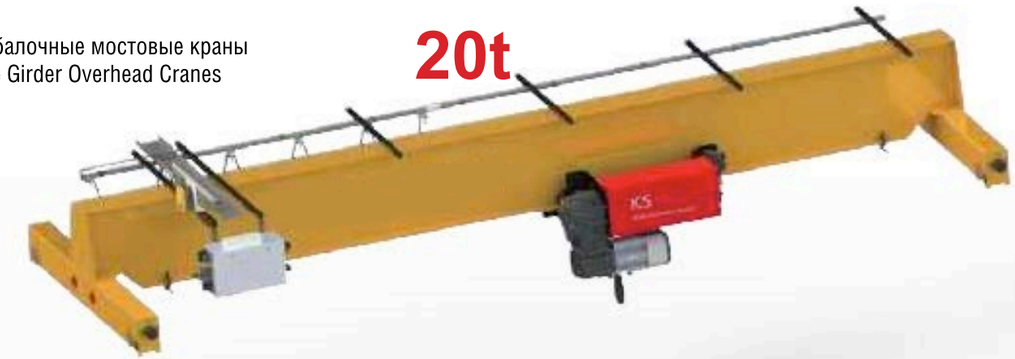

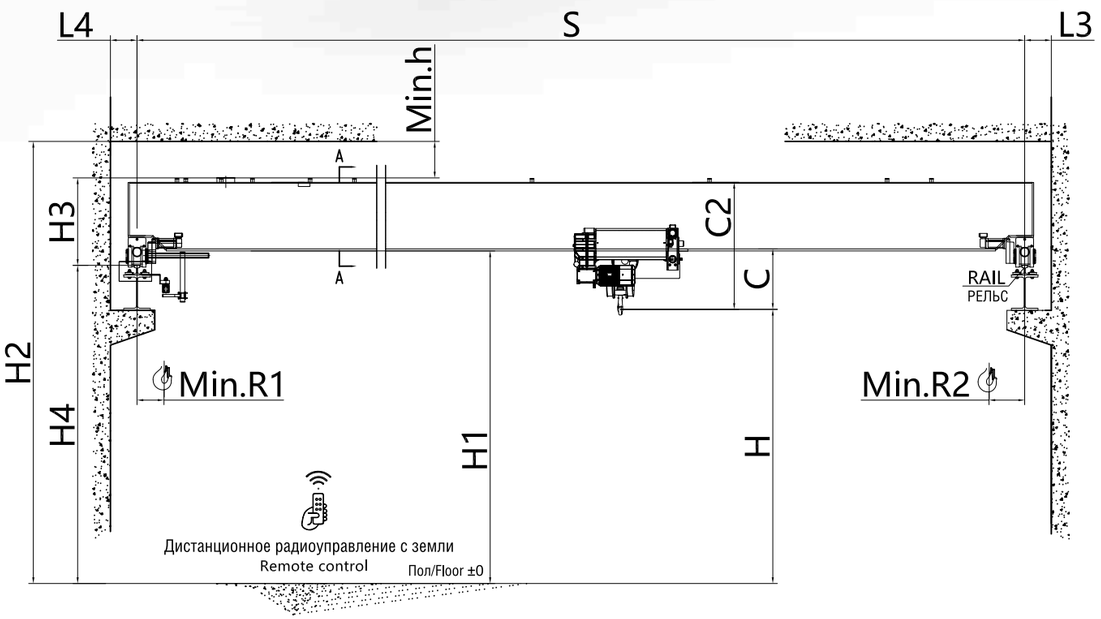

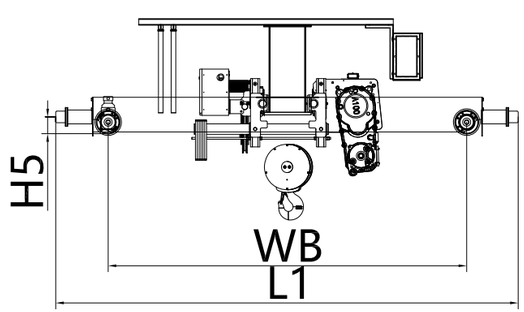

Схема расположения
Layout Drawing

Грузоподъёмность/Класс SWL/Class 20t / A5 Тельфер с малым просветом

Пролёт/Span		S	m		10.5	13.5	16.5	19.5	22.5	25.5	28.5
Основные параметры Basic Data	Общий собственный вес	Crane Weight	t		4.93	6.21	7.25	8.70	11.02	13.23	15.90
	Собственный вес тележки	Trolley Weight			1.54	1.54	1.54	1.54	1.54	1.54	1.54
	Макс. нагрузка на колесо	Max. Wheel Load	kN		103.3	108.8	112.9	117.4	127.5	133.4	140.6
	Мин. нагрузка на колесо	Min. Wheel Load			17.8	18.8	19.9	22.5	29.1	33.6	40.0
	Кол-во колёс крана	Crane Wheel Q'ty	PCS		4	4	4	4	4	4	4
	Рекомендуемые рельсы	Crane Rail			P30	P30	P30	P30	P30	P43	P43
Скорость Speed	Скорость подъёма	Lifting Speed	m/min		0 - 4						
	Скорость тележки	Trolley Speed			0 - 20						
	Скорость моста	Bridge Speed			0 - 32						
Мощность двигателя Motor Power	Двигатель подъёма	Lifting Motor	kW		15	15	15	15	15	15	15
	Двигатель тележки	Trolley Motor			2×1.1	2×1.1	2×1.1	2×1.1	2×1.1	2×1.1	2×1.1
	Двигатель моста	Bridge Motor			2×1.10	2×1.10	2×1.10	2×1.10	2×1.10	4×0.65	4×0.65
	Общая мощность	Crane Power			19.4	19.4	19.4	19.4	19.4	19.8	19.8
Основные размеры Main Dimension	Уровень головки рельса	Top of Rail Height	H4	mm	9000 (или под заказ/or specified by clients)						
	Верхний просвет	Top Clearance	Min.h		≥ 200 (GB/T 14405-2011)						
	Размер C	C dimension	C		850						
	Высота от крюка до верха крана	Hook to Crane Top	C2		1670	1792	2010	2016	2162	2168	2412
	Высота от рельса до верха крана	Rail to Crane Top	H3		1186	1362	1521	1588	1912	1924	2282
	Высота подъёма	Lifting Height	H		8516	8570	8572	8572	8750	8756	8870
	Высота самой низкой точки крыши	Ceiling to Floor Height	H2		9386	10562	10721	10788	11112	11124	11482
	Высота нижней части балки	Girder Bottom Height	H1		9366	9420	9422	9422	9600	9606	9720
	Левый предел крюка	Hook Approach L.	Min.R1		1170	1170	1170	1170	1480	1480	1690
	Правый предел крюка	Hook Approach R.	Min.R2		950	950	950	950	1250	1250	1250
	От центра рельса до левой стены	Rail Center to Left Wall	L4		244	244	244	244	258	258	258
	От центра рельса до правой стены	Rail Center to Right Wall	L3		244	244	244	244	258	258	258
	Колёсная база крана	Bridge Wheel Base	WB		2200	2200	2200	2700	3100	3800	4500
	Колёсная база тележки	Trolley Rail Guage	Lxc		/	/	/	/	/	/	/
	Высота буфера	Buffer Height	H5		150	150	150	150	150	150	150
	Ширина крана	Crane Width	L1		10771	13771	16744	19771	22796	25796	28796
	Поперечная сила	Guiding (contact)Force	S	kN	35.10	37.00	38.50	39.80	41.60	42.70	43.30
	Тормозное усилие буфера	Buffer Force	Bf	kN	13.0	18.0	23.0	24.70	26.80	28.60	29.90

Примечание: данные таблицы соответствуют уровню головки рельса 9 м и предназначены только для использования заказчиками и проектными организациями в качестве справочных материалов.
Если у вас есть особые требования, пожалуйста, свяжитесь с нами.
Note: Above data was based on 9m (top of rail) and for refering only. Please contact us if any question.

Однобалочные мостовые краны
Single Girder Overhead Cranes

20t

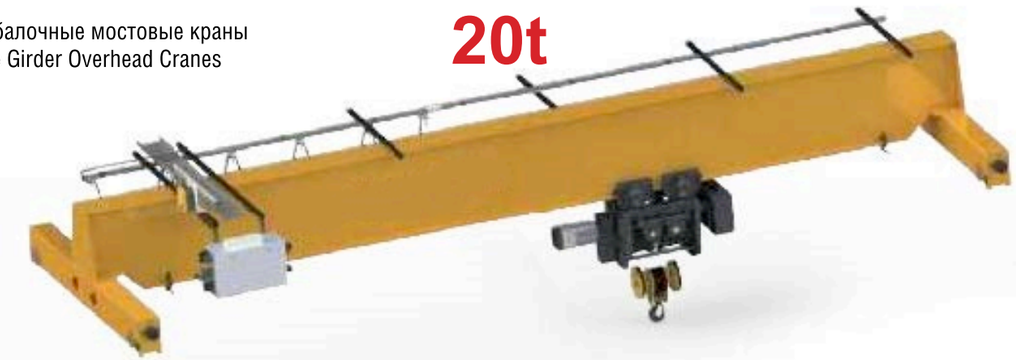

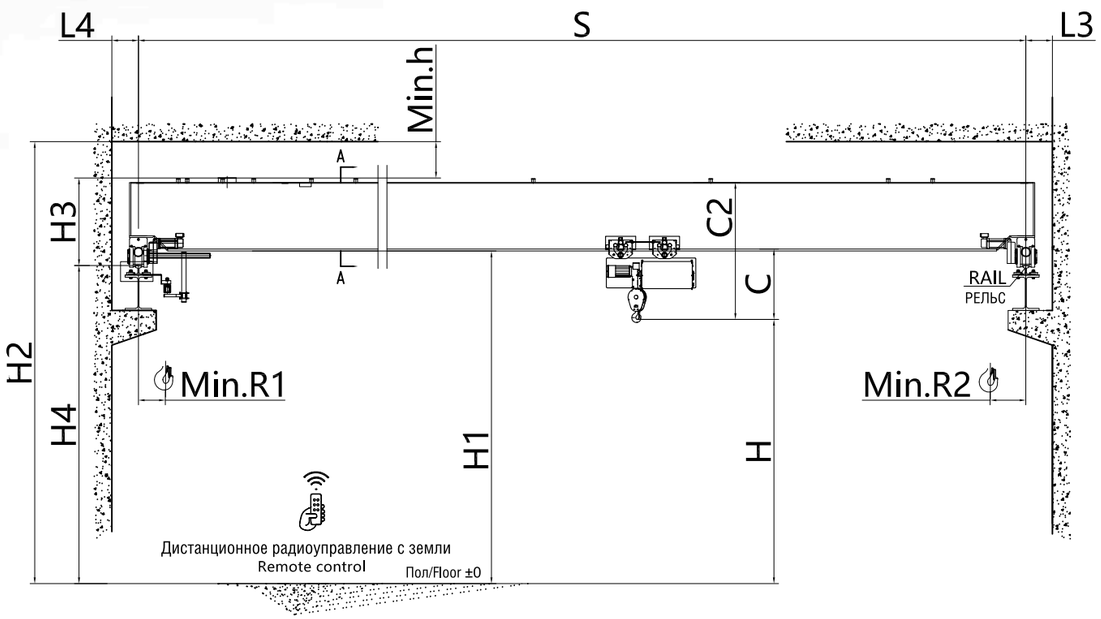

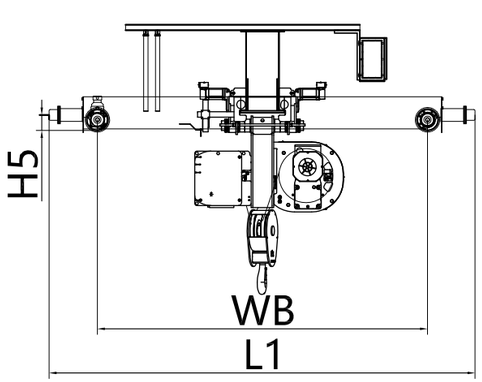

Схема расположения
Layout Drawing

Грузоподъёмность/Класс SWL/Class 20t / A5 Тельфер со стандартным просветом

Пролёт/Span		S	m		10.5	13.5	16.5	19.5	22.5	25.5	28.5
Основные параметры Basic Data	Общий собственный вес	Crane Weight	t		4.93	6.21	7.25	8.70	11.02	13.23	15.90
	Собственный вес тележки	Trolley Weight			1.54	1.54	1.54	1.54	1.54	1.54	1.54
	Макс. нагрузка на колесо	Max. Wheel Load	kN		103.3	108.8	112.9	117.4	127.5	133.4	140.6
	Мин. нагрузка на колесо	Min. Wheel Load			17.8	18.8	19.9	22.5	29.1	33.6	40.0
	Кол-во колёс крана	Crane Wheel Q'ty	PCS		4	4	4	4	4	4	4
	Рекомендуемые рельсы	Crane Rail			P30	P30	P30	P30	P30	P43	P43
Скорость Speed	Скорость подъёма	Lifting Speed	m/min		0 - 4						
	Скорость тележки	Trolley Speed			0 - 20						
	Скорость моста	Bridge Speed			0 - 32						
Мощность двигателя Motor Power	Двигатель подъёма	Lifting Motor	kW		15	15	15	15	15	15	15
	Двигатель тележки	Trolley Motor			4×0.65	4×0.65	4×0.65	4×0.65	4×0.65	4×0.65	4×0.65
	Двигатель моста	Bridge Motor			2×1.10	2×1.10	2×1.10	2×1.10	2×1.10	4×0.65	4×0.65
	Общая мощность	Crane Power			19.8	19.8	19.8	19.8	19.8	20.2	20.2
Основные размеры Main Dimension	Уровень головки рельса	Top of Rail Height	H4	mm	9000 (или под заказ/or specified by clients)						
	Верхний просвет	Top Clearance	Min.h		≥ 200 (GB/T 14405-2011)						
	Размер C	C dimension	C		1750						
	Высота от крюка до верха крана	Hook to Crane Top	C2		2570	2692	2910	2916	3062	3068	3312
	Высота от рельса до верха крана	Rail to Crane Top	H3		1186	1362	1521	1588	1912	1924	2282
	Высота подъёма	Lifting Height	H		7616	7616	7672	7672	7850	7856	7970
	Высота самой низкой точки крыши	Ceiling to Floor Height	H2		9386	10562	10721	10788	11112	11124	11482
	Высота нижней части балки	Girder Bottom Height	H1		9366	9420	9422	9422	9600	9606	9720
	Левый предел крюка	Hook Approach L.	Min.R1		1170	1170	1170	1170	1480	1480	1690
	Правый предел крюка	Hook Approach R.	Min.R2		950	950	950	950	1250	1250	1250
	От центра рельса до левой стены	Rail Center to Left Wall	L4		244	244	244	244	258	258	258
	От центра рельса до правой стены	Rail Center to Right Wall	L3		244	244	244	244	258	258	258
	Колёсная база крана	Bridge Wheel Base	WB		2200	2200	2200	2700	3100	3800	4500
	Колёсная база тележки	Trolley Rail Guage	Lxc		/	/	/	/	/	/	/
	Высота буфера	Buffer Height	H5		150	150	150	150	150	150	150
	Ширина крана	Crane Width	L1		10771	13771	16744	19771	22796	25796	28796
	Поперечная сила	Guiding (contact)Force	S	kN	35.10	37.00	38.50	39.30	41.30	42.70	43.30
	Тормозное усилие буфера	Buffer Force	Bf	kN	13.0	18.0	23.0	24.70	26.80	28.60	29.90

Примечание: данные таблицы соответствуют уровню головки рельса 9 м и предназначены только для использования заказчиками и проектными организациями в качестве справочных материалов.
Если у вас есть особые требования, пожалуйста, свяжитесь с нами.
Note: Above data was based on 9m (top of rail) and for refering only. Please contact us if any question.

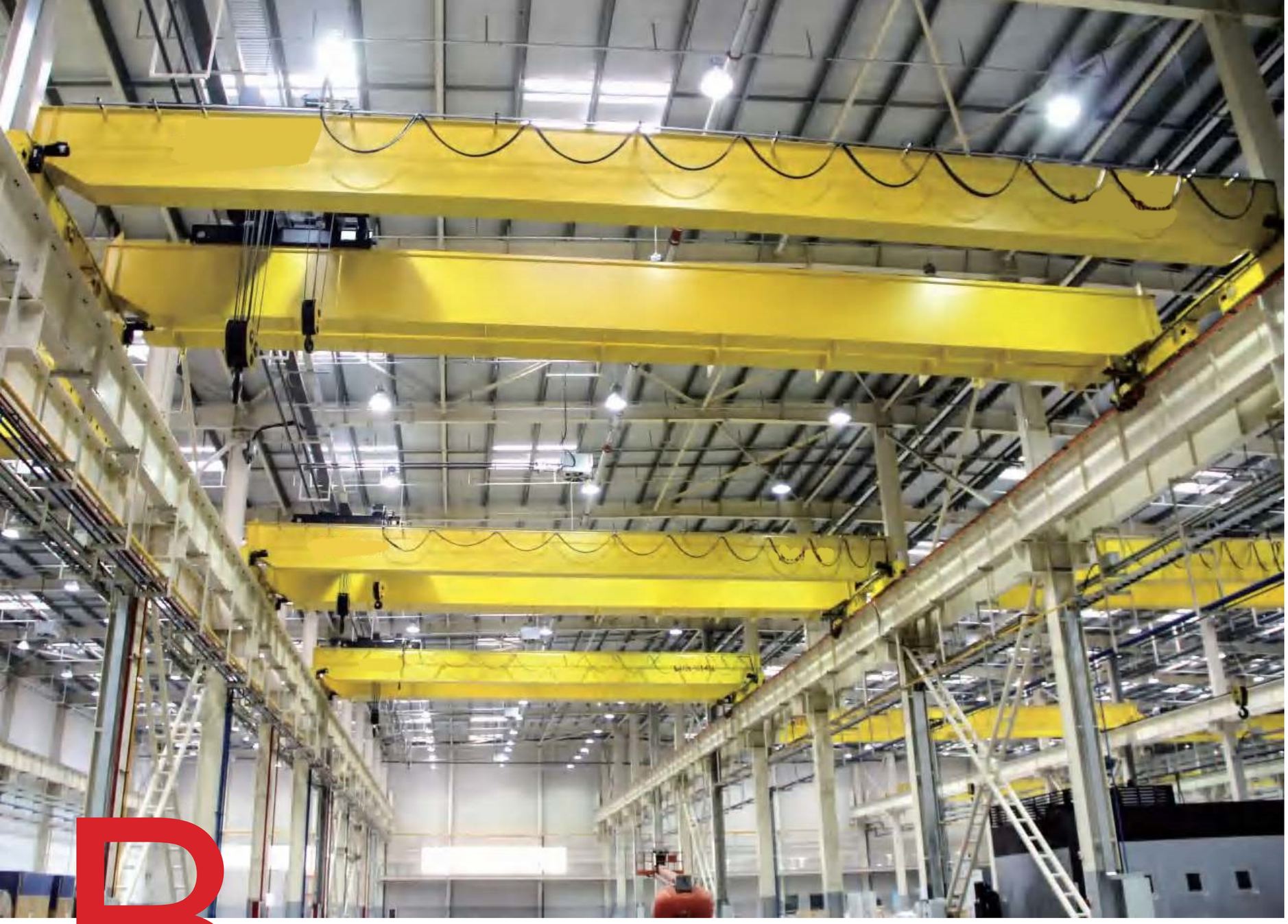

B

Двухбалочные мостовые краны (евро)
Double Girder Overhead Cranes

Твёрдая поверхность шестерней, плавный привод,
улучшенный дизайн, малый вес, низкая нагрузка на колесо
Малая высота, компактная конструкция
Инверторное управление, плавность движений
Контроль в режиме реального времени,
безопасность подъёма и перемещения грузов

Excellent design, Space saving
Stepless control, Smoothly running
Safety monitoring

Двухбалочные мостовые краны
Double Girder Overhead Cranes **5t**

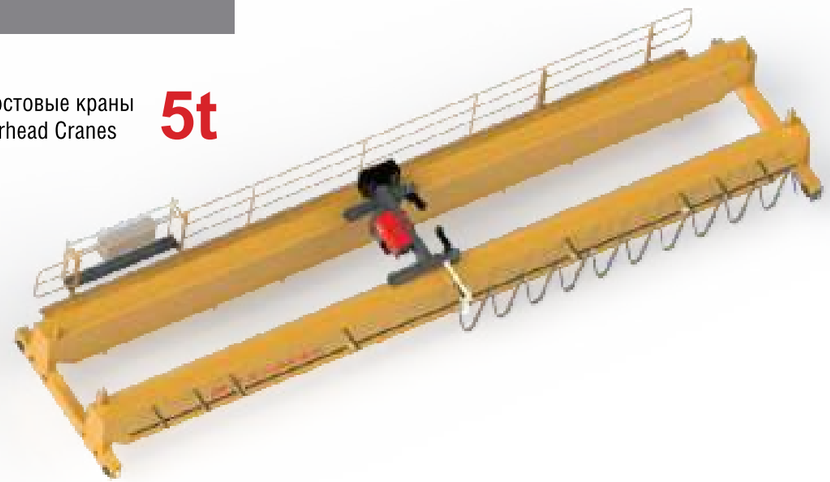

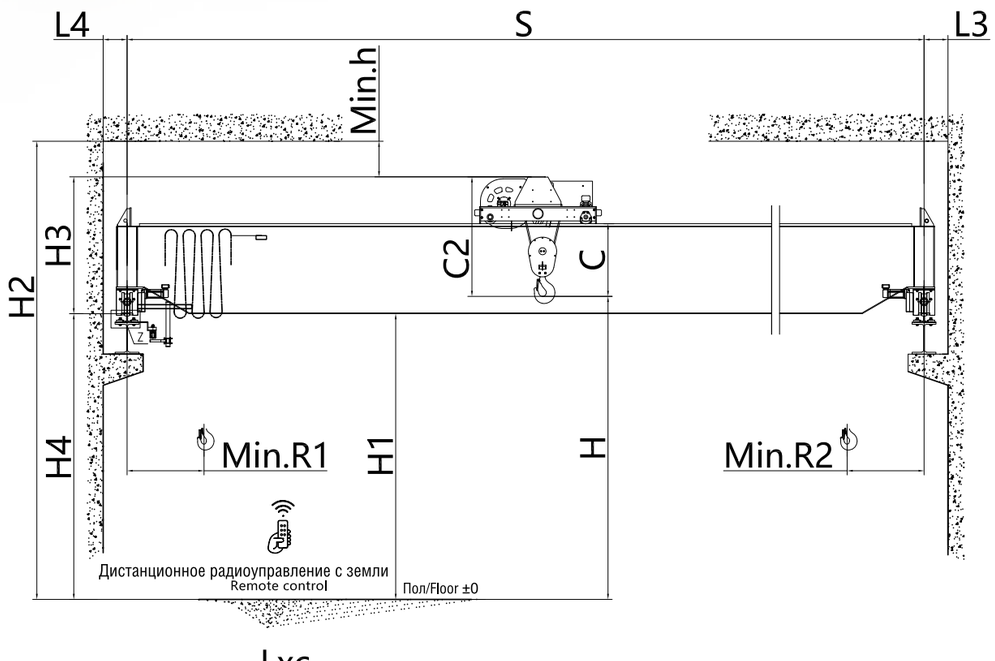

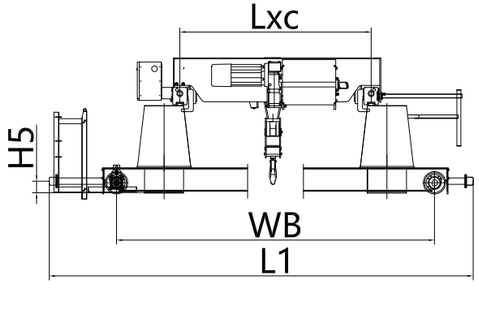

Схема расположения
Layout Drawing

Грузоподъёмность/Класс SWL/Class 5t / A5

Пролёт/Span		S	m		10.5	13.5	16.5	19.5	22.5	25.5	28.5	31.5	34.5
Основные параметры Basic Data	Общий собственный вес	Crane Weight	t		3.56	5.18	6.80	8.92	10.75	13.19	15.75	18.93	23.31
	Собственный вес тележки	Trolley Weight			0.37	0.38	0.38	0.38	0.38	0.38	0.38	0.38	0.38
	Макс. нагрузка на колесо	Max. Wheel Load	kN		35.9	42.7	47.6	52.7	56.7	63.1	69.2	76.9	87.8
	Мин. нагрузка на колесо	Min. Wheel Load			6.6	9.8	12.7	17.6	22.1	27.5	33.7	41.4	51.7
	Кол-во колёс крана	Crane Wheel Q'ty	PCS		4	4	4	4	4	4	4	4	4
	Рекомендуемые рельсы	Crane Rail			P22	P22	P22	P22	P22	P22	P22	P30	P30
Скорость Speed	Скорость подъёма	Lifting Speed	m/min		0 - 5								
	Скорость тележки	Trolley Speed			0 - 20								
	Скорость моста	Bridge Speed			0 - 32								
Мощность двигателя Motor Power	Двигатель подъёма	Lifting Motor	kW		5	5	5	5	5	5	5	5	5
	Двигатель тележки	Trolley Motor			2x0.3	2x0.3	2x0.3	2x0.3	2x0.3	2x0.3	2x0.3	2x0.3	2x0.3
	Двигатель моста	Bridge Motor			2x0.3	2x0.65	2x0.65	2x0.65	2x0.65	2x1.10	2x1.10	2x1.10	2x1.10
	Общая мощность	Crane Power			6.2	6.9	6.9	6.9	6.9	7.8	7.8	7.8	7.8
Основные размеры Main Dimension	Уровень головки рельса	Top of Rail Height	H4	mm	9000 (или под заказ/or specified by clients)								
	Верхний просвет	Top Clearance	Min.h		≥ 200 (GB/T 14405-2011)								
	Размер C	C dimension	C		380								
	Высота от крюка до верха крана	Hook to Crane Top	C2		821	821	821	821	821	821	821	821	821
	Высота от рельса до верха крана	Rail to Crane Top	H3		1000	1000	1200	1200	1300	1300	1450	1450	1450
	Высота подъёма	Lifting Height	H		9179	9179	9379	9379	9479	9479	9629	9629	9629
	Высота самой низкой точки крыши	Ceiling to Floor Height	H2		10200	10200	10400	10400	10500	10500	10650	10650	10650
	Высота нижней части балки	Girder Bottom Height	H1		8216	8295	8300	8321	8329	8353	8473	8428	8446
	Левый предел крюка	Hook Approach L.	Min.R1		590	590	590	590	590	590	590	590	590
	Правый предел крюка	Hook Approach R.	Min.R2		590	590	590	590	590	590	590	590	590
	От центра рельса до левой стены	Rail Center to Left Wall	L4		208	230	230	230	232	246	246	248	248
	От центра рельса до правой стены	Rail Center to Right Wall	L3		208	230	230	230	232	246	246	248	248
	Колёсная база крана	Bridge Wheel Base	WB		2200	2700	2700	3100	3800	3800	4500	5000	5500
	Колёсная база тележки	Trolley Rail Guage	Lxc		/	/	/	/	/	/	/	/	/
	Высота буфера	Buffer Height	H5		1200	1400	1400	1400	1400	1400	1400	1400	1400
	Ширина крана	Crane Width	L1		200	200	200	200	200	200	200	200	200
	Поперечная сила	Guiding (contact)Force	S	kN	2556	3150	3150	3550	4250	4310	5010	5510	6010
	Тормозное усилие буфера	Buffer Force	Bf	kN	13.3	14.7	16.1	17.5	18.9	20.3	21.7	23.1	24.5
					33	37	40	45	48	50	53	56	59

Примечание: данные таблицы соответствуют уровню головки рельса 9 м и предназначены только для использования заказчиками и проектными организациями в качестве справочных материалов.
Если у вас есть особые требования, пожалуйста, свяжитесь с нами.
Note: Above data was based on 9m (top of rail) and for refering only. Please contact us if any question.

Двухбалочные мостовые краны
Double Girder Overhead Cranes **6.3t**

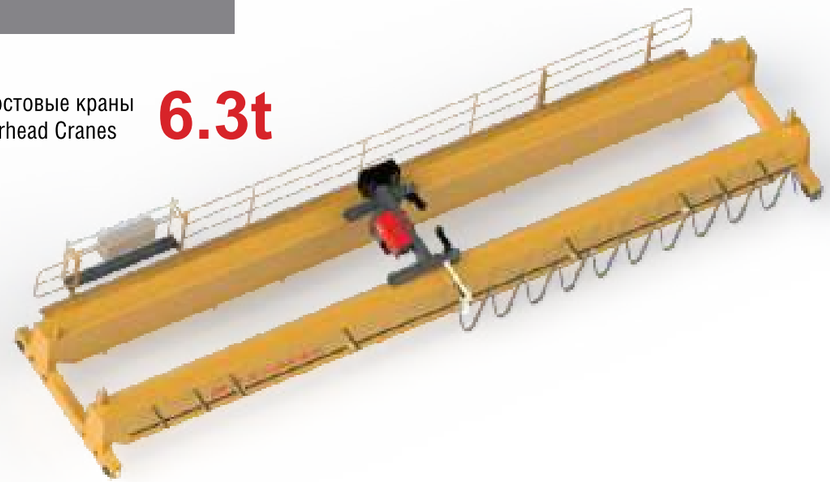

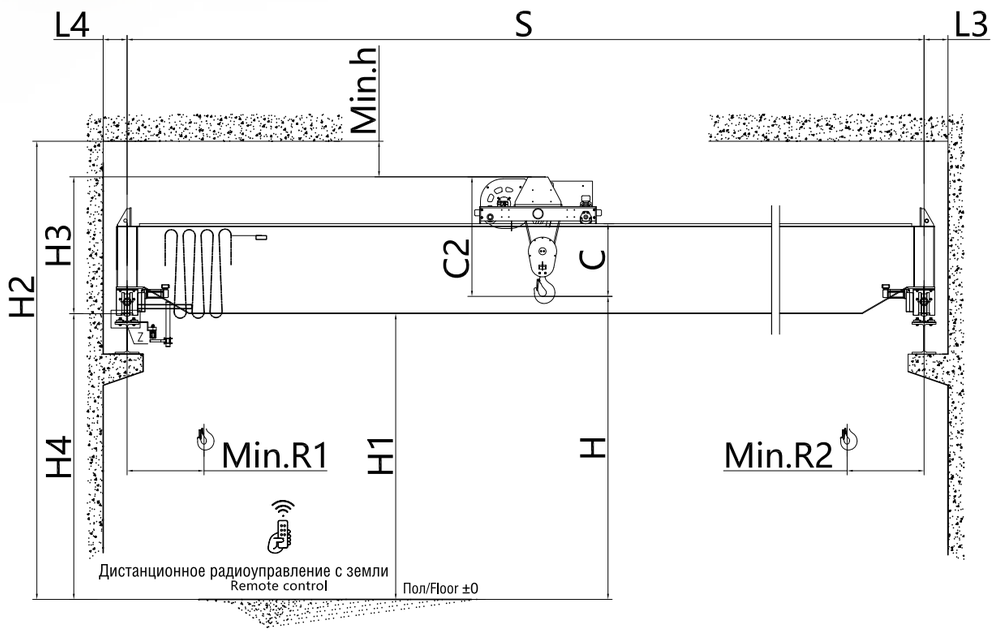

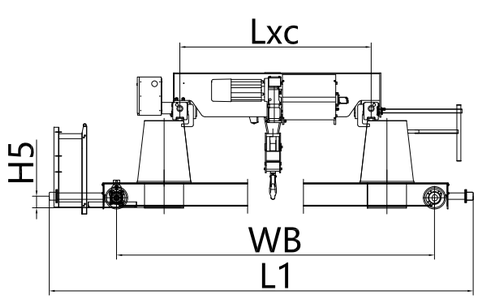

Схема расположения
Layout Drawing

Грузоподъёмность/Класс SWL/Class 6.3t / A5

Пролёт/Span		S	m		10.5	13.5	16.5	19.5	22.5	25.5	28.5	31.5	34.5
Основные параметры Basic Data	Общий собственный вес	Crane Weight	t		3.39	5.57	7.00	8.92	11.32	12.62	16.34	18.93	23.69
	Собственный вес тележки	Trolley Weight			0.37	0.38	0.38	0.38	0.38	0.38	0.38	0.38	0.38
	Макс. нагрузка на колесо	Max. Wheel Load	kN		43.0	50.5	55.1	59.5	64.8	68.5	77.3	83.5	95.4
	Мин. нагрузка на колесо	Min. Wheel Load			7.9	11.0	13.4	17.8	23.7	26.2	35.3	41.5	52.7
	Кол-во колёс крана	Crane Wheel Q'ty	PCS		4	4	4	4	4	4	4	4	4
	Рекомендуемые рельсы	Crane Rail			P22	P22	P22	P22	P22	P22	P22	P30	P30
Скорость Speed	Скорость подъёма	Lifting Speed	m/min		0 - 5								
	Скорость тележки	Trolley Speed			0 - 20								
	Скорость моста	Bridge Speed			0 - 32								
Мощность двигателя Motor Power	Двигатель подъёма	Lifting Motor	kW		5	5	5	5	5	5	5	5	5
	Двигатель тележки	Trolley Motor			2x0.3	2x0.3	2x0.3	2x0.3	2x0.3	2x0.3	2x0.3	2x0.3	2x0.3
	Двигатель моста	Bridge Motor			2x0.65	2x0.65	2x0.65	2x0.65	2x1.10	2x1.10	2x1.10	2x1.10	2x1.10
	Общая мощность	Crane Power			6.9	6.9	6.9	6.9	7.8	7.8	7.8	7.8	7.8
Основные размеры Main Dimension	Уровень головки рельса	Top of Rail Height	H4	mm	9000 (или под заказ/or specified by clients)								
	Верхний просвет	Top Clearance	Min.h		≥ 200 (GB/T 14405-2011)								
	Размер C	C dimension	C		380								
	Высота от крюка до верха крана	Hook to Crane Top	C2		821	821	821	821	821	821	821	821	821
	Высота от рельса до верха крана	Rail to Crane Top	H3		1000	1000	1200	1200	1300	1300	1450	1450	1450
	Высота подъёма	Lifting Height	H		9179	9179	9379	9379	9479	9859	9629	9629	9629
	Высота самой низкой точки крыши	Ceiling to Floor Height	H2		10200	10200	10400	10400	10500	10500	10650	10650	10650
	Высота нижней части балки	Girder Bottom Height	H1		8293	8319	8320	8341	8365	8367	8498	8592	8701
	Левый предел крюка	Hook Approach L.	Min.R1		590	590	590	590	590	590	590	590	590
	Правый предел крюка	Hook Approach R.	Min.R2		590	590	590	590	590	590	590	590	590
	От центра рельса до левой стены	Rail Center to Left Wall	L4		230	230	230	230	246	230	246	248	248
	От центра рельса до правой стены	Rail Center to Right Wall	L3		230	230	230	230	246	230	246	248	248
	Колёсная база крана	Bridge Wheel Base	WB		2200	2700	2700	3100	3800	3800	4500	5000	5500
	Колёсная база тележки	Trolley Rail Guage	Lxc		/	/	/	/	/	/	/	/	/
	Высота буфера	Buffer Height	H5		1200	1400	1400	1400	1400	1400	1400	1400	1400
	Ширина крана	Crane Width	L1		200	200	200	200	200	200	200	200	200
	Поперечная сила	Guiding (contact)Force	S	kN	2616	3150	3150	3550	4310	4250	5010	5510	6124
	Тормозное усилие буфера	Buffer Force	Bf	kN	14.7	16.1	17.5	18.9	20.3	21.7	23.1	24.5	25.9
					34	38	42	47	50	50	53	56	59

Примечание: данные таблицы соответствуют уровню головки рельса 9 м и предназначены только для использования заказчиками и проектными организациями в качестве справочных материалов.
Если у вас есть особые требования, пожалуйста, свяжитесь с нами.
Note: Above data was based on 9m (top of rail) and for refering only. Please contact us if any question.

Двухбалочные мостовые краны
Double Girder Overhead Cranes **10t**

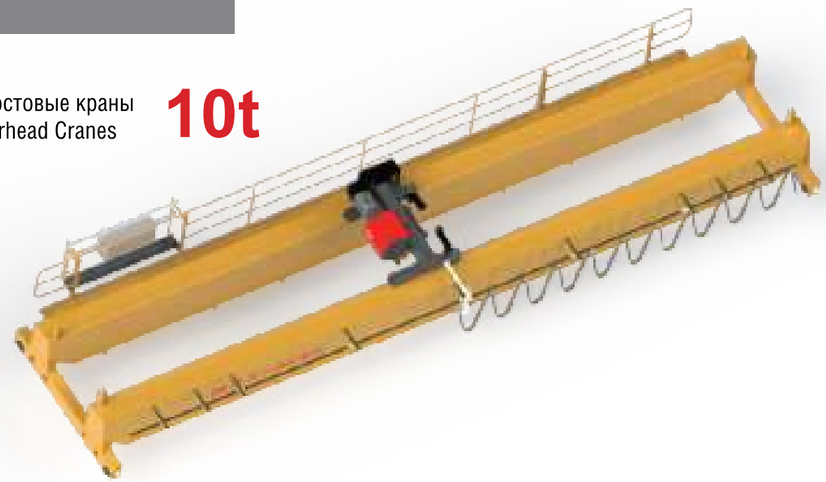

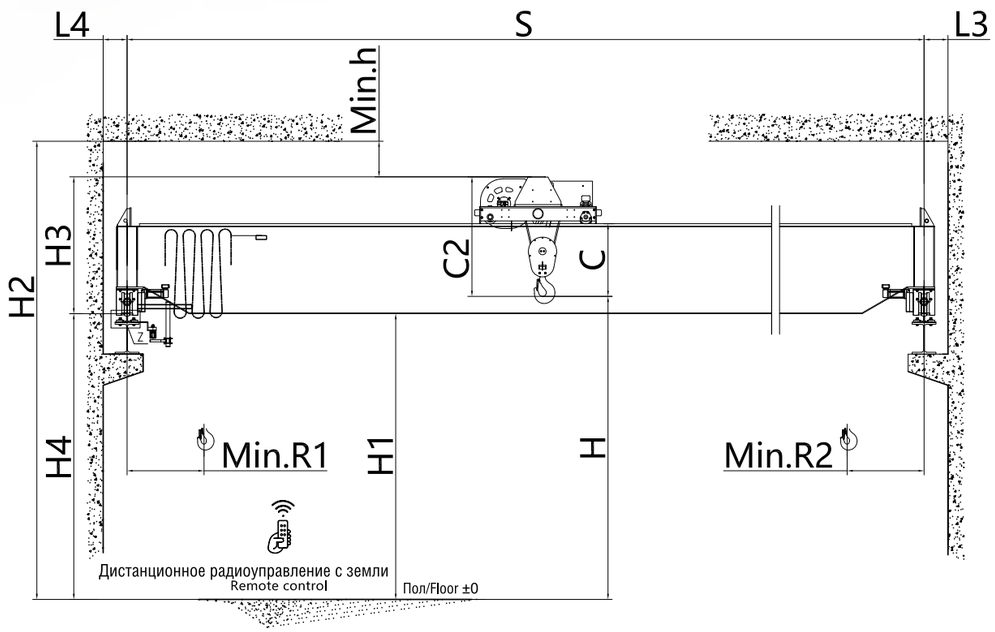

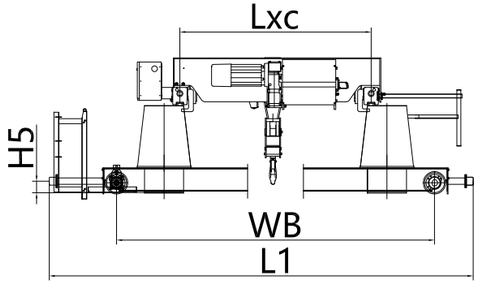

Схема расположения
Layout Drawing

Грузоподъёмность/Класс SWL/Class 10t / A5

Пролёт/Span		S	m		10.5	13.5	16.5	19.5	22.5	25.5	28.5	31.5	34.5
Основные параметры Basic Data	Общий собственный вес	Crane Weight	t		4.57	6.52	8.30	10.08	12.36	14.42	17.53	20.62	26.36
	Собственный вес тележки	Trolley Weight			0.69	0.69	0.69	0.69	0.69	0.69	0.69	0.69	0.69
	Макс. нагрузка на колесо	Max. Wheel Load	kN		62.9	69.0	74.5	79.1	84.4	90.1	97.6	105.3	119.6
	Мин. нагрузка на колесо	Min. Wheel Load			10.3	13.7	16.7	20.6	26.1	30.5	38.0	45.3	58.9
	Кол-во колёс крана	Crane Wheel Q'ty	PCS		4	4	4	4	4	4	4	4	4
	Рекомендуемые рельсы	Crane Rail			P22	P22	P22	P22	P22	P30	P30	P30	P30
Скорость Speed	Скорость подъёма	Lifting Speed	m/min		0 - 5								5/0.83
	Скорость тележки	Trolley Speed			0 - 20								
	Скорость моста	Bridge Speed			0 - 32								
Мощность двигателя Motor Power	Двигатель подъёма	Lifting Motor	kW		9	9	9	9	9	9	9	9	9/1.4
	Двигатель тележки	Trolley Motor			2x0.65	2x0.65	2x0.65	2x0.65	2x0.65	2x0.65	2x0.65	2x0.65	2x0.65
	Двигатель моста	Bridge Motor			2x0.65	2x0.65	2x0.65	2x1.10	2x1.10	2x1.10	2x1.10	2x2.20	2x3.00
	Общая мощность	Crane Power			11.6	11.6	11.6	12.5	12.5	12.5	12.5	14.7	16.3
Основные размеры Main Dimension	Уровень головки рельса	Top of Rail Height	H4	mm	9000 (или под заказ/or specified by clients)								
	Верхний просвет	Top Clearance	Min.h		≥ 200 (GB/T 14405-2011)								
	Размер C	C dimension	C		507								
	Высота от крюка до верха крана	Hook to Crane Top	C2		1088	1088	1088	1088	1088	1088	1088	1088	1088
	Высота от рельса до верха крана	Rail to Crane Top	H3		1200	1200	1400	1400	1650	1650	1850	1850	1850
	Высота подъёма	Lifting Height	H		9112	9112	9312	9312	9562	9562	9762	9762	9762
	Высота самой низкой точки крыши	Ceiling to Floor Height	H2		10400	10400	10600	10600	10850	10850	11050	11050	11050
	Высота нижней части балки	Girder Bottom Height	H1		8464	8471	8490	8510	8592	8545	8478	8628	8405
	Левый предел крюка	Hook Approach L.	Min.R1		650	650	650	650	650	650	650	650	650
	Правый предел крюка	Hook Approach R.	Min.R2		650	650	650	650	650	650	650	650	650
	От центра рельса до левой стены	Rail Center to Left Wall	L4		230	244	244	244	246	246	246	248	248
	От центра рельса до правой стены	Rail Center to Right Wall	L3		230	244	244	244	246	246	246	248	248
	Колёсная база крана	Bridge Wheel Base	WB		2700	2700	2700	3100	3800	3800	4500	5000	5500
	Колёсная база тележки	Trolley Rail Guage	Lxc		/	/	/	/	/	/	/	/	/
	Высота буфера	Buffer Height	H5		1400	1400	1400	1400	1400	1400	1400	1400	1400
	Ширина крана	Crane Width	L1		200	200	200	200	200	200	200	200	200
	Поперечная сила	Guiding (contact)Force	S	kN	3150	3210	3210	3610	4420	4310	5010	5584	6124
	Тормозное усилие буфера	Buffer Force	Bf	kN	22.0	23.2	24.4	25.6	26.8	32.3	34.3	34.3	38.3
					38	40	45	50	53	56	59	62	66

Примечание: данные таблицы соответствуют уровню головки рельса 9 м и предназначены только для использования заказчиками и проектными организациями в качестве справочных материалов.
Если у вас есть особые требования, пожалуйста, свяжитесь с нами.
Note: Above data was based on 9m (top of rail) and for refering only. Please contact us if any question.

Двухбалочные мостовые краны
Double Girder Overhead Cranes

12.5t

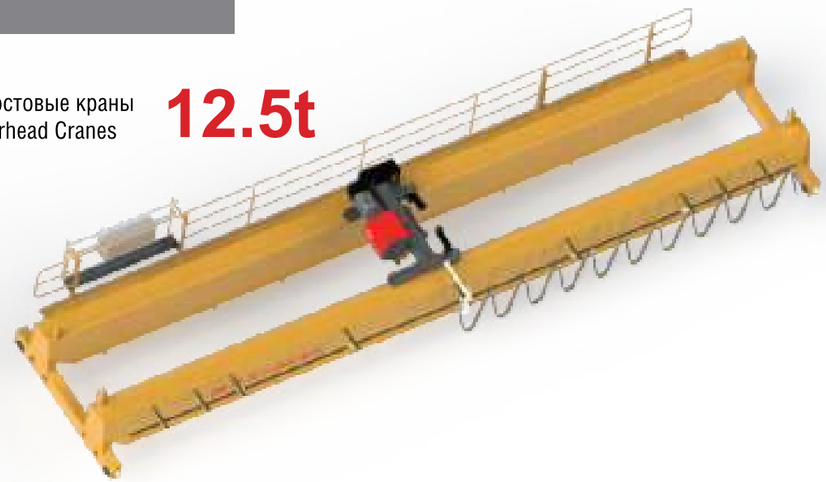

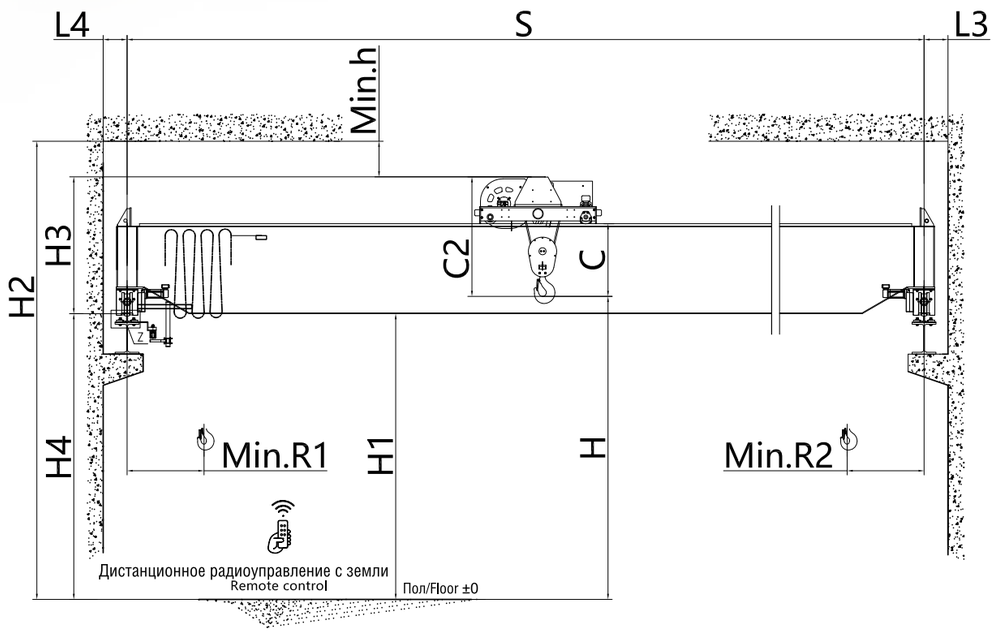

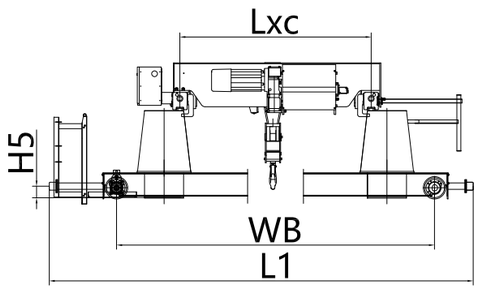

Схема расположения
Layout Drawing

Грузоподъёмность/Класс SWL/Class 12.5t / A5

Пролёт/Span		S	m		10.5	13.5	16.5	19.5	22.5	25.5	28.5	31.5	34.5
Основные параметры Basic Data	Общий собственный вес	Crane Weight	t		5.22	6.93	8.80	10.34	12.18	15.25	17.69	21.61	27.57
	Собственный вес тележки	Trolley Weight			0.69	0.69	0.69	0.69	0.69	0.69	0.69	0.69	0.69
	Макс. нагрузка на колесо	Max. Wheel Load	kN		76.6	82.4	87.9	92.0	96.3	104.5	110.3	120.0	134.8
	Мин. нагрузка на колесо	Min. Wheel Load			12.6	15.1	18.3	21.7	26.0	32.7	38.6	48.0	62.1
	Кол-во колёс крана	Crane Wheel Q'ty	PCS		4	4	4	4	4	4	4	4	4
	Рекомендуемые рельсы	Crane Rail			P22	P22	P22	P22	P22	P30	P30	P30	P43
Скорость Speed	Скорость подъёма	Lifting Speed	m/min		0 - 5								5/0.83
	Скорость тележки	Trolley Speed			0 - 20								
	Скорость моста	Bridge Speed			0 - 32								
Мощность двигателя Motor Power	Двигатель подъёма	Lifting Motor	kW		9	9	9	9	9	9	9	9	9/1.4
	Двигатель тележки	Trolley Motor			2x0.65	2x0.65	2x0.65	2x0.65	2x0.65	2x0.65	2x0.65	2x0.65	2x0.65
	Двигатель моста	Bridge Motor			2x0.65	2x0.65	2x1.10	2x1.10	2x1.10	2x1.10	2x1.10	2x2.20	2x3.00
	Общая мощность	Crane Power			11.6	11.6	12.5	12.5	12.5	12.5	12.5	14.7	16.3
Основные размеры Main Dimension	Уровень головки рельса	Top of Rail Height	H4	mm	9000 (или под заказ/or specified by clients)								
	Верхний просвет	Top Clearance	Min.h		≥ 200 (GB/T 14405-2011)								
	Размер C	C dimension	C		685								
	Высота от крюка до верха крана	Hook to Crane Top	C2		1282	1282	1282	1282	1282	1282	1282	1282	1282
	Высота от рельса до верха крана	Rail to Crane Top	H3		1200	1200	1400	1400	1650	1650	1850	1850	1850
	Высота подъёма	Lifting Height	H		8918	8918	9118	9118	9368	9368	9568	9568	9568
	Высота самой низкой точки крыши	Ceiling to Floor Height	H2		10400	10400	10600	10600	10850	10850	11050	11050	11050
	Высота нижней части балки	Girder Bottom Height	H1		8521	8531	8552	8582	8584	8595	8636	8686	8575
	Левый предел крюка	Hook Approach L.	Min.R1		650	650	650	650	650	650	650	650	840
	Правый предел крюка	Hook Approach R.	Min.R2		650	650	650	650	650	650	650	650	650
	От центра рельса до левой стены	Rail Center to Left Wall	L4		244	244	244	244	246	246	246	248	260
	От центра рельса до правой стены	Rail Center to Right Wall	L3		244	244	244	244	246	246	246	248	260
	Колёсная база крана	Bridge Wheel Base	WB		2700	2700	2700	3100	3800	3800	4500	5000	5500
	Колёсная база тележки	Trolley Rail Guage	Lxc		/	/	/	/	/	/	/	/	/
	Высота буфера	Buffer Height	H5		1400	1400	1400	1400	1400	1400	1400	1400	1400
	Ширина крана	Crane Width	L1		200	200	200	200	200	200	200	200	200
	Поперечная сила	Guiding (contact)Force	S	kN	3210	3210	3284	3610	4350	4384	5084	5624	6314
	Тормозное усилие буфера	Buffer Force	Bf	kN	23.2	24.4	25.6	26.8	32.3	34.3	34.3	38.3	42.3
					40	42	48	52	56	59	62	66	69

Примечание: данные таблицы соответствуют уровню головки рельса 9 м и предназначены только для использования заказчиками и проектными организациями в качестве справочных материалов.
Если у вас есть особые требования, пожалуйста, свяжитесь с нами.
Note: Above data was based on 9m (top of rail) and for refering only. Please contact us if any question.

Двухбалочные мостовые краны
Double Girder Overhead Cranes **15t**

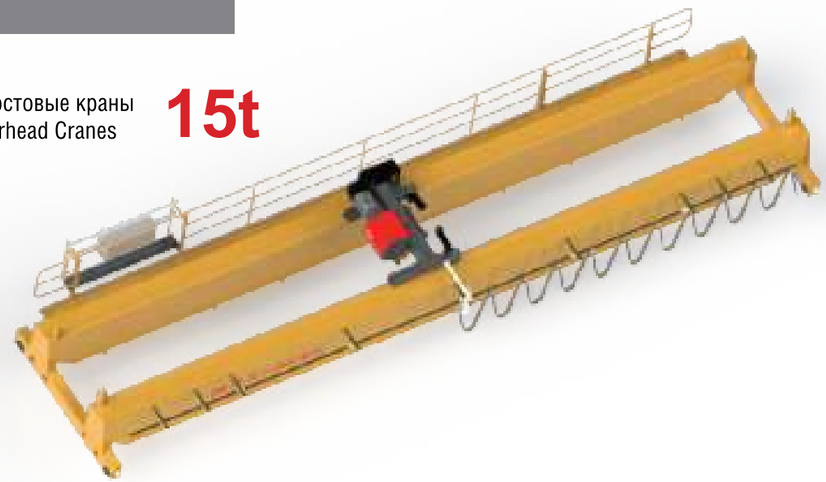

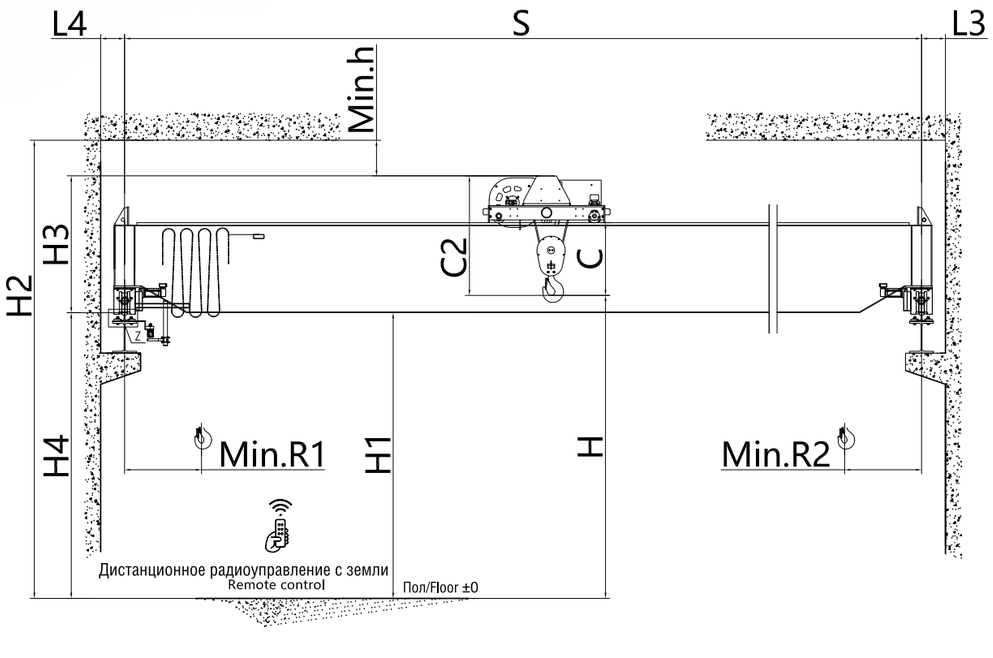

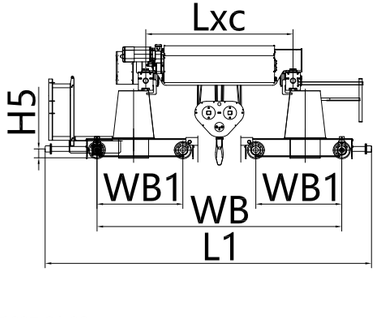

Схема расположения
Layout Drawing

Грузоподъёмность/Класс SWL/Class 15t / A5

Пролёт/Span		S	m		10.5	13.5	16.5	19.5	22.5	25.5	28.5	31.5	34.5
Основные параметры Basic Data	Общий собственный вес	Crane Weight	t		5.55	7.29	8.90	10.61	12.78	15.62	18.29	23.98	30.40
	Собственный вес тележки	Trolley Weight			0.96	0.96	0.96	0.96	0.96	0.96	0.96	1.76	1.89
	Макс. нагрузка на колесо	Max. Wheel Load	kN		47.9	50.6	53.1	55.7	58.7	62.7	65.9	73.6	81.8
	Мин. нагрузка на колесо	Min. Wheel Load			6.9	7.7	8.6	9.9	11.8	14.9	19.3	25.2	31.3
	Кол-во колёс крана	Crane Wheel Q'ty	PCS		8	8	8	8	8	8	8	8	8
	Рекомендуемые рельсы	Crane Rail			P22	P22	P22	P22	P30	P30	P30	P30	P30
Скорость Speed	Скорость подъёма	Lifting Speed	m/min		0 - 5								5/0.83
	Скорость тележки	Trolley Speed			0 - 20								
	Скорость моста	Bridge Speed			0 - 32								
Мощность двигателя Motor Power	Двигатель подъёма	Lifting Motor	kW		15	15	15	15	15	15	15	15	15/2.5
	Двигатель тележки	Trolley Motor			2x0.65	2x0.65	2x0.65	2x0.65	2x0.65	2x0.65	2x0.65	2x0.65	2x0.65
	Двигатель моста	Bridge Motor			2x1.1	2x1.1	2x1.1	2x1.1	2x1.1	2x1.1	2x1.1	2x2.2	2x3.0
	Общая мощность	Crane Power			18.5	18.5	18.5	18.5	18.5	18.5	18.5	20.7	22.3
Основные размеры Main Dimension	Уровень головки рельса	Top of Rail Height	H4	mm	9000 (или под заказ/or specified by clients)								
	Верхний просвет	Top Clearance	Min.h		≥ 200 (GB/T 14405-2011)								
	Размер C	C dimension	C		685								
	Высота от крюка до верха крана	Hook to Crane Top	C2		1282	1282	1282	1282	1282	1282	1282	1282	1282
	Высота от рельса до верха крана	Rail to Crane Top	H3		1350	1450	1550	1650	1800	1800	2000	2000	2000
	Высота подъёма	Lifting Height	H		9068	9168	9268	9368	9518	9518	9718	9718	9718
	Высота самой низкой точки крыши	Ceiling to Floor Height	H2		10550	10650	10750	10850	11000	11000	11200	11200	11200
	Высота нижней части балки	Girder Bottom Height	H1		8534	8555	8563	8581	8549	8412	8430	8458	8495
	Левый предел крюка	Hook Approach L.	Min.R1		720	720	720	720	720	720	720	1080	1090
	Правый предел крюка	Hook Approach R.	Min.R2		660	660	660	660	660	660	850	850	850
	От центра рельса до левой стены	Rail Center to Left Wall	L4		230	230	230	230	232	232	232	250	250
	От центра рельса до правой стены	Rail Center to Right Wall	L3		230	230	230	230	232	232	232	250	250
	Колёсная база крана	Bridge Wheel Base	WB		3686	3706	3706	3706	3706	3786	4417	5000	5500
	Колёсная база тележки	Trolley Rail Guage	Lxc		1200	1200	1200	1200	1200	1200	1800	1800	1800
	Высота буфера	Buffer Height	H5		2400	2400	2400	2400	2400	2400	2400	3100	3400
	Ширина крана	Crane Width	L1		200	200	200	200	200	200	200	200	200
	Поперечная сила	Guiding (contact)Force	S	kN	5268	5318	5318	5318	5318	5898	5829	5624	6314
	Тормозное усилие буфера	Buffer Force	Bf	kN	25.6	26.8	32.3	34.3	36.3	37.1	37.9	38.7	39.5
					41	45	49	54	58	62	65	69	73

Примечание: данные таблицы соответствуют уровню головки рельса 9 м и предназначены только для использования заказчиками и проектными организациями в качестве справочных материалов.
Если у вас есть особые требования, пожалуйста, свяжитесь с нами.
Note: Above data was based on 9m (top of rail) and for refering only. Please contact us if any question.

Двухбалочные мостовые краны
Double Girder Overhead Cranes **16t**

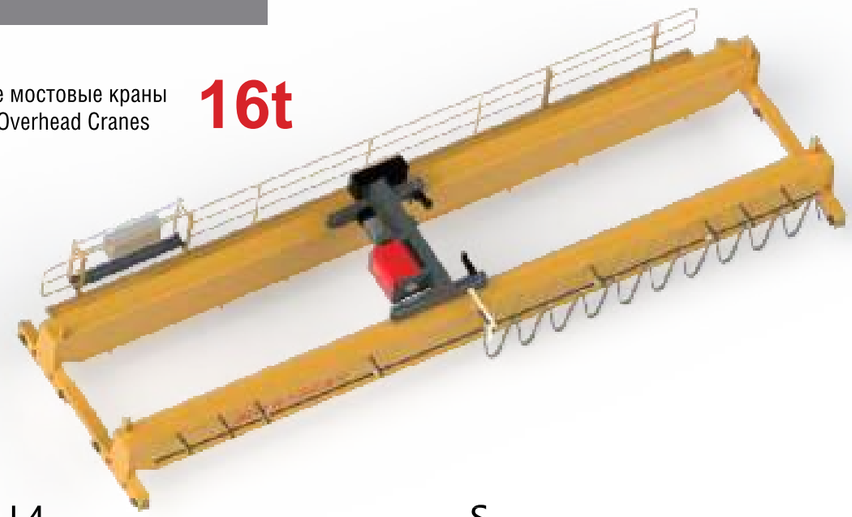

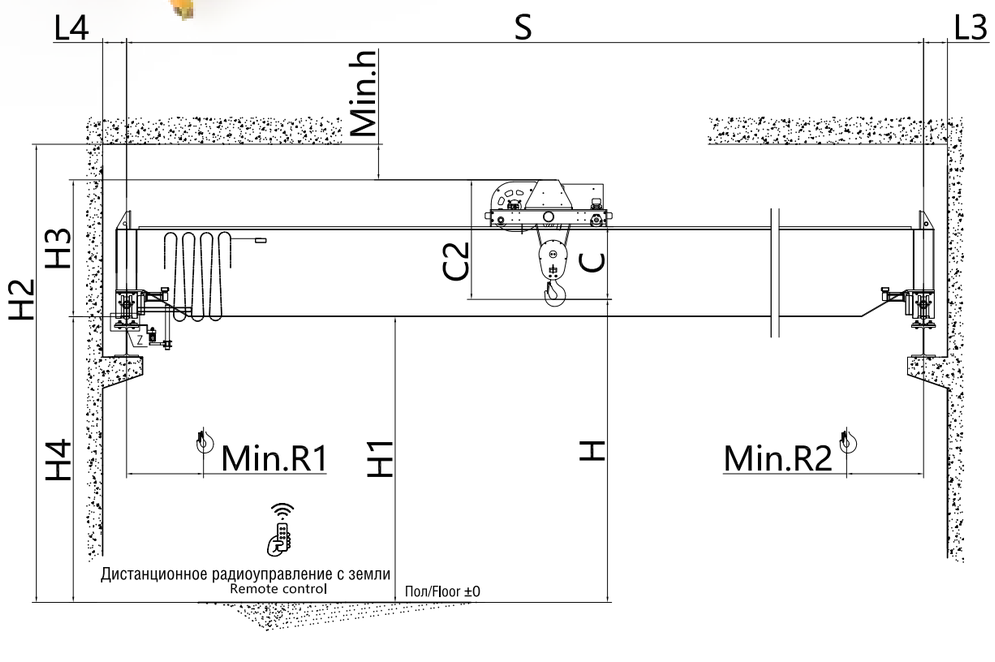

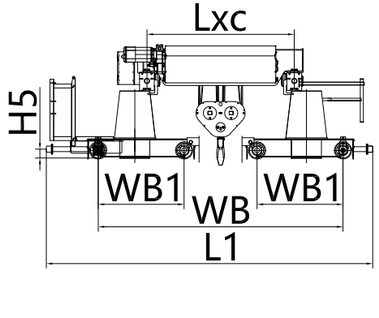

Схема расположения
Layout Drawing

Грузоподъёмность/Класс SWL/Class 16t / A5

Пролёт/Span		S	m		10.5	13.5	16.5	19.5	22.5	25.5	28.5	31.5	34.5
Основные параметры Basic Data	Общий собственный вес	Crane Weight	t		5.70	7.44	9.00	11.04	12.92	15.73	18.34	25.07	30.40
	Собственный вес тележки	Trolley Weight			1.07	1.07	1.07	1.07	1.07	1.07	1.89	1.89	1.89
	Макс. нагрузка на колесо	Max. Wheel Load	kN		49.5	52.5	55.0	58.0	60.7	64.5	68.2	77.4	84.3
	Мин. нагрузка на колесо	Min. Wheel Load			7.1	7.8	8.8	10.3	11.9	13.6	19.2	26.3	31.1
	Кол-во колёс крана	Crane Wheel Q'ty	PCS		8	8	8	8	8	8	8	8	8
	Рекомендуемые рельсы	Crane Rail			P30	P30	P30	P30	P30	P30	P30	P30	P30
Скорость Speed	Скорость подъёма	Lifting Speed	m/min		0 - 5								5/0.83
	Скорость тележки	Trolley Speed			0 - 20								
	Скорость моста	Bridge Speed			0 - 32								
Мощность двигателя Motor Power	Двигатель подъёма	Lifting Motor	kW		15	15	15	15	15	15	15	15	15/2.5
	Двигатель тележки	Trolley Motor			2x0.65	2x0.65	2x0.65	2x0.65	2x0.65	2x0.65	2x0.65	2x0.65	2x0.65
	Двигатель моста	Bridge Motor			2x1.1	2x1.1	2x1.1	2x1.1	2x1.1	2x1.1	2x1.1	2x2.2	2x3.0
	Общая мощность	Crane Power			18.5	18.5	18.5	18.5	18.5	18.5	18.5	20.7	22.3
Основные размеры Main Dimension	Уровень головки рельса	Top of Rail Height	H4	mm	9000 (или под заказ/or specified by clients)								
	Верхний просвет	Top Clearance	Min.h		≥ 200 (GB/T 14405-2011)								
	Размер C	C dimension	C		893								
	Высота от крюка до верха крана	Hook to Crane Top	C2		1619	1619	1619	1619	1619	1619	1619	1619	1619
	Высота от рельса до верха крана	Rail to Crane Top	H3		1350	1450	1550	1650	1800	1800	2000	2000	2000
	Высота подъёма	Lifting Height	H		8731	8831	8931	9031	9181	9181	9381	9381	9381
	Высота самой низкой точки крыши	Ceiling to Floor Height	H2		10550	10650	10750	10850	11000	11000	11200	11200	11200
	Высота нижней части балки	Girder Bottom Height	H1		8544	8565	8573	8593	8559	8422	8440	8619	8745
	Левый предел крюка	Hook Approach L.	Min.R1		720	720	720	720	720	730	930	930	1090
	Правый предел крюка	Hook Approach R.	Min.R2		660	660	660	660	660	660	850	850	850
	От центра рельса до левой стены	Rail Center to Left Wall	L4		230	230	230	230	232	232	232	250	250
	От центра рельса до правой стены	Rail Center to Right Wall	L3		230	230	230	230	232	232	232	250	250
	Колёсная база крана	Bridge Wheel Base	WB		2976	2986	3006	3006	3452	3852	4417	5038	5431
	Колёсная база тележки	Trolley Rail Guage	Lxc		1200	1200	1200	1200	1400	1600	1800	1800	2000
	Высота буфера	Buffer Height	H5		1700	1700	1700	1700	1700	1700	2400	2400	2400
	Ширина крана	Crane Width	L1		200	200	200	200	200	200	200	200	200
	Поперечная сила	Guiding (contact)Force	S	kN	4588	4598	4618	4618	4864	5264	5829	5978	6171
	Тормозное усилие буфера	Buffer Force	Bf	kN	26.6	27.8	33.3	34.7	36.8	37.5	38.2	38.7	39.5
					42	46	50	54	58	62	65	69	73

Примечание: данные таблицы соответствуют уровню головки рельса 9 м и предназначены только для использования заказчиками и проектными организациями в качестве справочных материалов.
Если у вас есть особые требования, пожалуйста, свяжитесь с нами.
Note: Above data was based on 9m (top of rail) and for refering only. Please contact us if any question.

Двухбалочные мостовые краны
Double Girder Overhead Cranes **20t**

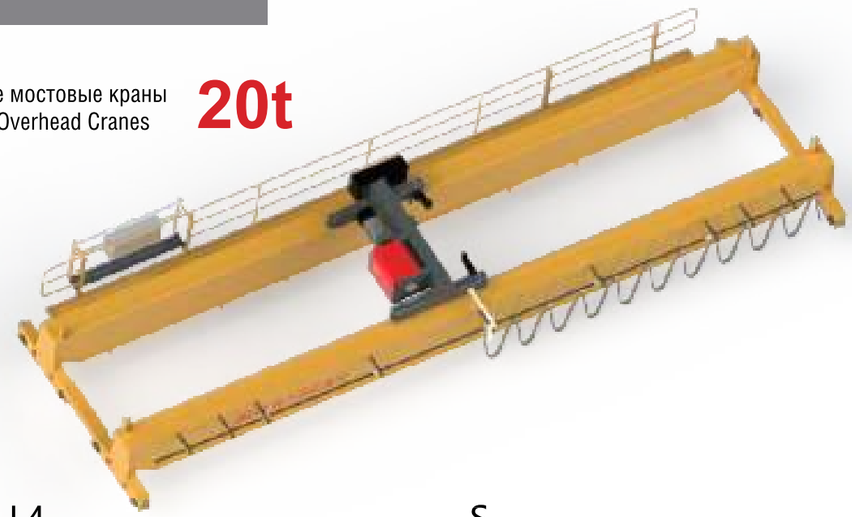

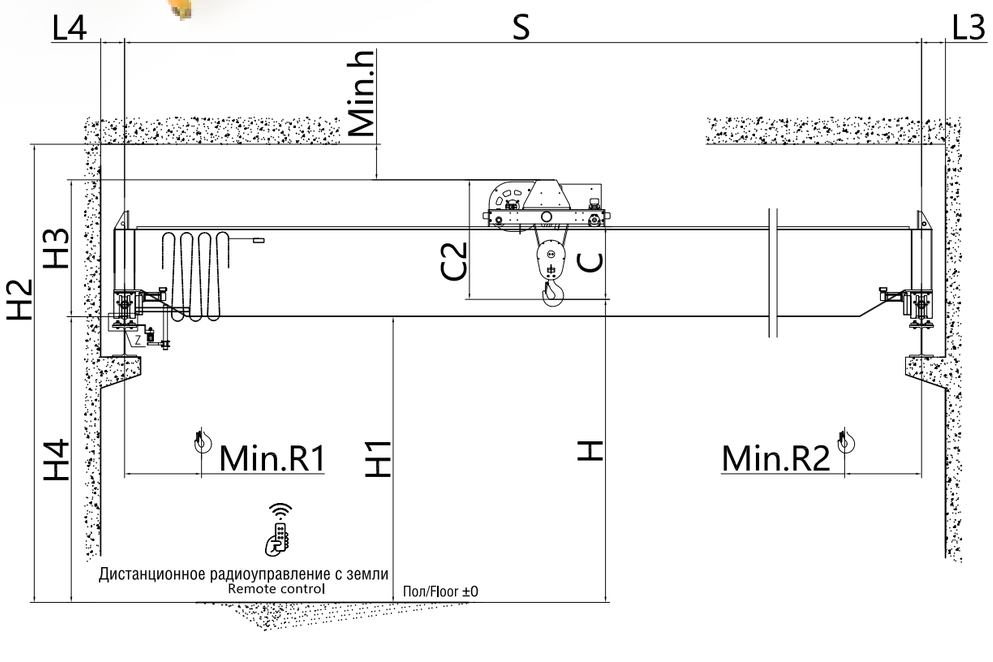

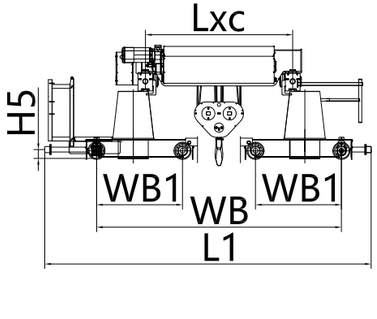

Схема расположения
Layout Drawing

Грузоподъёмность/Класс SWL/Class 20t / A5

Пролёт/Span		S	m		10.5	13.5	16.5	19.5	22.5	25.5	28.5	31.5	34.5
Основные параметры Basic Data	Общий собственный вес	Crane Weight	t		5.99	7.67	9.50	11.59	13.83	16.09	20.16	25.45	31.44
	Собственный вес тележки	Trolley Weight			1.07	1.07	1.07	1.07	1.07	1.07	1.07	1.78	1.90
	Макс. нагрузка на колесо	Max. Wheel Load	kN		59.7	62.7	66.9	68.7	72.0	75.2	81.3	87.8	96.0
	Мин. нагрузка на колесо	Min. Wheel Load			8.0	8.5	11.4	11.1	12.9	13.9	21.8	26.7	32.4
	Кол-во колёс крана	Crane Wheel Q'ty	PCS		8	8	8	8	8	8	8	8	8
	Рекомендуемые рельсы	Crane Rail			P30	P30	P30	P30	P30	P30	P30	P30	P30
Скорость Speed	Скорость подъёма	Lifting Speed	m/min		0 - 4								4/0.7
	Скорость тележки	Trolley Speed			0 - 20								
	Скорость моста	Bridge Speed			0 - 32								
Мощность двигателя Motor Power	Двигатель подъёма	Lifting Motor	kW		15	15	15	15	15	15	15	15	15/2.5
	Двигатель тележки	Trolley Motor			2x0.65	2x0.65	2x0.65	2x0.65	2x0.65	2x0.65	2x0.65	2x0.65	2x0.65
	Двигатель моста	Bridge Motor			2x1.10	2x1.10	4x0.65	4x0.65	4x0.65	4x1.10	2x2.20	2x2.20	2x3.00
	Общая мощность	Crane Power			18.5	18.5	18.9	18.9	18.9	20.7	20.7	20.7	22.3
Основные размеры Main Dimension	Уровень головки рельса	Top of Rail Height	H4	mm	9000 (или под заказ/or specified by clients)								
	Верхний просвет	Top Clearance	Min.h		≥ 200 (GB/T 14405-2011)								
	Размер C	C dimension	C		893								
	Высота от крюка до верха крана	Hook to Crane Top	C2		1619	1619	1619	1619	1619	1619	1619	1619	1619
	Высота от рельса до верха крана	Rail to Crane Top	H3		1450	1550	1650	1850	1850	2000	2000	2100	2100
	Высота подъёма	Lifting Height	H		8831	8931	9031	9231	9231	9381	9381	9481	9481
	Высота самой низкой точки крыши	Ceiling to Floor Height	H2		10650	10750	10850	11050	11050	11200	11200	11300	11300
	Высота нижней части балки	Girder Bottom Height	H1		8614	8625	8645	8665	8615	8482	8508	8287	8379
	Левый предел крюка	Hook Approach L.	Min.R1		720	720	720	720	720	730	890	1050	1070
	Правый предел крюка	Hook Approach R.	Min.R2		660	660	660	660	660	660	660	850	850
	От центра рельса до левой стены	Rail Center to Left Wall	L4		230	230	230	232	232	246	248	250	256
	От центра рельса до правой стены	Rail Center to Right Wall	L3		230	230	230	232	232	246	248	250	256
	Колёсная база крана	Bridge Wheel Base	WB		2966	2976	2986	3006	3452	3852	4387	5000	5387
	Колёсная база тележки	Trolley Rail Guage	Lxc		1200	1200	1200	1200	1400	1600	1800	1800	2000
	Высота буфера	Buffer Height	H5		1700	1700	1700	1700	1700	1700	2400	3100	3400
	Ширина крана	Crane Width	L1		200	200	200	200	200	200	200	200	200
	Поперечная сила	Guiding (contact)Force	S	kN	4578	4588	4598	4618	5064	5264	5887	5940	6127
	Тормозное усилие буфера	Buffer Force	Bf	kN	23.0	24.8	26.6	28.4	33.5	35.6	34.8	43.2	45.7
					43	47	51	59	67	71	73	76	79

Примечание: данные таблицы соответствуют уровню головки рельса 9 м и предназначены только для использования заказчиками и проектными организациями в качестве справочных материалов.
Если у вас есть особые требования, пожалуйста, свяжитесь с нами.
Note: Above data was based on 9m (top of rail) and for refering only. Please contact us if any question.

Двухбалочные мостовые краны
Double Girder Overhead Cranes **25t**

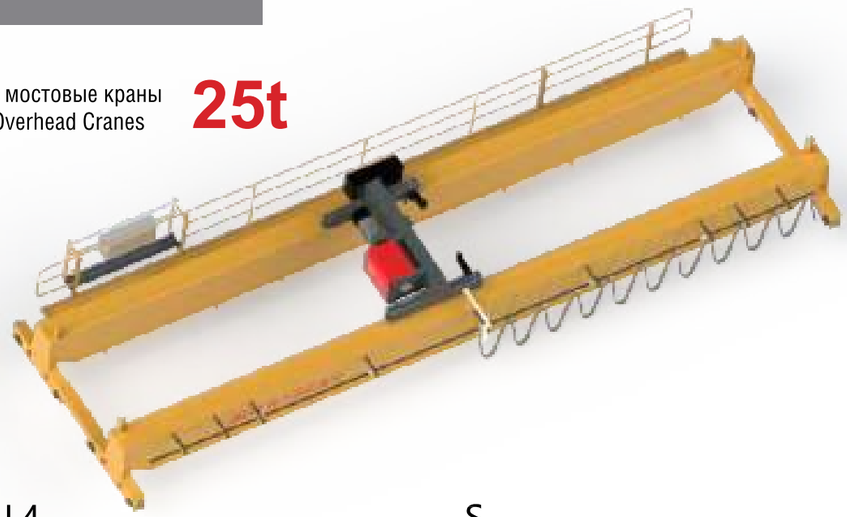

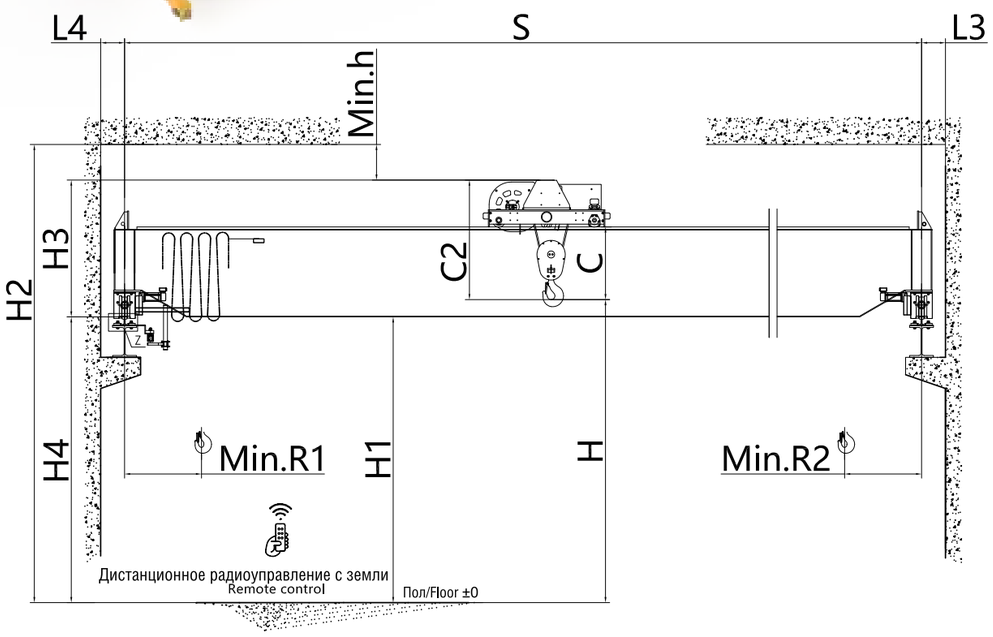

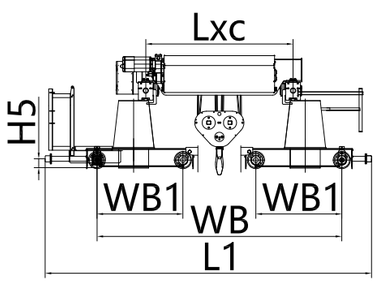

Схема расположения
Layout Drawing

Грузоподъёмность/Класс SWL/Class 25t / A5

Пролёт/Span		S	m		10.5	13.5	16.5	19.5	22.5	25.5	28.5	31.5	34.5
Основные параметры Basic Data	Общий собственный вес	Crane Weight	t		7.00	8.90	11.60	13.70	16.46	19.50	23.74	26.66	31.18
	Собственный вес тележки	Trolley Weight			1.80	1.80	1.80	1.80	1.80	1.80	1.98	2.05	2.13
	Макс. нагрузка на колесо	Max. Wheel Load	kN		76.7	80.7	85.8	89.2	93.3	97.7	101.4	105.5	106.0
	Мин. нагрузка на колесо	Min. Wheel Load			10.8	11.2	13.4	15.4	16.7	19.3	22.9	27.5	31.5
	Кол-во колёс крана	Crane Wheel Q'ty	PCS		8	8	8	8	8	8	8	8	8
	Рекомендуемые рельсы	Crane Rail			P30	P30	P30	P30	P30	P30	P30	P43	P43
Скорость Speed	Скорость подъёма	Lifting Speed	m/min		4/0.67								
	Скорость тележки	Trolley Speed			0 - 20								
	Скорость моста	Bridge Speed			0 - 32								
Мощность двигателя Motor Power	Двигатель подъёма	Lifting Motor	kW		18.5/3	18.5/3	18.5/3	18.5/3	18.5/3	18.5/3	18.5/3	18.5/3	18.5/3
	Двигатель тележки	Trolley Motor			2x0.65	2x0.65	2x0.65	2x0.65	2x0.65	2x0.65	2x0.65	2x0.65	2x0.65
	Двигатель моста	Bridge Motor			4x0.65	4x0.65	4x0.65	4x0.65	2x2.20	2x2.20	2x2.20	2x2.20	2x3.00
	Общая мощность	Crane Power			22.4	22.4	22.4	22.4	24.2	24.2	24.2	24.2	25.8
Основные размеры Main Dimension	Уровень головки рельса	Top of Rail Height	H4	mm	9000 (или под заказ/or specified by clients)								
	Верхний просвет	Top Clearance	Min.h		≥ 200 (GB/T 14405-2011)								
	Размер C	C dimension	C		914								
	Высота от крюка до верха крана	Hook to Crane Top	C2		1687	1687	1687	1687	1687	1687	1687	1687	1687
	Высота от рельса до верха крана	Rail to Crane Top	H3		1850	1850	1850	2050	2250	2250	2250	2250	2300
	Высота подъёма	Lifting Height	H		9163	9163	9163	9363	9563	9563	9563	9563	9613
	Высота самой низкой точки крыши	Ceiling to Floor Height	H2		11050	11050	11050	11250	11450	11450	11450	11450	11500
	Высота нижней части балки	Girder Bottom Height	H1		8805	8876	8774	8695	8572	8339	8357	8375	8429
	Левый предел крюка	Hook Approach L.	Min.R1		930	930	930	930	930	930	930	1070	1090
	Правый предел крюка	Hook Approach R.	Min.R2		920	920	920	920	920	920	920	920	920
	От центра рельса до левой стены	Rail Center to Left Wall	L4		230	230	246	246	248	248	248	250	256
	От центра рельса до правой стены	Rail Center to Right Wall	L3		230	230	246	246	248	248	248	250	256
	Колёсная база крана	Bridge Wheel Base	WB		3256	3266	3486	3506	3526	3546	4267	4966	5350
	Колёсная база тележки	Trolley Rail Guage	Lxc		1200	1200	1400	1400	1400	1400	1600	1800	2000
	Высота буфера	Buffer Height	H5		2000	2000	2000	2000	2000	2000	2400	3100	3400
	Ширина крана	Crane Width	L1		200	200	200	200	200	200	200	200	200
	Поперечная сила	Guiding (contact)Force	S	kN	4868	4878	5152	5372	5426	5446	5967	5906	7084
	Тормозное усилие буфера	Buffer Force	Bf	kN	26.2	28.9	31.6	34.3	37.0	40.3	42.7	45.1	47.5
					50	54	58	62	68	71	73	75	78

Примечание: данные таблицы соответствуют уровню головки рельса 9 м и предназначены только для использования заказчиками и проектными организациями в качестве справочных материалов.
Если у вас есть особые требования, пожалуйста, свяжитесь с нами.
Note: Above data was based on 9m (top of rail) and for refering only. Please contact us if any question.

Двухбалочные мостовые краны
Double Girder Overhead Cranes **30t**

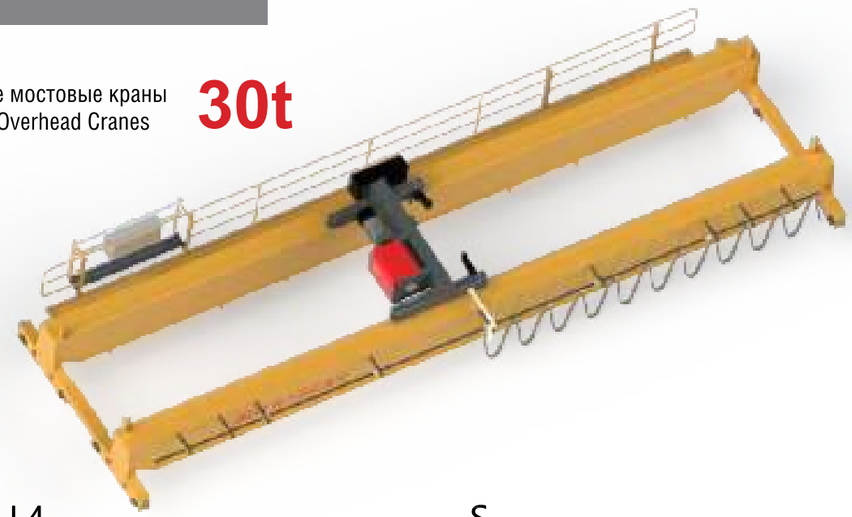

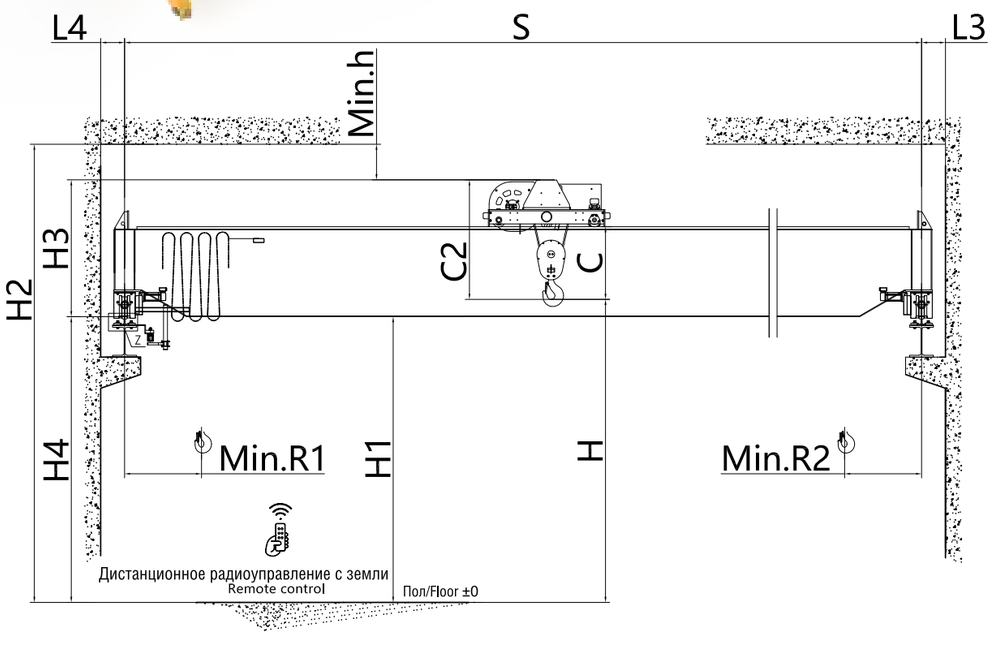

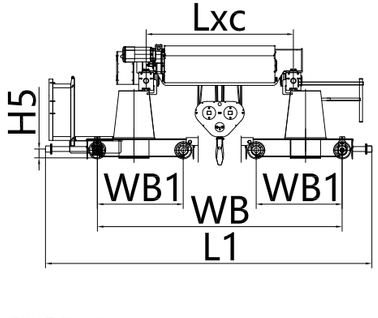

Схема расположения
Layout Drawing

Грузоподъёмность/Класс SWL/Class 30t / A5

Пролёт/Span		S	m		10.5	13.5	16.5	19.5	22.5	25.5	28.5	31.5	34.5
Основные параметры Basic Data	Общий собственный вес	Crane Weight	t		7.78	9.76	11.90	14.23	16.97	19.37	23.93	27.40	33.46
	Собственный вес тележки	Trolley Weight			1.81	1.81	1.81	1.81	1.81	1.81	2.02	2.09	2.13
	Макс. нагрузка на колесо	Max. Wheel Load	kN		91.4	95.7	98.1	101.8	100.5	104.2	108.4	112.6	120.8
	Мин. нагрузка на колесо	Min. Wheel Load			13.0	13.2	14.7	15.6	17.3	19.0	23.7	29.2	33.8
	Кол-во колёс крана	Crane Wheel Q'ty	PCS		8	8	8	8	8	8	8	8	8
	Рекомендуемые рельсы	Crane Rail			P30	P30	P30	P30	P30	P30	P43	P43	P43
Скорость Speed	Скорость подъёма	Lifting Speed	m/min		3.2/0.5								
	Скорость тележки	Trolley Speed			0 - 20								
	Скорость моста	Bridge Speed			0 - 32								
Мощность двигателя Motor Power	Двигатель подъёма	Lifting Motor	kW		18.5/3	18.5/3	18.5/3	18.5/3	18.5/3	18.5/3	18.5/3	18.5/3	18.5/3
	Двигатель тележки	Trolley Motor			2x0.65	2x0.65	2x0.65	2x0.65	2x0.65	2x0.65	2x0.65	2x0.65	2x0.65
	Двигатель моста	Bridge Motor			4x0.65	2x2.20	2x2.20	2x2.20	2x2.20	2x2.20	2x2.20	2x3.00	4x2.20
	Общая мощность	Crane Power			22.4	24.2	24.2	24.2	24.2	24.2	24.2	25.8	28.6
Основные размеры Main Dimension	Уровень головки рельса	Top of Rail Height	H4	mm	9000 (или под заказ/or specified by clients)								
	Верхний просвет	Top Clearance	Min.h		≥ 200 (GB/T 14405-2011)								
	Размер C	C dimension	C		914								
	Высота от крюка до верха крана	Hook to Crane Top	C2		1687	1687	1687	1687	1687	1687	1687	1687	1687
	Высота от рельса до верха крана	Rail to Crane Top	H3		1850	1850	1850	2050	2250	2300	2400	2400	2400
	Высота подъёма	Lifting Height	H		9163	9163	9163	9363	9563	9613	9713	9713	9713
	Высота самой низкой точки крыши	Ceiling to Floor Height	H2		11050	11050	11050	11250	11450	11500	11600	11600	11600
	Высота нижней части балки	Girder Bottom Height	H1		8957	8946	8749	8615	8670	8379	8441	8469	8495
	Левый предел крюка	Hook Approach L.	Min.R1		930	930	930	930	930	930	1060	1070	1190
	Правый предел крюка	Hook Approach R.	Min.R2		920	920	920	920	920	920	920	920	920
	От центра рельса до левой стены	Rail Center to Left Wall	L4		246	246	246	246	248	248	254	256	256
	От центра рельса до правой стены	Rail Center to Right Wall	L3		246	246	246	246	248	248	254	256	256
	Колёсная база крана	Bridge Wheel Base	WB		3456	3466	3476	3496	4113	4113	4407	4941	5512
	Колёсная база тележки	Trolley Rail Guage	Lxc		1400	1400	1400	1400	1600	1600	1800	1600	1800
	Высота буфера	Buffer Height	H5		2000	2000	2000	2000	2000	2000	2400	3100	3400
	Ширина крана	Crane Width	L1		200	200	200	200	200	200	200	200	200
	Поперечная сила	Guiding (contact)Force	S	kN	5122	5166	4976	5396	5697	5697	5991	6565	6946
	Тормозное усилие буфера	Buffer Force	Bf	kN	31.6	34.3	37.0	39.7	44.5	45.5	47.0	47.2	51.2
					58	62	66	70	74	76	78	81	84

Примечание: данные таблицы соответствуют уровню головки рельса 9 м и предназначены только для использования заказчиками и проектными организациями в качестве справочных материалов.
Если у вас есть особые требования, пожалуйста, свяжитесь с нами.
Note: Above data was based on 9m (top of rail) and for refering only. Please contact us if any question.

Двухбалочные мостовые краны
Double Girder Overhead Cranes **32t**

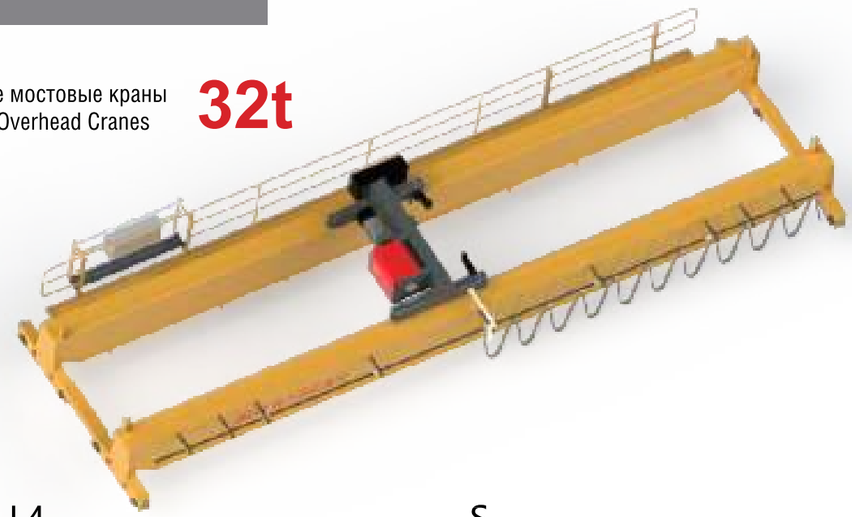

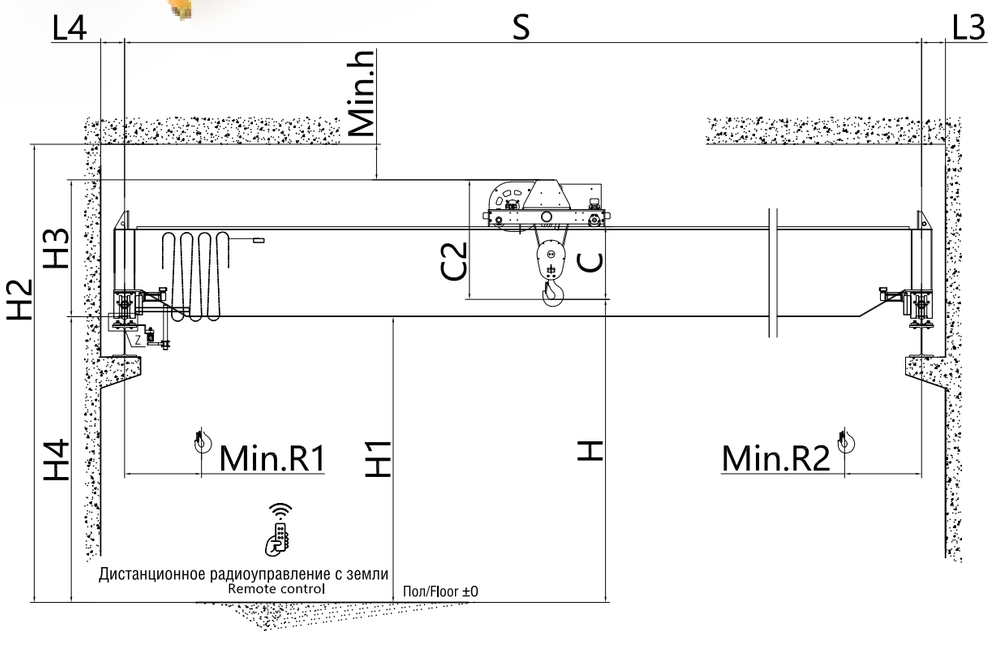

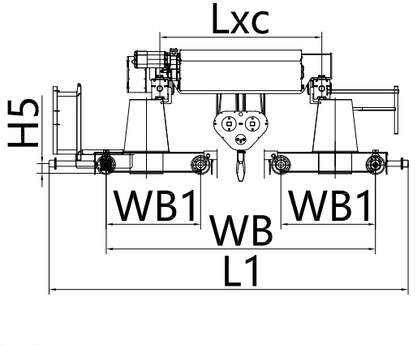

Схема расположения
Layout Drawing

Грузоподъёмность/Класс SWL/Class 32t / A5

Пролёт/Span		S	m		10.5	13.5	16.5	19.5	22.5	25.5	28.5	31.5	34.5
Основные параметры Basic Data	Общий собственный вес	Crane Weight	t		7.75	9.65	11.50	14.03	17.04	20.26	24.29	28.97	36.54
	Собственный вес тележки	Trolley Weight			2.12	2.12	2.12	2.12	2.12	2.12	2.12	2.40	2.67
	Макс. нагрузка на колесо	Max. Wheel Load	kN		86.5	90.7	94.3	98.7	105.5	120.9	121.7	124.9	130.2
	Мин. нагрузка на колесо	Min. Wheel Load			13.8	13.8	14.4	15.3	18.6	24.3	28.1	30.5	36.5
	Кол-во колёс крана	Crane Wheel Q'ty	PCS		8	8	8	8	8	8	8	8	8
	Рекомендуемые рельсы	Crane Rail			P43	P43	P43	P43	P43	P43	P43	P43	P43
Скорость Speed	Скорость подъёма	Lifting Speed	m/min		3.2/0.5								
	Скорость тележки	Trolley Speed			0 - 20								
	Скорость моста	Bridge Speed			0 - 32								
Мощность двигателя Motor Power	Двигатель подъёма	Lifting Motor	kW		18.5/3	18.5/3	18.5/3	18.5/3	18.5/3	18.5/3	18.5/3	18.5/3	18.5/3
	Двигатель тележки	Trolley Motor			2x1.1	2x1.1	2x1.1	2x1.1	2x1.1	2x1.1	2x1.1	2x1.1	2x1.1
	Двигатель моста	Bridge Motor			2x2.2	2x2.2	2x2.2	2x2.2	2x2.2	2x2.2	2x2.2	2x3.0	4x2.2
	Общая мощность	Crane Power			25.1	25.1	25.1	25.1	25.1	25.1	25.1	26.7	29.5
Основные размеры Main Dimension	Уровень головки рельса	Top of Rail Height	H4	mm	9000 (или под заказ/or specified by clients)								
	Верхний просвет	Top Clearance	Min.h		≥ 200 (GB/T 14405-2011)								
	Размер C	C dimension	C		1072								
	Высота от крюка до верха крана	Hook to Crane Top	C2		1845	1845	1845	1845	1845	1845	1845	1845	1845
	Высота от рельса до верха крана	Rail to Crane Top	H3		1850	1850	1850	2050	2250	2300	2400	2400	2400
	Высота подъёма	Lifting Height	H		9005	9005	9005	9205	9405	9455	9555	9555	9555
	Высота самой низкой точки крыши	Ceiling to Floor Height	H2		11050	11050	11050	11250	11450	11500	11600	11600	11600
	Высота нижней части балки	Girder Bottom Height	H1		8940	8934	8729	8602	8674	8453	8471	8499	8815
	Левый предел крюка	Hook Approach L.	Min.R1		970	970	970	970	970	1060	1170	1180	1190
	Правый предел крюка	Hook Approach R.	Min.R2		920	920	920	920	920	920	920	920	920
	От центра рельса до левой стены	Rail Center to Left Wall	L4		246	246	246	246	254	254	254	256	256
	От центра рельса до правой стены	Rail Center to Right Wall	L3		246	246	246	246	254	254	254	256	256
	Колёсная база крана	Bridge Wheel Base	WB		3846	3856	3866	3896	3906	4126	4407	4933	5507
	Колёсная база тележки	Trolley Rail Guage	Lxc		1400	1400	1400	1400	1400	1600	1800	1800	1800
	Высота буфера	Buffer Height	H5		2400	2400	2400	2400	2400	2400	2400	3100	3400
	Ширина крана	Crane Width	L1		200	200	200	200	200	200	200	200	200
	Поперечная сила	Guiding (contact)Force	S	kN	5546	5556	5566	5796	5806	5710	5991	6557	6941
	Тормозное усилие буфера	Buffer Force	Bf	kN	34.3	37.0	39.7	44.5	45.5	47.0	47.2	51.2	55.2
					62	66	70	74	77	79	82	84	87

Примечание: данные таблицы соответствуют уровню головки рельса 9 м и предназначены только для использования заказчиками и проектными организациями в качестве справочных материалов.
Если у вас есть особые требования, пожалуйста, свяжитесь с нами.
Note: Above data was based on 9m (top of rail) and for refering only. Please contact us if any question.

Двухбалочные мостовые краны
Double Girder Overhead Cranes **40t**

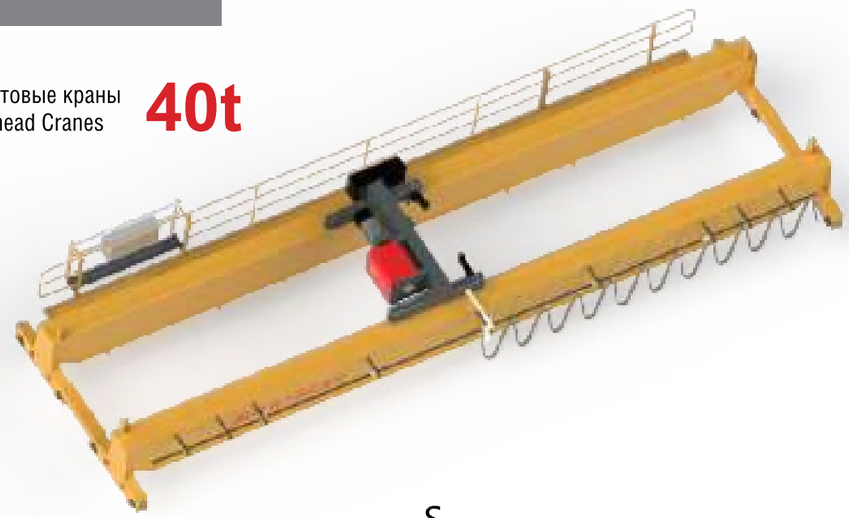

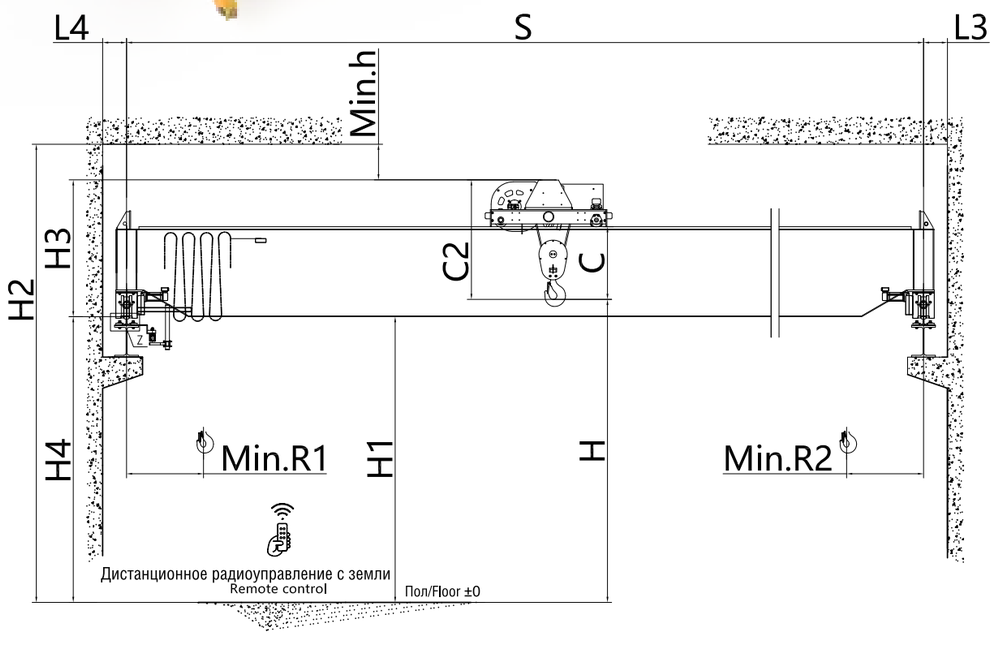

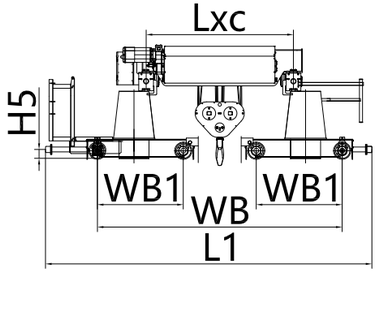

Схема расположения
Layout Drawing

Грузоподъёмность/Класс SWL/Class 40t / A5

Пролёт/Span		S	m		10.5	13.5	16.5	19.5	22.5	25.5	28.5	31.5	34.5
Основные параметры Basic Data	Общий собственный вес	Crane Weight	t		8.69	10.71	13.30	15.87	18.81	23.18	26.75	31.88	38.14
	Собственный вес тележки	Trolley Weight			2.14	2.14	2.14	2.14	2.14	2.14	2.14	2.41	2.68
	Макс. нагрузка на колесо	Max. Wheel Load	kN		114.2	118.3	121.4	124.7	128.2	131.1	136.6	159.3	161.6
	Мин. нагрузка на колесо	Min. Wheel Load			17.3	17.8	18.0	19.3	21.1	23.9	26.5	38.2	40.2
	Кол-во колёс крана	Crane Wheel Q'ty	PCS		8	8	8	8	8	8	8	8	8
	Рекомендуемые рельсы	Crane Rail			P43	P43	P43	P43	P43	P43	P43	P43	P43
Скорость Speed	Скорость подъёма	Lifting Speed	m/min		3.2/0.5								
	Скорость тележки	Trolley Speed			0 - 20								
	Скорость моста	Bridge Speed			0 - 32								
Мощность двигателя Motor Power	Двигатель подъёма	Lifting Motor	kW		23/3.5	23/3.5	23/3.5	23/3.5	23/3.5	23/3.5	23/3.5	23/3.5	23/3.5
	Двигатель тележки	Trolley Motor			2x1.1	2x1.1	2x1.1	2x1.1	2x1.1	2x1.1	2x1.1	2x1.1	2x1.1
	Двигатель моста	Bridge Motor			2x2.2	2x2.2	2x2.2	2x2.2	2x2.2	2x2.2	4x2.2	4x2.2	4x2.2
	Общая мощность	Crane Power			29.6	29.6	29.6	29.6	29.6	29.6	34.0	34.0	34.0
Основные размеры Main Dimension	Уровень головки рельса	Top of Rail Height	H4	mm	9000 (или под заказ/or specified by clients)								
	Верхний просвет	Top Clearance	Min.h		≥ 200 (GB/T 14405-2011)								
	Размер C	C dimension	C		1072								
	Высота от крюка до верха крана	Hook to Crane Top	C2		1845	1845	1845	1845	1845	1845	1845	1845	1845
	Высота от рельса до верха крана	Rail to Crane Top	H3		1800	1800	2000	2100	2300	2300	2400	2400	2400
	Высота подъёма	Lifting Height	H		8955	8955	9000	9000	9000	9000	9000	9000	9000
	Высота самой низкой точки крыши	Ceiling to Floor Height	H2		11000	11000	11200	11300	11500	11500	11600	11600	11600
	Высота нижней части балки	Girder Bottom Height	H1		9034	9096	8881	8764	8778	8802	8579	8322	8350
	Левый предел крюка	Hook Approach L.	Min.R1		970	970	970	1030	1040	1050	1110	1130	1140
	Правый предел крюка	Hook Approach R.	Min.R2		920	920	920	920	920	920	920	920	920
	От центра рельса до левой стены	Rail Center to Left Wall	L4		252	252	252	252	254	254	254	268	268
	От центра рельса до правой стены	Rail Center to Right Wall	L3		252	252	252	252	254	254	254	268	268
	Колёсная база крана	Bridge Wheel Base	WB		3838	4078	4078	4096	4106	4116	4790	4907	5508
	Колёсная база тележки	Trolley Rail Guage	Lxc		1400	1600	1600	1600	1600	1600	1800	1600	1800
	Высота буфера	Buffer Height	H5		2400	2400	2400	2400	2400	2400	2400	3100	3400
	Ширина крана	Crane Width	L1		200	200	200	200	200	200	200	200	200
	Поперечная сила	Guiding (contact)Force	S	kN	5538	5662	5662	5680	5690	5700	5972	6641	7140
	Тормозное усилие буфера	Buffer Force	Bf	kN	32.5	38.2	43.9	49.6	55.3	57.0	60.5	64.0	67.5
					59	65	71	77	83	89	92	95	98

Примечание: данные таблицы соответствуют уровню головки рельса 9 м и предназначены только для использования заказчиками и проектными организациями в качестве справочных материалов.
Если у вас есть особые требования, пожалуйста, свяжитесь с нами.
Note: Above data was based on 9m (top of rail) and for refering only. Please contact us if any question.

Двухбалочные мостовые краны
Double Girder Overhead Cranes **50t**

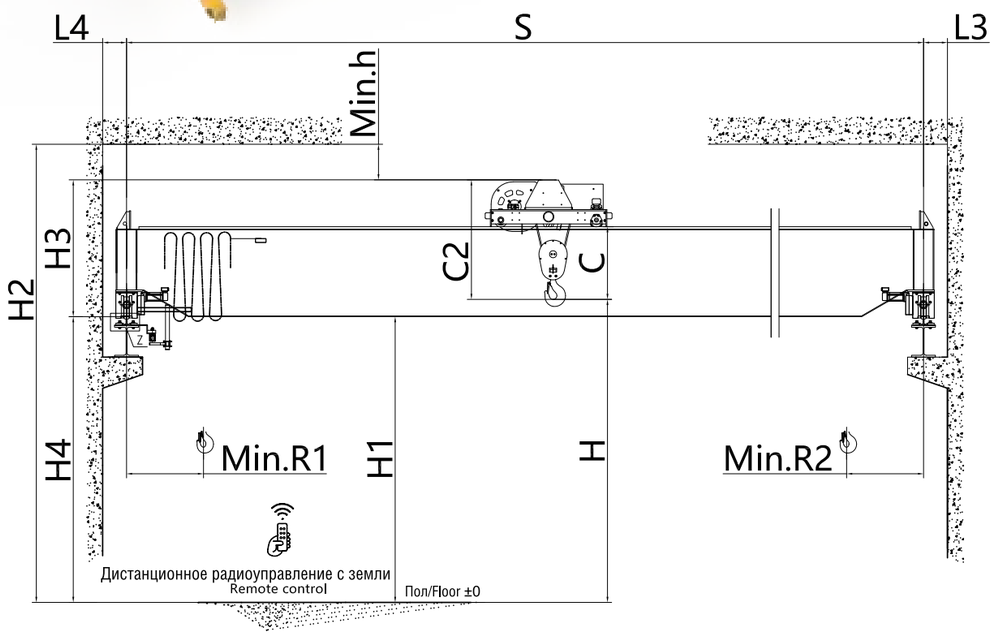

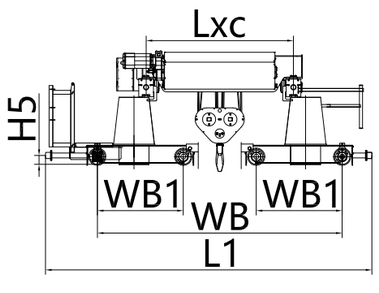

Схема расположения
Layout Drawing

Грузоподъёмность/Класс SWL/Class 50t / A5

Пролёт/Span		S	m		10.5	13.5	16.5	19.5	22.5	25.5	28.5	31.5	34.5
Основные параметры Basic Data	Общий собственный вес	Crane Weight	t		9.53	12.03	14.80	18.50	22.34	26.15	30.50	34.04	42.95
	Собственный вес тележки	Trolley Weight			2.50	2.50	2.50	2.50	2.50	2.50	2.50	2.79	2.83
	Макс. нагрузка на колесо	Max. Wheel Load	kN		140.3	145.6	149.2	169.9	175.3	179.9	185.0	191.7	195.0
	Мин. нагрузка на колесо	Min. Wheel Load			20.3	21.0	22.7	24.7	28.6	31.2	35.1	41.4	48.4
	Кол-во колёс крана	Crane Wheel Q'ty	PCS		8	8	8	8	8	8	8	8	8
	Рекомендуемые рельсы	Crane Rail			P43	P43	P43	P43	P43	P43	P43	P43	P43
Скорость Speed	Скорость подъёма	Lifting Speed	m/min		3.2/0.5								
	Скорость тележки	Trolley Speed			0 - 20								
	Скорость моста	Bridge Speed			0 - 32								
Мощность двигателя Motor Power	Двигатель подъёма	Lifting Motor	kW		2x15/2.5	2x15/2.5	2x15/2.5	2x15/2.5	2x15/2.5	2x15/2.5	2x15/2.5	2x15/2.5	2x15/2.5
	Двигатель тележки	Trolley Motor			2x2.2	2x2.2	2x2.2	2x2.2	2x2.2	2x2.2	2x2.2	2x2.2	2x2.2
	Двигатель моста	Bridge Motor			4x1.1	4x1.1	4x1.1	4x1.1	4x2.2	4x2.2	4x2.2	4x2.2	4x2.2
	Общая мощность	Crane Power			38.8	38.8	38.8	38.8	43.2	43.2	43.2	43.2	43.2
Основные размеры Main Dimension	Уровень головки рельса	Top of Rail Height	H4	mm	9000 (или под заказ/or specified by clients)								
	Верхний просвет	Top Clearance	Min.h		≥ 200 (GB/T 14405-2011)								
	Размер C	C dimension	C		1150								
	Высота от крюка до верха крана	Hook to Crane Top	C2		2030	2030	2030	2030	2030	2030	2030	2030	2030
	Высота от рельса до верха крана	Rail to Crane Top	H3		1900	1900	2000	2150	2150	2350	2350	2400	2400
	Высота подъёма	Lifting Height	H		8870	8870	8970	9000	9000	9000	9000	9000	9000
	Высота самой низкой точки крыши	Ceiling to Floor Height	H2		11100	11100	11200	11350	11350	11550	11550	11600	11600
	Высота нижней части балки	Girder Bottom Height	H1		9108	8993	8979	8958	8952	8675	8502	8530	8469
	Левый предел крюка	Hook Approach L.	Min.R1		980	980	980	1100	1110	1120	1140	1160	1180
	Правый предел крюка	Hook Approach R.	Min.R2		950	950	950	950	950	950	950	950	950
	От центра рельса до левой стены	Rail Center to Left Wall	L4		252	252	252	262	266	266	266	268	278
	От центра рельса до правой стены	Rail Center to Right Wall	L3		252	252	252	262	266	266	266	268	278
	Колёсная база крана	Bridge Wheel Base	WB		4003	4048	4078	4390	4390	4390	4790	5078	5508
	Колёсная база тележки	Trolley Rail Guage	Lxc		1600	1600	1600	1600	1600	1600	1600	1800	1800
	Высота буфера	Buffer Height	H5		2400	2400	2400	2400	2400	2400	2400	3100	3400
	Ширина крана	Crane Width	L1		200	200	200	200	200	200	200	200	200
	Поперечная сила	Guiding (contact)Force	S	kN	5307	5332	5662	5872	5872	5872	5972	6710	7140
	Тормозное усилие буфера	Buffer Force	Bf	kN	47.8	51.8	55.8	59.8	63.8	67.8	71.8	75.8	79.6
					74	77	86	91	97	105	105	112	118

Примечание: данные таблицы соответствуют уровню головки рельса 9 м и предназначены только для использования заказчиками и проектными организациями в качестве справочных материалов.
Если у вас есть особые требования, пожалуйста, свяжитесь с нами.
Note: Above data was based on 9m (top of rail) and for refering only. Please contact us if any question.

Двухбалочные мостовые краны
Double Girder Overhead Cranes **63t**

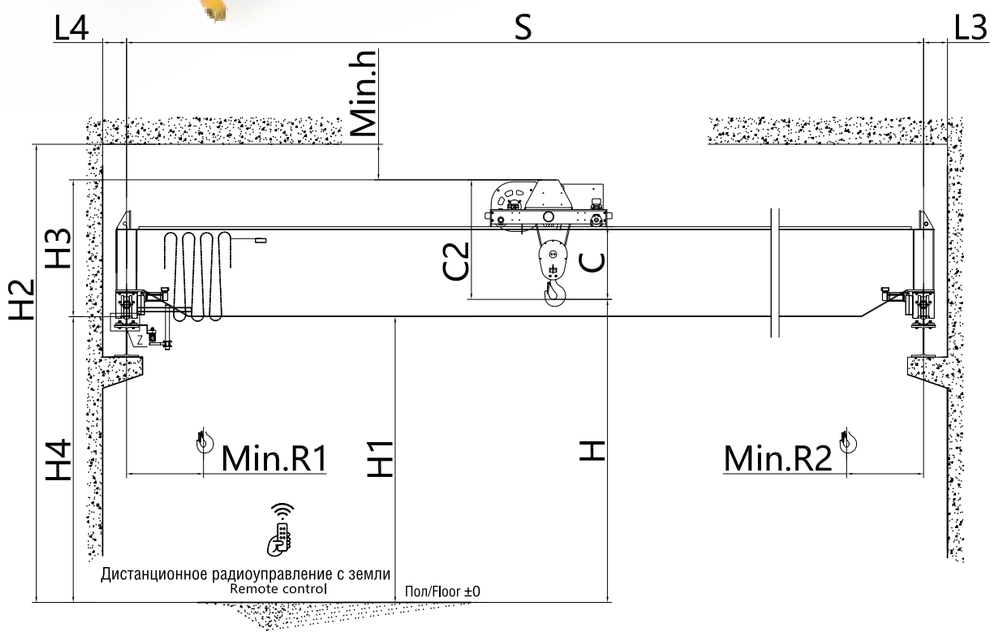

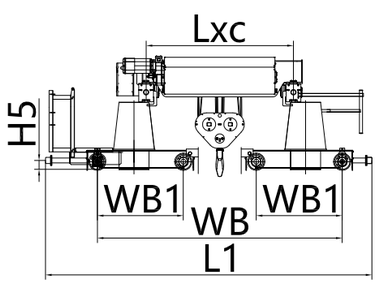

Схема расположения
Layout Drawing

Грузоподъёмность/Класс SWL/Class 63t / A5

Пролёт/Span		S	m		10.5	13.5	16.5	19.5	22.5	25.5	28.5	31.5	34.5
Основные параметры Basic Data	Общий собственный вес	Crane Weight	t		13.76	16.93	20.60	24.12	28.19	32.51	37.70	46.82	59.70
	Собственный вес тележки	Trolley Weight			3.31	3.31	3.31	3.31	3.31	3.31	3.31	3.31	3.44
	Макс. нагрузка на колесо	Max. Wheel Load	kN		167.8	174.2	210.9	215.6	220.8	226.1	231.6	251.8	270.4
	Мин. нагрузка на колесо	Min. Wheel Load			23.4	24.1	29.1	31.5	34.7	38.4	44.0	52.1	63.1
	Кол-во колёс крана	Crane Wheel Q'ty	PCS		8	8	8	8	8	8	8	8	8
	Рекомендуемые рельсы	Crane Rail			P43	P43	P43	P43	P43	P43	P43	P43	P43
Скорость Speed	Скорость подъёма	Lifting Speed	m/min		3.2/0.5								
	Скорость тележки	Trolley Speed			0 - 20								
	Скорость моста	Bridge Speed			0 - 32								
Мощность двигателя Motor Power	Двигатель подъёма	Lifting Motor	kW		2x18.5/3	2x18.5/3	2x18.5/3	2x18.5/3	2x18.5/3	2x18.5/3	2x18.5/3	2x18.5/3	2x18.5/3
	Двигатель тележки	Trolley Motor			2x2.2	2x2.2	2x2.2	2x2.2	2x2.2	2x2.2	2x2.2	2x2.2	2x2.2
	Двигатель моста	Bridge Motor			4x2.2	4x2.2	4x2.2	4x2.2	4x2.2	4x2.2	4x2.2	4x3.0	4x3.0
	Общая мощность	Crane Power			50.2	50.2	50.2	50.2	50.2	50.2	50.2	53.4	53.4
Основные размеры Main Dimension	Уровень головки рельса	Top of Rail Height	H4	mm	9000 (или под заказ/or specified by clients)								
	Верхний просвет	Top Clearance	Min.h		≥ 200 (GB/T 14405-2011)								
	Размер C	C dimension	C		1172								
	Высота от крюка до верха крана	Hook to Crane Top	C2		2040	2040	2040	2040	2040	2040	2040	2040	2040
	Высота от рельса до верха крана	Rail to Crane Top	H3		2200	2200	2400	2400	2600	2600	2600	2600	2600
	Высота подъёма	Lifting Height	H		9160	9160	9360	9360	9560	9560	9560	9560	9560
	Высота самой низкой точки крыши	Ceiling to Floor Height	H2		11400	11400	11600	11600	11800	11800	11800	11800	11800
	Высота нижней части балки	Girder Bottom Height	H1		9125	8998	8797	8785	8562	8560	8560	8409	8305
	Левый предел крюка	Hook Approach L.	Min.R1		980	980	980	980	980	1030	1160	1200	1280
	Правый предел крюка	Hook Approach R.	Min.R2		1000	1000	1000	1000	1000	1000	1000	1000	1000
	От центра рельса до левой стены	Rail Center to Left Wall	L4		262	262	262	266	266	266	266	278	306
	От центра рельса до правой стены	Rail Center to Right Wall	L3		262	262	262	266	266	266	266	278	306
	Колёсная база крана	Bridge Wheel Base	WB		4738	4788	4788	5128	5128	5128	5128	5208	5508
	Колёсная база тележки	Trolley Rail Guage	Lxc		1600	1800	1800	1800	1800	1800	1800	1800	1800
	Высота буфера	Buffer Height	H5		3100	3100	3100	3100	3100	3100	3100	3100	3400
	Ширина крана	Crane Width	L1		200	200	200	200	200	200	200	200	200
	Поперечная сила	Guiding (contact)Force	S	kN	6220	6570	6570	6610	6610	6610	6650	6840	7140
	Тормозное усилие буфера	Buffer Force	Bf	kN	55.8	59.8	63.8	77.1	81.4	85.8	89.6	93.4	97.2
					86	91	97	98	99	108	111	114	127

Примечание: данные таблицы соответствуют уровню головки рельса 9 м и предназначены только для использования заказчиками и проектными организациями в качестве справочных материалов.
Если у вас есть особые требования, пожалуйста, свяжитесь с нами.
Note: Above data was based on 9m (top of rail) and for refering only. Please contact us if any question.

Двухбалочные мостовые краны
Double Girder Overhead Cranes **75t**

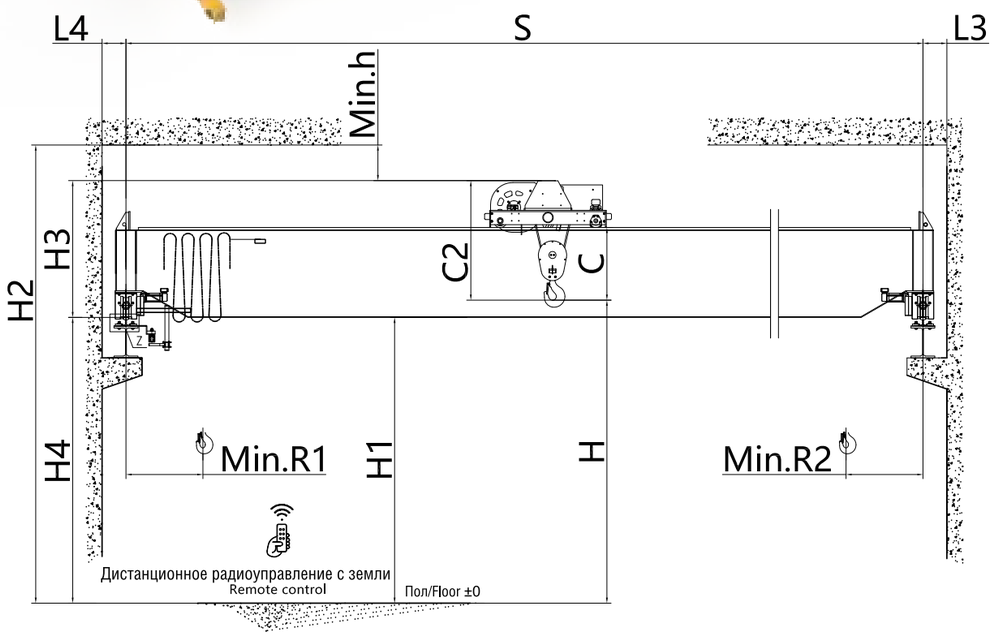

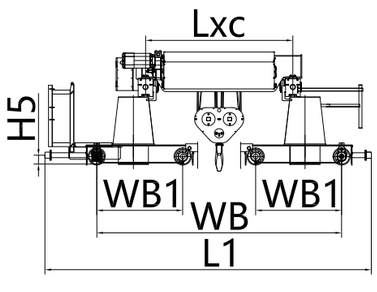

Схема расположения
Layout Drawing

Грузоподъёмность/Класс SWL/Class 75t / A5

Пролёт/Span		S	m		10.5	13.5	16.5	19.5	22.5	25.5	28.5	31.5	34.5
Основные параметры Basic Data	Общий собственный вес	Crane Weight	t		14.70	18.01	21.80	25.75	31.00	34.53	46.40	52.85	61.93
	Собственный вес тележки	Trolley Weight			3.29	3.29	3.29	3.29	3.29	3.29	3.29	3.29	3.54
	Макс. нагрузка на колесо	Max. Wheel Load	kN		196.6	203.1	219.9	234.2	240.0	244.3	266.6	286.0	309.7
	Мин. нагрузка на колесо	Min. Wheel Load			26.6	27.0	28.7	33.7	37.4	39.9	53.4	57.1	70.5
	Кол-во колёс крана	Crane Wheel Q'ty	PCS		8	8	8	8	8	8	8	8	8
	Рекомендуемые рельсы	Crane Rail			P43	P43	P43	P43	P43	P43	P43	QU70	QU70
Скорость Speed	Скорость подъёма	Lifting Speed	m/min		3.2/0.5								
	Скорость тележки	Trolley Speed			0 - 20								
	Скорость моста	Bridge Speed			0 - 32								
Мощность двигателя Motor Power	Двигатель подъёма	Lifting Motor	kW		2x23/3.5	2x23/3.5	2x23/3.5	2x23/3.5	2x23/3.5	2x23/3.5	2x23/3.5	2x23/3.5	2x23/3.5
	Двигатель тележки	Trolley Motor			2x2.2	2x2.2	2x2.2	2x2.2	2x2.2	2x2.2	2x2.2	2x2.2	2x2.2
	Двигатель моста	Bridge Motor			4x2.2	4x2.2	4x2.2	4x2.2	4x2.2	4x2.2	4x2.2	4x3.0	4x3.0
	Общая мощность	Crane Power			59.2	59.2	59.2	59.2	59.2	59.2	59.2	62.4	62.4
Основные размеры Main Dimension	Уровень головки рельса	Top of Rail Height	H4	mm	9000 (или под заказ/or specified by clients)								
	Верхний просвет	Top Clearance	Min.h		≥ 200 (GB/T 14405-2011)								
	Размер C	C dimension	C		1172								
	Высота от крюка до верха крана	Hook to Crane Top	C2		2040	2040	2040	2040	2040	2040	2040	2040	2040
	Высота от рельса до верха крана	Rail to Crane Top	H3		2500	2500	2500	2500	2700	2700	2700	2700	2700
	Высота подъёма	Lifting Height	H		9460	9460	9460	9460	9660	9660	9660	9660	9660
	Высота самой низкой точки крыши	Ceiling to Floor Height	H2		11700	11700	11700	11700	11900	11900	11900	11900	11900
	Высота нижней части балки	Girder Bottom Height	H1		9334	9124	9128	8901	8736	8656	8650	8650	8625
	Левый предел крюка	Hook Approach L.	Min.R1		980	980	980	980	1180	1230	1260	1280	1300
	Правый предел крюка	Hook Approach R.	Min.R2		1000	1000	1000	1000	1000	1000	1000	1000	1000
	От центра рельса до левой стены	Rail Center to Left Wall	L4		262	262	262	266	266	266	302	302	306
	От центра рельса до правой стены	Rail Center to Right Wall	L3		262	262	262	266	266	266	302	302	306
	Колёсная база крана	Bridge Wheel Base	WB		4728	4788	4788	4788	5128	5128	5128	5208	5508
	Колёсная база тележки	Trolley Rail Guage	Lxc		1600	1800	1800	1800	1800	1800	1800	1800	1800
	Высота буфера	Buffer Height	H5		3100	3100	3100	3100	3100	3100	3100	3100	3400
	Ширина крана	Crane Width	L1		200	200	200	200	200	200	200	200	200
	Поперечная сила	Guiding (contact)Force	S	kN	6210	6570	6570	6610	6650	6650	6650	6840	7140
	Тормозное усилие буфера	Buffer Force	Bf	kN	63.8	77.1	80.1	83.1	86.1	89.6	93.4	97.2	111
					90	92	94	96	98	109	113	119	128

Примечание: данные таблицы соответствуют уровню головки рельса 9 м и предназначены только для использования заказчиками и проектными организациями в качестве справочных материалов.
Если у вас есть особые требования, пожалуйста, свяжитесь с нами.
Note: Above data was based on 9m (top of rail) and for refering only. Please contact us if any question.

Двухбалочные мостовые краны
Double Girder Overhead Cranes **80t**

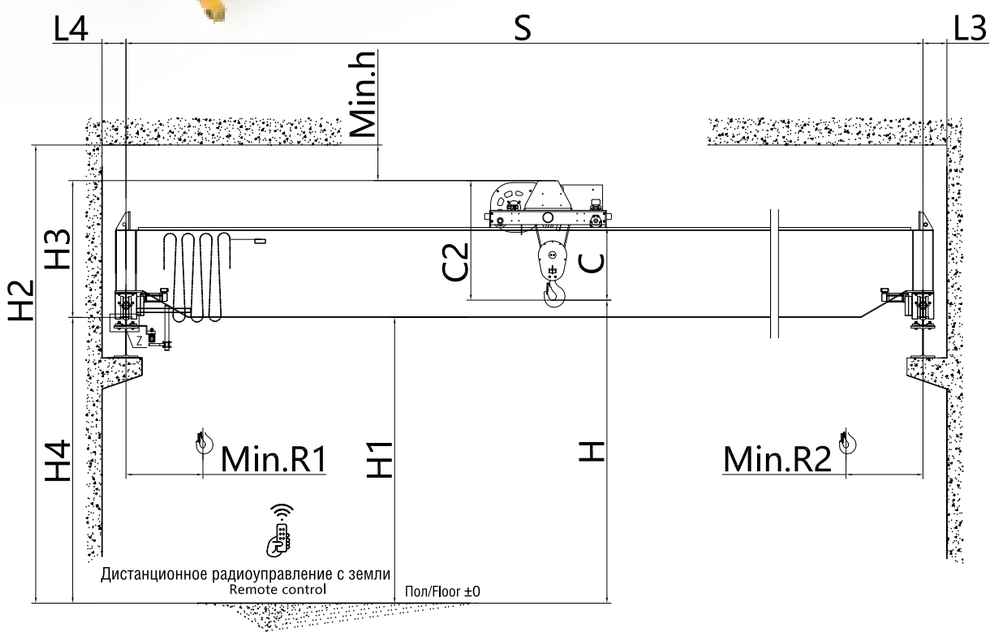

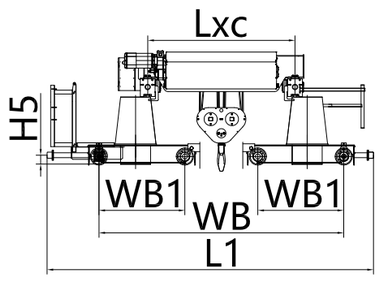

Схема расположения
Layout Drawing

Грузоподъёмность/Класс SWL/Class 80t / A5

Пролёт/Span		S	m		10.5	13.5	16.5	19.5	22.5	25.5	28.5	31.5	34.5
Основные параметры Basic Data	Общий собственный вес	Crane Weight	t		15.07	18.23	22.60	26.94	32.31	41.30	48.25	55.29	63.32
	Собственный вес тележки	Trolley Weight			3.29	3.29	3.29	3.29	3.29	3.29	3.29	3.29	3.54
	Макс. нагрузка на колесо	Max. Wheel Load	kN		208.7	214.9	222.5	239.9	245.5	266.1	271.0	303.0	326.0
	Мин. нагрузка на колесо	Min. Wheel Load			27.9	28.9	30.1	33.8	37.4	51.4	56.4	70.2	78.2
	Кол-во колёс крана	Crane Wheel Q'ty	PCS		8	8	8	8	8	8	8	8	8
	Рекомендуемые рельсы	Crane Rail			P43	P43	P43	P43	P43	P43	QU70	QU70	QU70
Скорость Speed	Скорость подъёма	Lifting Speed	m/min		3.2/0.5								
	Скорость тележки	Trolley Speed			0 - 20								
	Скорость моста	Bridge Speed			0 - 32								
Мощность двигателя Motor Power	Двигатель подъёма	Lifting Motor	kW		2x23/3.5	2x23/3.5	2x23/3.5	2x23/3.5	2x23/3.5	2x23/3.5	2x23/3.5	2x23/3.5	2x23/3.5
	Двигатель тележки	Trolley Motor			2x2.2	2x2.2	2x2.2	2x2.2	2x2.2	2x2.2	2x2.2	2x2.2	2x2.2
	Двигатель моста	Bridge Motor			4x2.2	4x2.2	4x2.2	4x2.2	4x2.2	4x2.2	4x2.2	4x3.0	4x3.0
	Общая мощность	Crane Power			59.2	59.2	59.2	59.2	59.2	59.2	59.2	62.4	62.4
Основные размеры Main Dimension	Уровень головки рельса	Top of Rail Height	H4	mm	9000 (или под заказ/or specified by clients)								
	Верхний просвет	Top Clearance	Min.h		≥ 200 (GB/T 14405-2011)								
	Размер C	C dimension	C		1172								
	Высота от крюка до верха крана	Hook to Crane Top	C2		2040	2040	2040	2040	2040	2040	2040	2040	2040
	Высота от рельса до верха крана	Rail to Crane Top	H3		2500	2500	2500	2500	2700	2700	2700	2700	2700
	Высота подъёма	Lifting Height	H		9460	9460	9460	9460	9660	9660	9660	9660	9660
	Высота самой низкой точки крыши	Ceiling to Floor Height	H2		11700	11700	11700	11700	11900	11900	11900	11900	11900
	Высота нижней части балки	Girder Bottom Height	H1		9381	9305	9185	9051	8976	8863	8803	8743	8675
	Левый предел крюка	Hook Approach L.	Min.R1		980	980	980	980	1280	1300	1780	2120	2580
	Правый предел крюка	Hook Approach R.	Min.R2		1000	1000	1000	1000	1000	1000	1000	1000	1000
	От центра рельса до левой стены	Rail Center to Left Wall	L4		262	262	262	266	266	300	302	302	306
	От центра рельса до правой стены	Rail Center to Right Wall	L3		262	262	262	266	266	300	302	302	306
	Колёсная база крана	Bridge Wheel Base	WB		4728	4788	4788	4788	5128	5128	5128	5208	5508
	Колёсная база тележки	Trolley Rail Guage	Lxc		1600	1800	1800	1800	1800	1800	1800	1800	1800
	Высота буфера	Buffer Height	H5		3100	3100	3100	3100	3100	3100	3100	3100	3400
	Ширина крана	Crane Width	L1		200	200	200	200	200	200	200	200	200
	Поперечная сила	Guiding (contact)Force	S	kN	6210	6570	6570	6610	6650	6650	6650	6840	7140
	Тормозное усилие буфера	Buffer Force	Bf	kN	77.1	80.1	83.1	86.1	89.1	93.4	97.2	111	118
					92	94	96	98	100	113	119	128	135

Примечание: данные таблицы соответствуют уровню головки рельса 9 м и предназначены только для использования заказчиками и проектными организациями в качестве справочных материалов.
Если у вас есть особые требования, пожалуйста, свяжитесь с нами.
Note: Above data was based on 9m (top of rail) and for refering only. Please contact us if any question.

Твёрдая поверхность шестерней, плавный привод, улучшенный дизайн, малый вес, низкая нагрузка на колесо
Малая высота, компактная конструкция
Инверторное управление, плавность движений
Контроль в режиме реального времени, безопасность подъёма и перемещения грузов

Excellent design, Space saving
Stepless control, Smoothly running
Safety monitoring

C

Двухбалочные мостовые краны (евро) большой грузоподъёмности
Double Girder Overhead Cranes

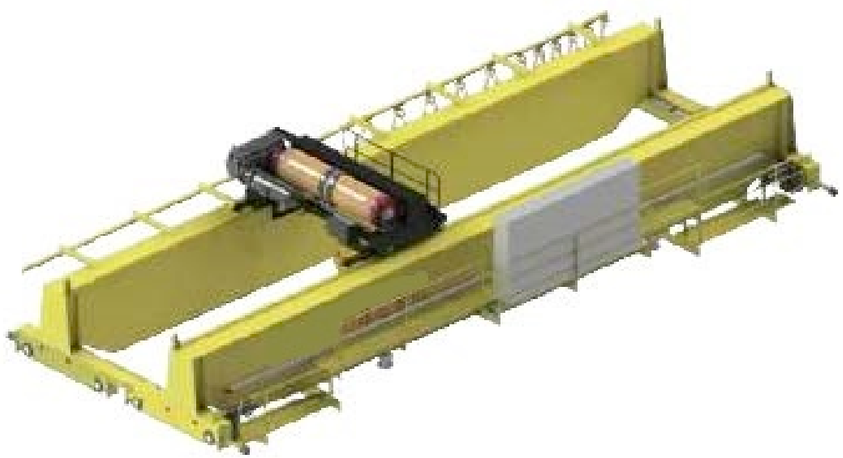

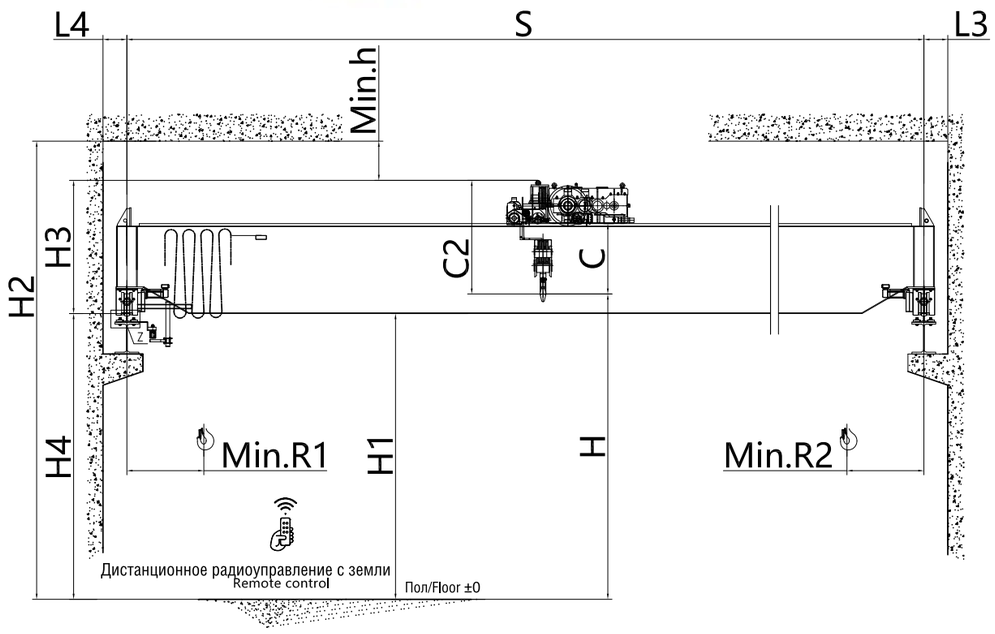

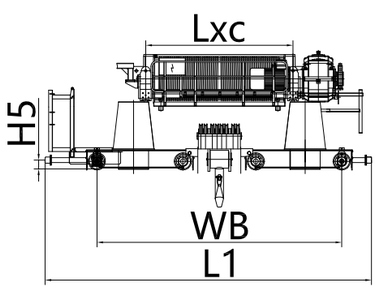

Схема расположения
Layout Drawing

Грузоподъёмность/Класс SWL/Class 100t / A4

Пролёт/Span		S	m		16.5	19.5	22.5	25.5	28.5	31.5	34.5
Основные параметры Basic Data	Общий собственный вес	Crane Weight	t		37.29	41.76	47.23	54.70	64.17	75.04	82.91
	Собственный вес тележки	Trolley Weight			9.0	9.0	9.0	9.0	9.0	9.0	9.0
	Макс. нагрузка на колесо	Max. Wheel Load	kN		312.7	318.2	324.9	334.1	345.7	359.0	368.6
	Мин. нагрузка на колесо	Min. Wheel Load			40.2	43.2	46.2	48.2	51.4	56.4	70.2
	Кол-во колёс крана	Crane Wheel Q'ty	PCS		8	8	8	8	8	8	8
	Рекомендуемые рельсы	Crane Rail			QU80	QU80	QU80	QU80	QU80	QU100	QU100
Скорость Speed	Скорость подъёма	Lifting Speed	m/min		0-1.9/0-2.3/0-2.8						
	Скорость тележки	Trolley Speed			0 - 20						
	Скорость моста	Bridge Speed			0 - 32						
Мощность двигателя Motor Power	Двигатель подъёма	Lifting Motor	kW		37/45/55	37/45/55	37/45/55	37/45/55	37/45/55	37/45/55	37/45/55
	Двигатель тележки	Trolley Motor			2×3	2×3	2×3	2×3	2×3	2×3	2×3
	Двигатель моста	Bridge Motor			2×5.5	2×5.5	2×5.5	2×5.5	2×7.5	2×7.5	2×7.5
	Общая мощность	Crane Power			54/62/72	54/62/72	54/62/72	54/62/72	58/66/76	58/66/76	58/66/76
Основные размеры Main Dimension	Уровень головки рельса	Top of Rail Height	H4	mm	15000 (или под заказ/or specified by clients)						
	Верхний просвет	Top Clearance	Min.h		≥ 200 (GB/T 14405-2011)						
	Высота подъёмного механизма	Hoisting Mechanism	C2		2480	2480	2480	2480	2480	2480	2480
	От рельса до верха крана	Rail to Crane Top	H3		2700	2700	2700	2800	2900	2900	2900
	Высота подъёма	Lifting Height	H		15220	15220	15220	15320	15420	15420	15420
	Мин. высота потолка	Ceiling to Floor Height	H2		17900	17900	17900	18000	18100	18100	18100
	Высота нижней части балки	Girder Bottom Height	H1		15010	15010	14930	14800	14640	14520	14520
	Левый предел крюка	Hook Approach L.	Min.R1		1350	1350	1350	1350	1350	1350	1350
	Правый предел крюка	Hook Approach R.	Min.R2		2350	2350	2350	2350	2350	2350	2350
	От центра рельса до левой стены	Rail Center to Left Wall	L4		272	272	272	272	312	312	312
	От центра рельса до правой стены	Rail Center to Right Wall	L3		272	272	272	272	312	312	312
	Колёсная база крана	Bridge Wheel Base	WB		4436	4724	4700	4700	5900	5900	5900
	Колёсная база тележки	Trolley Rail Guage	Lxc		2700	2700	2700	2700	3400	3400	3400
	Высота буфера	Buffer Height	H5		225	225	225	225	225	225	225
	Ширина крана	Crane Width	L1		5803	6047	6436	6436	7526	7526	7526
	Поперечная сила	Guiding (contact) Force	S	kN	116.4	115.6	122.4	126.8	130.2	132.4	134.2
	Тормозное усилие буфера	Buffer Force	Bf	kN	46	60	79	87	92	96	99

Примечание: данные таблицы соответствуют крану класса А4 с уровнем головки рельса 15 м и предназначены только для использования заказчиками и проектными организациями в качестве справочных материалов. Если у вас есть особые требования, пожалуйста, свяжитесь с нами.
Note: Above data was based on 15m (top of rail) and for refering only. Please contact us if any question.

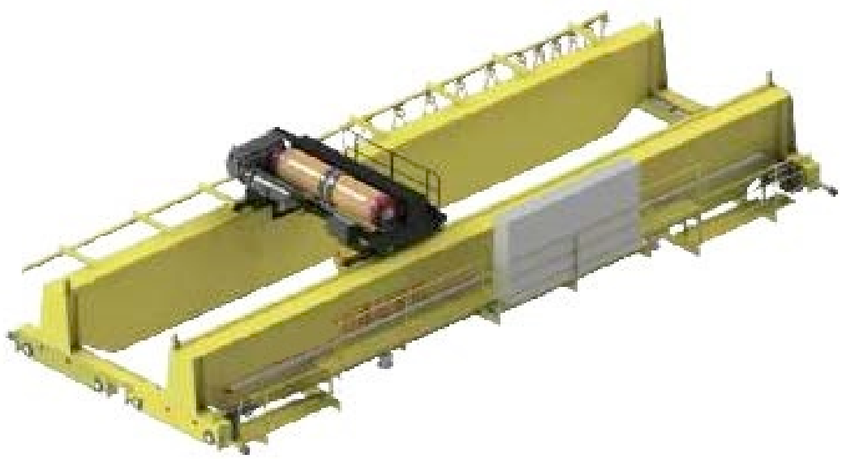

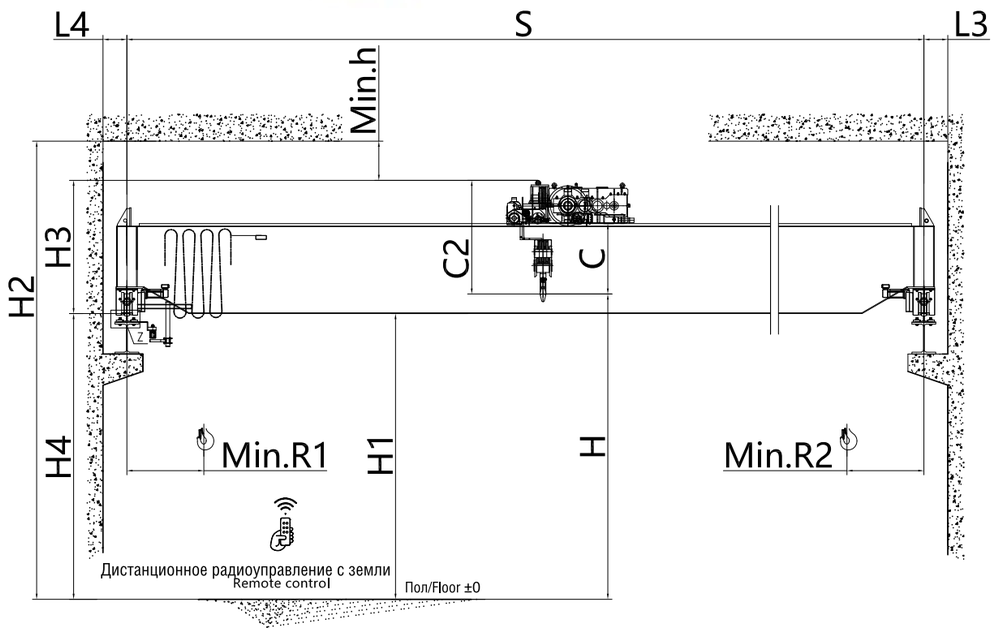

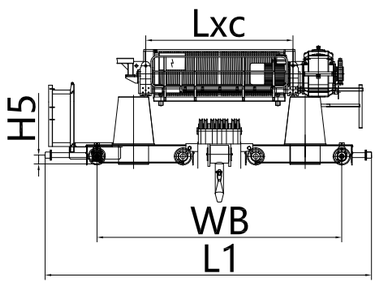

Схема расположения
Layout Drawing

Грузоподъёмность/Класс SWL/Class 125t / A4

Пролёт/Span		S	m		16.5	19.5	22.5	25.5	28.5	31.5	34.5
Основные параметры Basic Data	Общий собственный вес	Crane Weight	t		40.69	44.76	51.23	61.50	72.02	78.04	87.31
	Собственный вес тележки	Trolley Weight	t		9.8	9.8	9.8	9.8	9.8	9.8	9.8
	Макс. нагрузка на колесо	Max. Wheel Load	kN		380.1	385.1	393.0	405.6	418.5	425.9	437.2
	Мин. нагрузка на колесо	Min. Wheel Load	kN		42.4	46.8	58.4	68.6	74.6	84.8	94.8
	Кол-во колёс крана	Crane Wheel Q'ty	PCS		8	8	8	8	8	8	8
	Рекомендуемые рельсы	Crane Rail			QU100	QU100	QU100	QU100	QU100	QU100	QU100
Скорость Speed	Скорость подъёма	Lifting Speed	m/min		0-1.8/0-2.2/0-2.9						
	Скорость тележки	Trolley Speed	m/min		0 - 20						
	Скорость моста	Bridge Speed	m/min		0 - 32						
Мощность двигателя Motor Power	Двигатель подъёма	Lifting Motor	kW		45/55/75	45/55/75	45/55/75	45/55/75	45/55/75	45/55/75	45/55/75
	Двигатель тележки	Trolley Motor	kW		2×4	2×4	2×4	2×4	2×4	2×4	2×4
	Двигатель моста	Bridge Motor	kW		2×5.5	2×5.5	2×7.5	2×7.5	2×7.5	2×7.5	2×7.5
	Общая мощность	Crane Power	kW		64/74/94	64/74/94	68/78/98	68/78/98	68/78/98	68/78/98	68/78/98
Основные размеры Main Dimension	Уровень головки рельса	Top of Rail Height	H4	mm	15000 (или под заказ/or specified by clients)						
	Верхний просвет	Top Clearance	Min.h	mm	≥ 200 (GB/T 14405-2011)						
	Высота подъёмного механизма	Hoisting Mechanism	C2	mm	2480	2480	2480	2480	2480	2480	2480
	От рельса до верха крана	Rail to Crane Top	H3	mm	2900	2900	2900	2900	2900	3100	3100
	Высота подъёма	Lifting Height	H	mm	15420	15420	15420	15420	15420	15620	15620
	Мин. высота потолка	Ceiling to Floor Height	H2	mm	18100	18100	18100	18100	18100	18300	18300
	Высота нижней части балки	Girder Bottom Height	H1	mm	15120	15120	15120	14820	14640	14620	14520
	Левый предел крюка	Hook Approach L.	Min.R1	mm	1350	1350	1350	1350	1350	1350	1350
	Правый предел крюка	Hook Approach R.	Min.R2	mm	2350	2350	2350	2350	2350	2350	2350
	От центра рельса до левой стены	Rail Center to Left Wall	L4	mm	312	312	312	312	312	312	312
	От центра рельса до правой стены	Rail Center to Right Wall	L3	mm	312	312	312	312	312	312	312
	Колёсная база крана	Bridge Wheel Base	WB	mm	4710	4710	4710	5910	5910	5910	5910
	Колёсная база тележки	Trolley Rail Guage	Lxc	mm	2700	2700	2700	3400	3400	3400	3400
	Высота буфера	Buffer Height	H5	mm	300	300	300	300	300	300	300
	Ширина крана	Crane Width	L1	mm	6430	6430	6430	7800	7800	7800	7800
	Поперечная сила	Guiding (contact) Force	S	kN	150.6	156.1	160.2	163.2	166.7	170.8	172.7
	Тормозное усилие буфера	Buffer Force	Bf	kN	69	72	80	89	97	99	102

Примечание: данные таблицы соответствуют крану класса А4 с уровнем головки рельса 15 м и предназначены только для использования заказчиками и проектными организациями в качестве справочных материалов. Если у вас есть особые требования, пожалуйста, свяжитесь с нами.
Note: Above data was based on 15m (top of rail) and for refering only. Please contact us if any question.

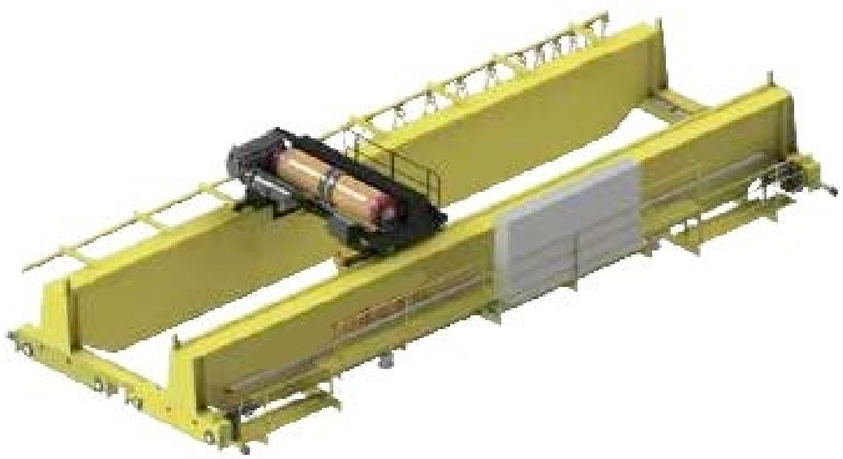

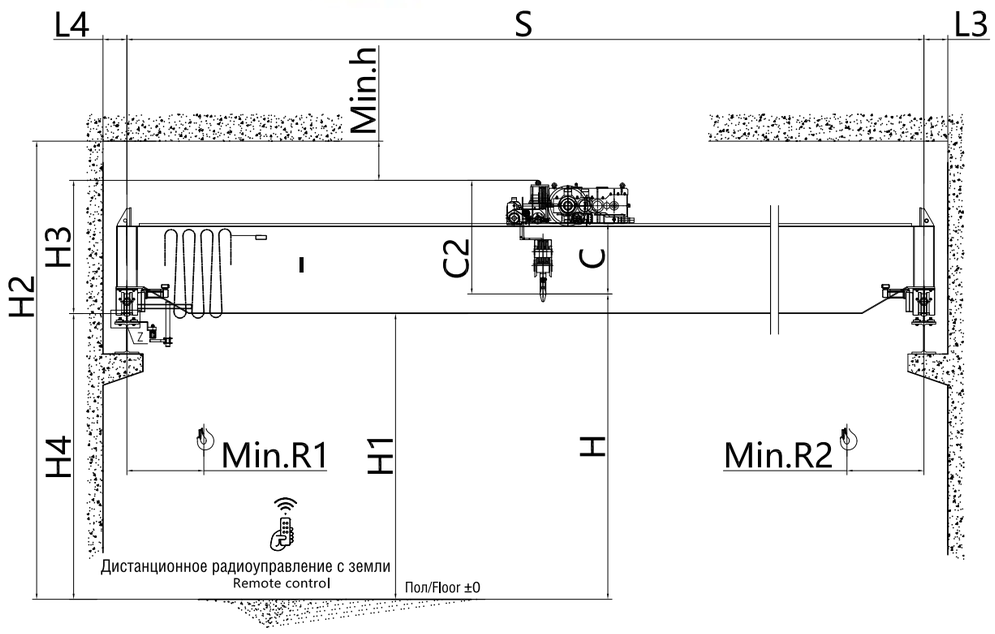

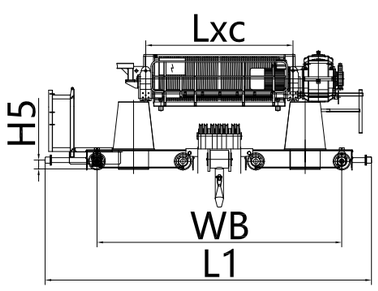

Схема расположения
Layout Drawing

Грузоподъёмность/Класс SWL/Class 150t / A4

Пролёт/Span		S	m		16.5	19.5	22.5	25.5	28.5	31.5	34.5
Основные параметры Basic Data	Общий собственный вес	Crane Weight	t		46.29	49.96	57.03	63.70	69.97	78.24	86.51
	Собственный вес тележки	Trolley Weight			14.0	14.0	14.0	14.0	14.0	14.0	14.0
	Макс. нагрузка на колесо	Max. Wheel Load	kN		458.5	463.0	471.7	479.8	487.5	497.6	507.8
	Мин. нагрузка на колесо	Min. Wheel Load			63.0	72.0	81.0	99.0	109.0	117.8	126.8
	Кол-во колёс крана	Crane Wheel Q'ty	PCS		8	8	8	8	8	8	8
	Рекомендуемые рельсы	Crane Rail			QU100	QU100	QU100	QU100	QU100	QU100	QU100
Скорость Speed	Скорость подъёма	Lifting Speed	m/min		0-1.1/0-1.8/0-2.6						
	Скорость тележки	Trolley Speed			0 - 20						
	Скорость моста	Bridge Speed			0 - 32						
Мощность двигателя Motor Power	Двигатель подъёма	Lifting Motor	kW		37/55/75	37/55/75	37/55/75	37/55/75	37/55/75	37/55/75	37/55/75
	Двигатель тележки	Trolley Motor			2×4	2×4	2×4	2×4	2×4	2×4	2×4
	Двигатель моста	Bridge Motor			2×7.5	2×7.5	2×7.5	2×7.5	2×7.5	2×9.2	2×9.2
	Общая мощность	Crane Power			60/78/98	60/78/98	60/78/98	60/78/98	60/78/98	63.4/81.4/101.4	63.4/81.4/101.4
Основные размеры Main Dimension	Уровень головки рельса	Top of Rail Height	H4	mm	15000 (или под заказ/or specified by clients)						
	Верхний просвет	Top Clearance	Min.h		≥ 200 (GB/T 14405-2011)						
	Высота подъёмного механизма	Hoisting Mechanism	C2		2530	2530	2530	2530	2530	2530	2630
	От рельса до верха крана	Rail to Crane Top	H3		2900	2900	2900	2900	2900	3300	3300
	Высота подъёма	Lifting Height	H		15370	15370	15370	15370	15370	15770	15670
	Мин. высота потолка	Ceiling to Floor Height	H2		18100	18100	18100	18100	18100	18500	18500
	Высота нижней части балки	Girder Bottom Height	H1		14920	14920	14720	14450	14450	14850	14620
	Левый предел крюка	Hook Approach L.	Min.R1		1350	1350	1350	1350	1350	1350	1350
	Правый предел крюка	Hook Approach R.	Min.R2		2350	2350	2350	2350	2350	2350	2350
	От центра рельса до левой стены	Rail Center to Left Wall	L4		312	312	312	312	312	400	400
	От центра рельса до правой стены	Rail Center to Right Wall	L3		312	312	312	312	312	400	400
	Колёсная база крана	Bridge Wheel Base	WB		5905	5905	5905	5905	5905	6030	6030
	Колёсная база тележки	Trolley Rail Guage	Lxc		3400	3400	3400	3400	3400	3400	3400
	Высота буфера	Buffer Height	H5		300	300	300	300	300	225	225
	Ширина крана	Crane Width	L1		7460	7460	7460	7460	7460	8360	8360
	Поперечная сила	Guiding (contact) Force	S	kN	188.3	195.2	200.1	204.2	208.4	213.4	215.8
	Тормозное усилие буфера	Buffer Force	Bf	kN	82	86	95	107	117	119	122

Примечание: данные таблицы соответствуют крану класса А4 с уровнем головки рельса 15 м и предназначены только для использования заказчиками и проектными организациями в качестве справочных материалов. Если у вас есть особые требования, пожалуйста, свяжитесь с нами.
Note: Above data was based on 15m (top of rail) and for refering only. Please contact us if any question.

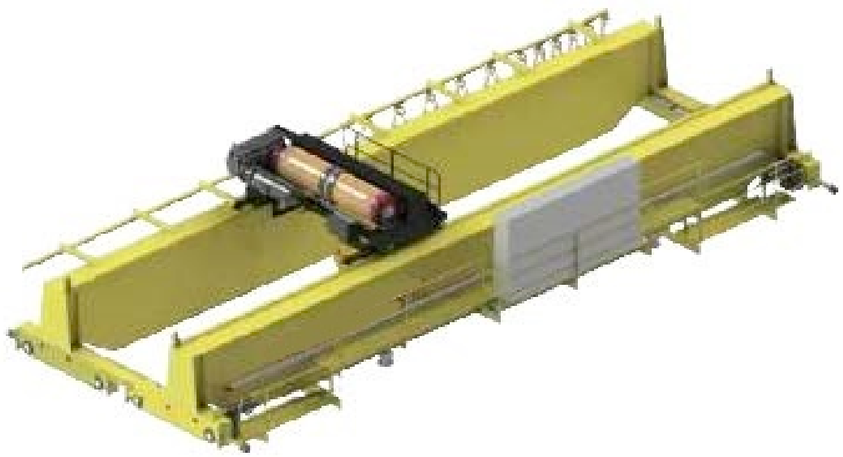

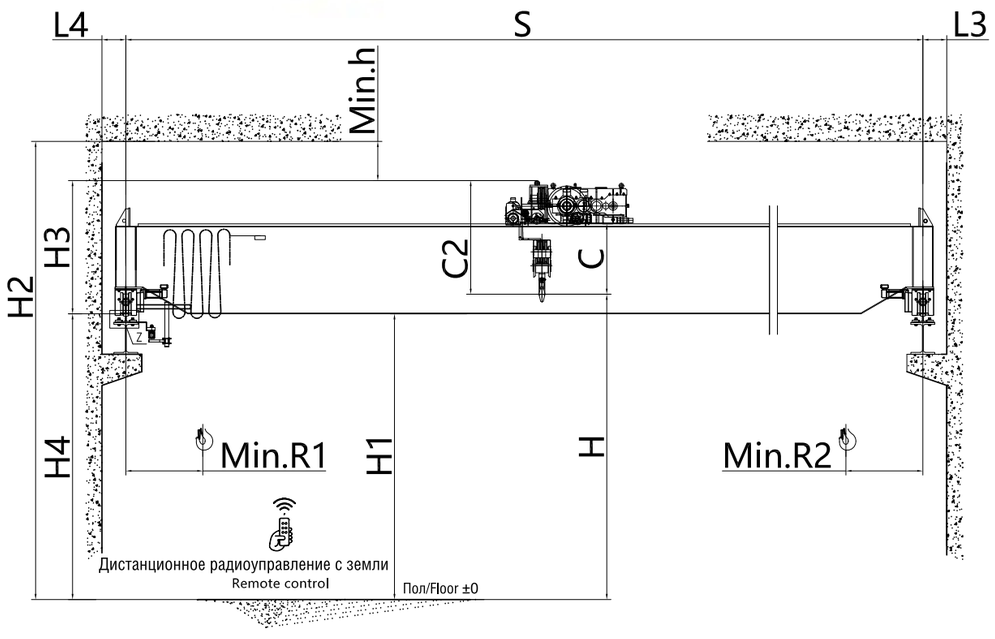

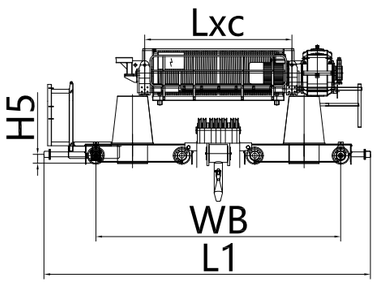

Схема расположения
Layout Drawing

Грузоподъёмность/Класс SWL/Class 160t / A4

Пролёт/Span		S	m		16.5	19.5	22.5	25.5	28.5	31.5	34.5
Основные параметры Basic Data	Общий собственный вес	Crane Weight	t		47.09	50.96	59.23	64.70	71.97	80.64	88.71
	Собственный вес тележки	Trolley Weight			14.0	14.0	14.0	14.0	14.0	14.0	14.0
	Макс. нагрузка на колесо	Max. Wheel Load	kN		484.0	464.2	474.4	481.1	490.0	500.6	510.5
	Мин. нагрузка на колесо	Min. Wheel Load			63.0	72.0	81.0	99.0	109.0	118.0	127.0
	Кол-во колёс крана	Crane Wheel Q'ty	PCS		8	8	8	8	8	8	8
	Рекомендуемые рельсы	Crane Rail			QU100	QU100	QU100	QU100	QU100	QU100	QU100
Скорость Speed	Скорость подъёма	Lifting Speed	m/min		0-1.2/0-1.8/0-2.3						
	Скорость тележки	Trolley Speed			0 - 20						
	Скорость моста	Bridge Speed			0 - 32						
Мощность двигателя Motor Power	Двигатель подъёма	Lifting Motor	kW		37/55/75	37/55/75	37/55/75	37/55/75	37/55/75	37/55/75	37/55/75
	Двигатель тележки	Trolley Motor			2×4	2×4	2×4	2×4	2×4	2×4	2×4
	Двигатель моста	Bridge Motor			2×7.5	2×7.5	2×7.5	2×7.5	2×7.5	2×9.2	2×9.2
	Общая мощность	Crane Power			60/78/98	60/78/98	60/78/98	60/78/98	60/78/98	63.4/81.4/101.4	63.4/81.4/101.4
Основные размеры Main Dimension	Уровень головки рельса	Top of Rail Height	H4	mm	15000 (или под заказ/or specified by clients)						
	Верхний просвет	Top Clearance	Min.h		≥ 200 (GB/T 14405-2011)						
	Высота подъёмного механизма	Hoisting Mechanism	C2		2530	2530	2530	2530	2530	2530	2630
	От рельса до верха крана	Rail to Crane Top	H3		2900	2900	2900	2900	2900	3300	3300
	Высота подъёма	Lifting Height	H		15370	15370	15370	15370	15370	15770	15670
	Мин. высота потолка	Ceiling to Floor Height	H2		18100	18100	18100	18100	18100	18500	18500
	Высота нижней части балки	Girder Bottom Height	H1		14920	14920	14720	14450	14450	14850	14620
	Левый предел крюка	Hook Approach L.	Min.R1		1350	1350	1350	1350	1350	1350	1350
	Правый предел крюка	Hook Approach R.	Min.R2		2350	2350	2350	2350	2350	2350	2350
	От центра рельса до левой стены	Rail Center to Left Wall	L4		312	312	312	312	312	400	400
	От центра рельса до правой стены	Rail Center to Right Wall	L3		312	312	312	312	312	400	400
	Колёсная база крана	Bridge Wheel Base	WB		5905	5905	5905	5905	5905	6030	6030
	Колёсная база тележки	Trolley Rail Guage	Lxc		3400	3400	3400	3400	3400	3400	3400
	Высота буфера	Buffer Height	H5		300	300	300	300	300	225	225
	Ширина крана	Crane Width	L1		7460	7460	7460	7460	7460	8360	8360
	Поперечная сила	Guiding (contact) Force	S	kN	188.3	195.2	200.1	204.2	208.4	213.4	215.8
	Тормозное усилие буфера	Buffer Force	Bf	kN	82	86	95	107	117	119	122

Примечание: данные таблицы соответствуют крану класса А4 с уровнем головки рельса 15 м и предназначены только для использования заказчиками и проектными организациями в качестве справочных материалов. Если у вас есть особые требования, пожалуйста, свяжитесь с нами.
Note: Above data was based on 15m (top of rail) and for refering only. Please contact us if any question.

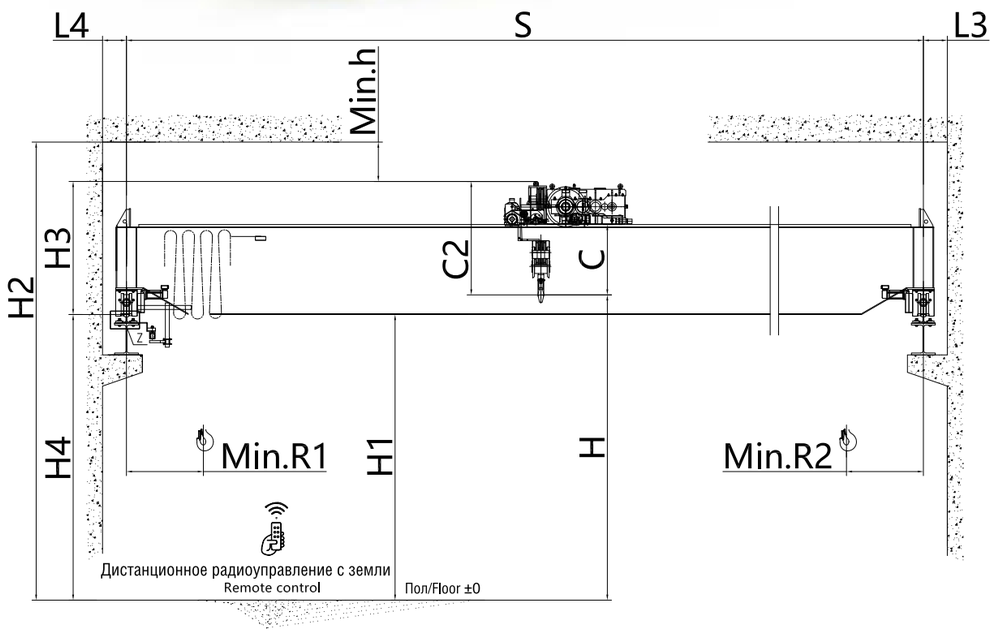

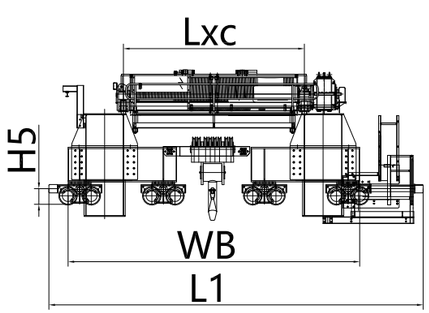

Схема расположения
Layout Drawing

Грузоподъёмность/Класс SWL/Class 200t / A4

Пролёт/Span		S	m		19.5	22.5	25.5	28.5	31.5	34.5
Основные параметры Basic Data	Общий собственный вес	Crane Weight	t		73.16	80.23	89.30	98.97	108.24	119.11
	Собственный вес тележки	Trolley Weight			19.8	19.8	19.8	19.8	19.8	19.8
	Макс. нагрузка на колесо	Max. Wheel Load	kN		314.1	318.4	323.9	329.9	335.5	342.2
	Мин. нагрузка на колесо	Min. Wheel Load			52.0	56.0	61.0	65.0	69.0	77.0
	Кол-во колёс крана	Crane Wheel Q'ty	PCS		16	16	16	16	16	16
	Рекомендуемые рельсы	Crane Rail			QU100	QU100	QU100	QU100	QU100	QU100
Скорость Speed	Скорость подъёма	Lifting Speed	m/min		0-0.8/0-1.2/0-2.0					
	Скорость тележки	Trolley Speed			0 - 20					
	Скорость моста	Bridge Speed			0 - 32					
Мощность двигателя Motor Power	Двигатель подъёма	Lifting Motor	kW		37/55/75	37/55/75	37/55/75	37/55/75	37/55/75	37/55/75
	Двигатель тележки	Trolley Motor			2×5.5	2×5.5	2×5.5	2×5.5	2×5.5	2×5.5
	Двигатель моста	Bridge Motor			2×9.2	2×9.2	2×9.2	2×11	2×11	2×11
	Общая мощность	Crane Power			66.4/84.4/104.4	66.4/84.4/104.4	66.4/84.4/104.4	70/88/108	70/88/108	70/88/108
Основные размеры Main Dimension	Уровень головки рельса	Top of Rail Height	H4	mm	15000 (или под заказ/or specified by clients)					
	Верхний просвет	Top Clearance	Min.h		≥ 200 (GB/T 14405-2011)					
	Высота подъёмного механизма	Hoisting Mechanism	C2		3230	3230	3230	3230	3230	3230
	От рельса до верха крана	Rail to Crane Top	H3		3550	3550	3550	3550	3550	3550
	Высота подъёма	Lifting Height	H		15320	15320	15320	15320	15320	15320
	Мин. высота потолка	Ceiling to Floor Height	H2		18750	18750	18750	18750	18750	18750
	Высота нижней части балки	Girder Bottom Height	H1		15800	15800	15600	15600	15400	15400
	Левый предел крюка	Hook Approach L.	Min.R1		1350	1350	1350	1350	1350	1350
	Правый предел крюка	Hook Approach R.	Min.R2		2500	2500	2500	2500	2500	2500
	От центра рельса до левой стены	Rail Center to Left Wall	L4		600	600	600	600	600	600
	От центра рельса до правой стены	Rail Center to Right Wall	L3		600	600	600	600	600	600
	Колёсная база крана	Bridge Wheel Base	WB		6270	6270	6270	6270	6270	6270
	Колёсная база тележки	Trolley Rail Guage	Lxc		3400	3400	3400	3400	3400	3400
	Высота буфера	Buffer Height	H5		300	300	225	225	225	225
	Ширина крана	Crane Width	L1		8160	8160	8160	8160	8160	8160
	Поперечная сила	Guiding (contact) Force	S	kN	235.2	250.3	255.2	260.5	266.8	269.8
	Тормозное усилие буфера	Buffer Force	Bf	kN	214	219	225	230	237	246

Примечание: данные таблицы соответствуют крану класса А4 с уровнем головки рельса 15 м и предназначены только для использования заказчиками и проектными организациями в качестве справочных материалов. Если у вас есть особые требования, пожалуйста, свяжитесь с нами.
Note: Above data was based on 15m (top of rail) and for refering only. Please contact us if any question.

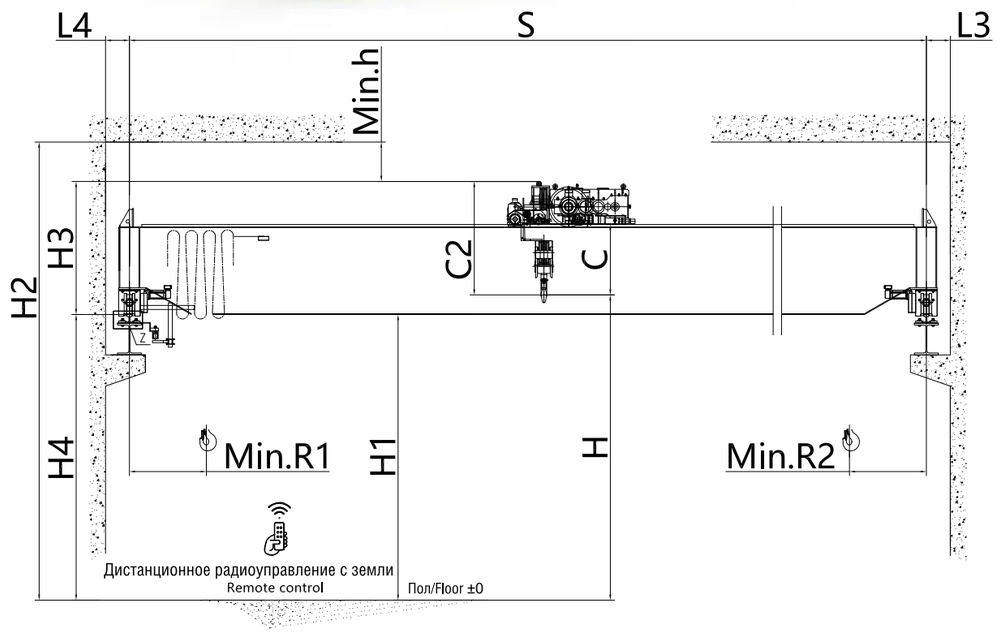

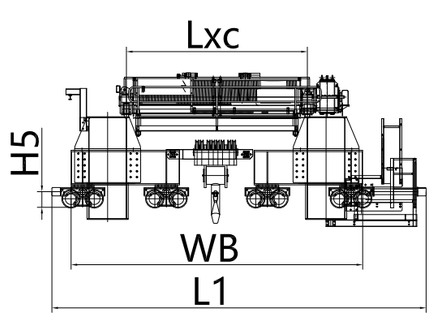

Схема расположения
Layout Drawing

Грузоподъёмность/Класс SWL/Class 250t / A4

Пролёт/Span		S	m		22.5	25.5	28.5	31.5	34.5
Основные параметры Basic Data	Общий собственный вес	Crane Weight	t		88.83	97.70	108.17	118.04	130.51
	Собственный вес тележки	Trolley Weight			19.8	19.8	19.8	19.8	19.8
	Макс. нагрузка на колесо	Max. Wheel Load	kN		384.9	390.3	396.8	402.8	410.4
	Мин. нагрузка на колесо	Min. Wheel Load			62.0	71.0	79.0	87.0	93.0
	Кол-во колёс крана	Crane Wheel Q'ty	PCS		16	16	16	16	16
	Рекомендуемые рельсы	Crane Rail			QU100	QU100	QU120	QU120	QU120
Скорость Speed	Скорость подъёма	Lifting Speed	m/min		0-0.75/0-1.0/0-1.5				
	Скорость тележки	Trolley Speed			0 - 20				
	Скорость моста	Bridge Speed			0 - 32				
Мощность двигателя Motor Power	Двигатель подъёма	Lifting Motor	kW		37/55/75	37/55/75	37/55/75	37/55/75	37/55/75
	Двигатель тележки	Trolley Motor			2×7.5	2×7.5	2×7.5	2×7.5	2×7.5
	Двигатель моста	Bridge Motor			2×11	2×15	2×15	2×15	2×15
	Общая мощность	Crane Power			74/92/112	74/92/112	74/92/112	74/92/112	74/92/112
Основные размеры Main Dimension	Уровень головки рельса	Top of Rail Height	H4	mm	15000 (или под заказ/or specified by clients)				
	Верхний просвет	Top Clearance	Min.h		≥ 200 (GB/T 14405-2011)				
	Высота подъёмного механизма	Hoisting Mechanism	C2		3230	3230	3230	3230	3230
	От рельса до верха крана	Rail to Crane Top	H3		3950	3950	3950	3950	3950
	Высота подъёма	Lifting Height	H		15720	15720	15720	15720	15720
	Мин. высота потолка	Ceiling to Floor Height	H2		19150	19150	19150	19150	19150
	Высота нижней части балки	Girder Bottom Height	H1		15200	15000	15000	14800	14800
	Левый предел крюка	Hook Approach L.	Min.R1		1350	1350	1350	1350	1350
	Правый предел крюка	Hook Approach R.	Min.R2		2500	2500	2500	2500	2500
	От центра рельса до левой стены	Rail Center to Left Wall	L4		600	600	600	600	600
	От центра рельса до правой стены	Rail Center to Right Wall	L3		600	600	600	600	600
	Колёсная база крана	Bridge Wheel Base	WB		6380	6380	6380	6380	6380
	Колёсная база тележки	Trolley Rail Guage	Lxc		3400	3400	3400	3400	3400
	Высота буфера	Buffer Height	H5		300	300	300	300	300
	Ширина крана	Crane Width	L1		8280	8280	8280	8280	8280
	Поперечная сила	Guiding (contact) Force	S	kN	252.0	257.0	272.0	281.0	287.0
	Тормозное усилие буфера	Buffer Force	Bf	kN	223	229	237	247	253

Примечание: данные таблицы соответствуют крану класса А4 с уровнем головки рельса 15 м и предназначены только для использования заказчиками и проектными организациями в качестве справочных материалов. Если у вас есть особые требования, пожалуйста, свяжитесь с нами.
Note: Above data was based on 15m (top of rail) and for refering only. Please contact us if any question.

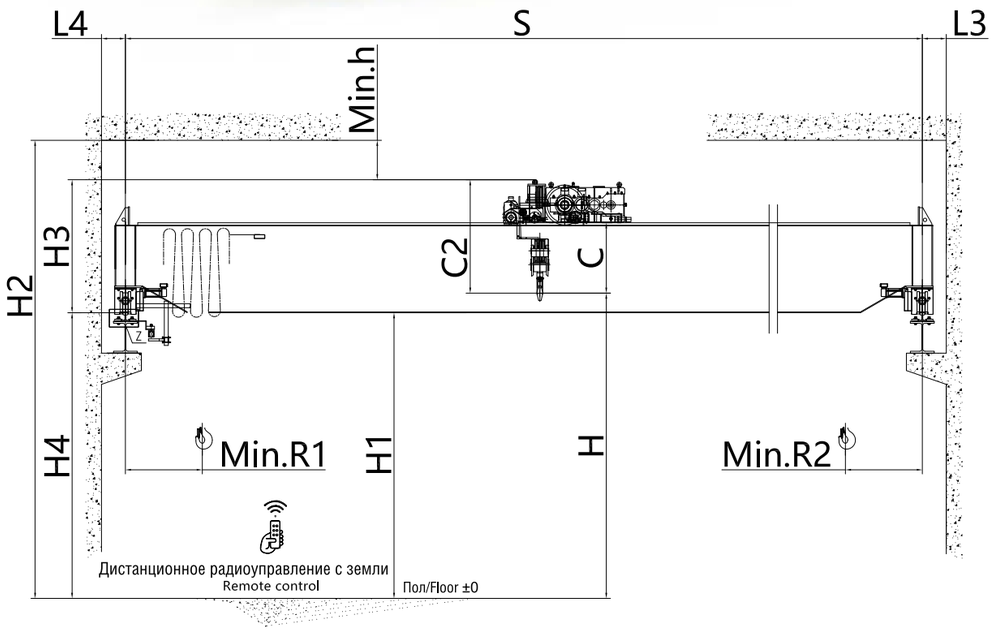

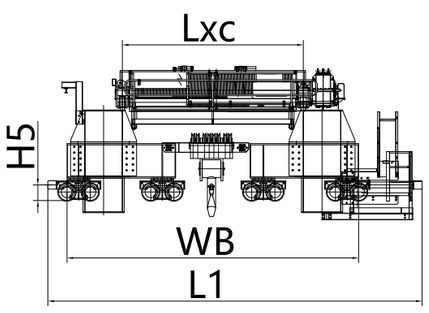

Схема расположения
Layout Drawing

Грузоподъёмность/Класс SWL/Class 320t / A4

Пролёт/Span		S	m		22.5	25.5	28.5	31.5	34.5
Основные параметры Basic Data	Общий собственный вес	Crane Weight	t		124.63	135.10	147.37	160.04	174.31
	Собственный вес тележки	Trolley Weight			30.0	30.0	30.0	30.0	30.0
	Макс. нагрузка на колесо	Max. Wheel Load	kN		505.1	511.5	519.0	526.8	535.5
	Мин. нагрузка на колесо	Min. Wheel Load			83.0	89.0	97.0	111.0	113.0
	Кол-во колёс крана	Crane Wheel Q'ty	PCS		16	16	16	16	16
	Рекомендуемые рельсы	Crane Rail			QU120	QU120	QU120	QU120	QU120
Скорость Speed	Скорость подъёма	Lifting Speed	m/min		0-0.9/0-1.2/0-1.5				
	Скорость тележки	Trolley Speed			0 - 20				
	Скорость моста	Bridge Speed			0 - 32				
Мощность двигателя Motor Power	Двигатель подъёма	Lifting Motor	kW		65/90/110	65/90/110	65/90/110	65/90/110	65/90/110
	Двигатель тележки	Trolley Motor			2×7.5	2×7.5	2×7.5	2×7.5	2×7.5
	Двигатель моста	Bridge Motor			2×15	2×15	2×15	2×15	2×18.5
	Общая мощность	Crane Power			110/135/155	110/135/155	110/135/155	110/135/155	110/135/155
Основные размеры Main Dimension	Уровень головки рельса	Top of Rail Height	H4	mm	22000 (или под заказ/or specified by clients)				
	Верхний просвет	Top Clearance	Min.h		≥ 200 (GB/T 14405-2011)				
	Высота подъёмного механизма	Hoisting Mechanism	C2		3950	3950	3950	3950	3950
	От рельса до верха крана	Rail to Crane Top	H3		4250	4250	4250	4250	4250
	Высота подъёма	Lifting Height	H		22300	22300	22300	22300	22300
	Мин. высота потолка	Ceiling to Floor Height	H2		26450	26450	26450	26450	26450
	Высота нижней части балки	Girder Bottom Height	H1		22150	22150	21950	21950	21750
	Левый предел крюка	Hook Approach L.	Min.R1		1550	1550	1550	1550	1550
	Правый предел крюка	Hook Approach R.	Min.R2		3250	3250	3250	3250	3250
	От центра рельса до левой стены	Rail Center to Left Wall	L4		600	600	600	600	600
	От центра рельса до правой стены	Rail Center to Right Wall	L3		600	600	600	600	600
	Колёсная база крана	Bridge Wheel Base	WB		7800	7800	7800	7800	7800
	Колёсная база тележки	Trolley Rail Guage	Lxc		4800	4800	4800	4800	4800
	Высота буфера	Buffer Height	H5		300	300	300	300	300
	Ширина крана	Crane Width	L1		9870	9870	9870	9870	9870
	Поперечная сила	Guiding (contact) Force	S	kN	273.0	278.0	293.0	302.0	307.0
	Тормозное усилие буфера	Buffer Force	Bf	kN	247	251	257	265	273

Примечание: данные таблицы соответствуют крану класса А4 с уровнем головки рельса 15 м и предназначены только для использования заказчиками и проектными организациями в качестве справочных материалов. Если у вас есть особые требования, пожалуйста, свяжитесь с нами.
Note: Above data was based on 15m (top of rail) and for refering only. Please contact us if any question.

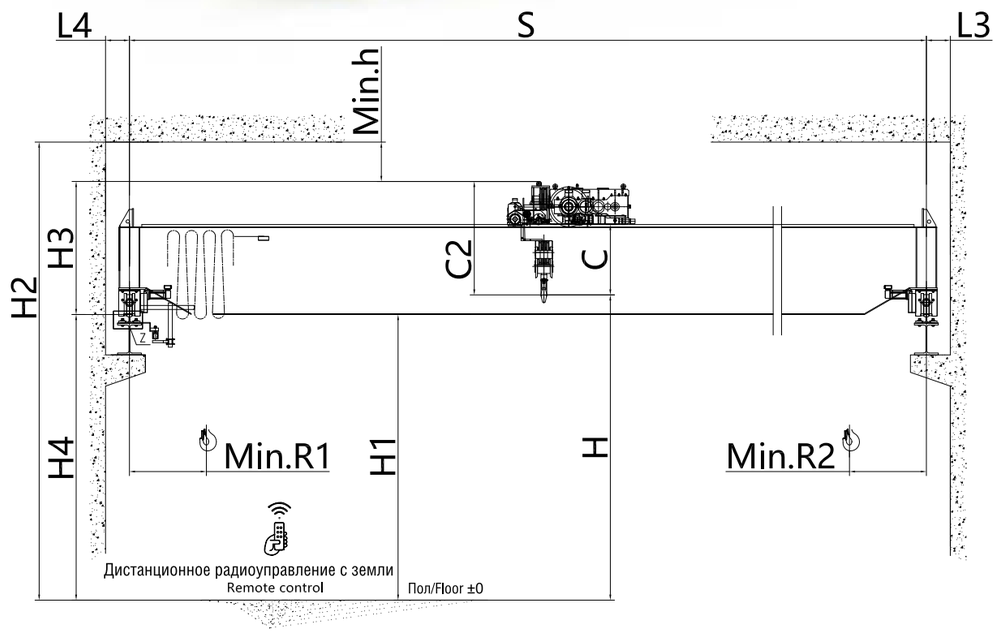

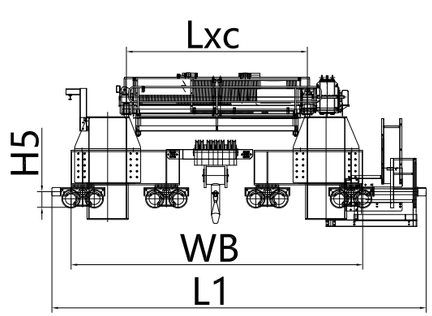

Схема расположения
Layout Drawing

Грузоподъёмность/Класс SWL/Class 400t / A4

Пролёт/Span		S	m		22.5	25.5	28.5	31.5	34.5
Основные параметры Basic Data	Общий собственный вес	Crane Weight	t		135.23	150.30	161.57	174.84	189.11
	Собственный вес тележки	Trolley Weight			30.0	30.0	30.0	30.0	30.0
	Макс. нагрузка на колесо	Max. Wheel Load	kN		609.6	618.8	625.7	633.8	642.6
	Мин. нагрузка на колесо	Min. Wheel Load			85.0	94.0	101.0	112.0	119.0
	Кол-во колёс крана	Crane Wheel Q'ty	PCS		16	16	16	16	16
	Рекомендуемые рельсы	Crane Rail			QU120	QU120	QU120	QU120	QU120
Скорость Speed	Скорость подъёма	Lifting Speed	m/min		0-0.7/0 - 1.0/0-1.2				
	Скорость тележки	Trolley Speed			0 - 18				
	Скорость моста	Bridge Speed			0 - 32				
Мощность двигателя Motor Power	Двигатель подъёма	Lifting Motor	kW		65/90/110	65/90/110	65/90/110	65/90/110	65/90/110
	Двигатель тележки	Trolley Motor			2×9.2	2×9.2	2×9.2	2×9.2	2×9.2
	Двигатель моста	Bridge Motor			2×18.5	2×18.5	2×18.5	2×18.5	2×18.5
	Общая мощность	Crane Power			120.4/145.4/165.4	120.4/145.4/165.4	120.4/145.4/165.4	120.4/145.4/165.4	120.4/145.4/165.4
Основные размеры Main Dimension	Уровень головки рельса	Top of Rail Height	H4	mm	22000 (или под заказ/or specified by clients)				
	Верхний просвет	Top Clearance	Min.h		≥ 200 (GB/T 14405-2011)				
	Высота подъёмного механизма	Hoisting Mechanism	C2		3950	3950	3950	3950	3950
	От рельса до верха крана	Rail to Crane Top	H3		4500	4500	4500	4500	4500
	Высота подъёма	Lifting Height	H		22550	22550	22550	22550	22550
	Мин. высота потолка	Ceiling to Floor Height	H2		26700	26700	26700	26700	26700
	Высота нижней части балки	Girder Bottom Height	H1		22200	22200	22000	22000	21700
	Левый предел крюка	Hook Approach L.	Min.R1		1550	1550	1550	1550	1550
	Правый предел крюка	Hook Approach R.	Min.R2		3250	3250	3250	3250	3250
	От центра рельса до левой стены	Rail Center to Left Wall	L4		600	600	600	600	600
	От центра рельса до правой стены	Rail Center to Right Wall	L3		600	600	600	600	600
	Колёсная база крана	Bridge Wheel Base	WB		8200	8200	8200	8200	8200
	Колёсная база тележки	Trolley Rail Guage	Lxc		4800	4800	4800	4800	4800
	Высота буфера	Buffer Height	H5		315	315	315	315	315
	Ширина крана	Crane Width	L1		10220	10220	10220	10220	10220
	Поперечная сила	Guiding (contact) Force	S	kN	293.0	298.0	313.0	322.0	327.0
	Тормозное усилие буфера	Buffer Force	Bf	kN	267	271	277	281	283

Примечание: данные таблицы соответствуют крану класса А4 с уровнем головки рельса 15 м и предназначены только для использования заказчиками и проектными организациями в качестве справочных материалов. Если у вас есть особые требования, пожалуйста, свяжитесь с нами.
Note: Above data was based on 15m (top of rail) and for refering only. Please contact us if any question.

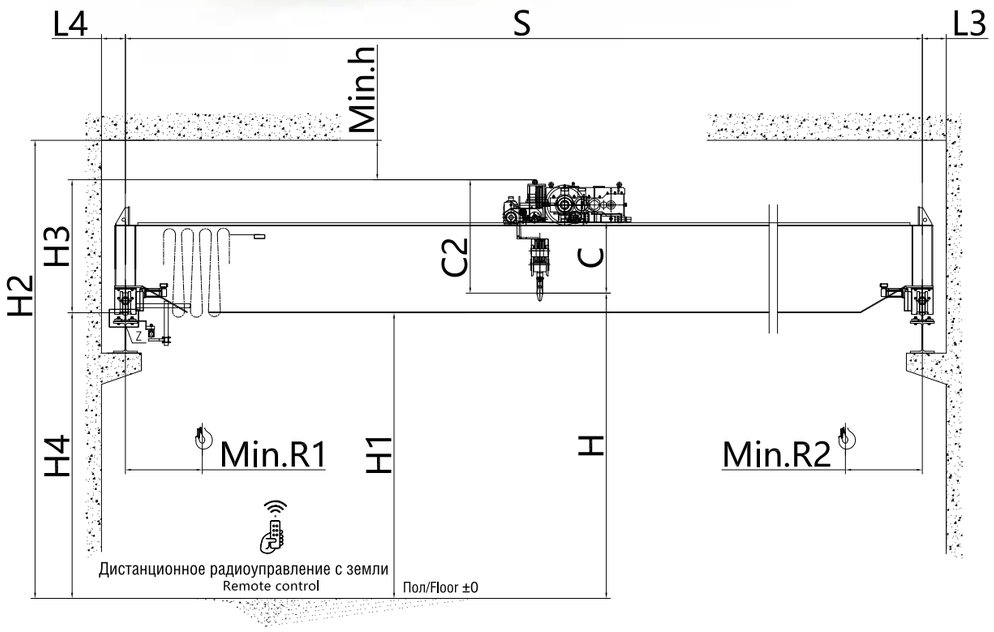

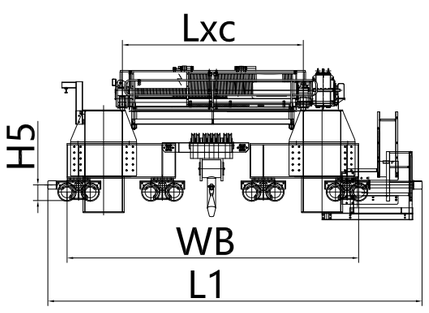

Схема расположения
Layout Drawing

Грузоподъёмность/Класс SWL/Class 500t / A4

Пролёт/Span		S	m		22.5	25.5	28.5	31.5	34.5
Основные параметры Basic Data	Общий собственный вес	Crane Weight	t		159.40	176.20	187.20	200.90	218.70
	Собственный вес тележки	Trolley Weight			45.4	45.4	45.4	45.4	45.4
	Макс. нагрузка на колесо	Max. Wheel Load	kN		765.7	776.0	782.8	791.2	802.1
	Мин. нагрузка на колесо	Min. Wheel Load			98.0	108.0	115.0	123.0	135.0
	Кол-во колёс крана	Crane Wheel Q'ty	PCS		16	16	16	16	16
	Рекомендуемые рельсы	Crane Rail			QU120	QU120	QU120	QU120	QU120
Скорость Speed	Скорость подъёма	Lifting Speed	m/min		0-0.8/0-1.0				
	Скорость тележки	Trolley Speed			0 - 16				
	Скорость моста	Bridge Speed			0 - 32				
Мощность двигателя Motor Power	Двигатель подъёма	Lifting Motor	kW		90/110	90/110	90/110	90/110	90/110
	Двигатель тележки	Trolley Motor			2×7.5	2×7.5	2×7.5	2×7.5	2×7.5
	Двигатель моста	Bridge Motor			4×11	4×11	4×11	4×11	4×11
	Общая мощность	Crane Power			149/169	149/169	149/169	149/169	149/169
Основные размеры Main Dimension	Уровень головки рельса	Top of Rail Height	H4	mm	22000 (или под заказ/or specified by clients)				
	Верхний просвет	Top Clearance	Min.h		≥ 200 (GB/T 14405-2011)				
	Высота подъёмного механизма	Hoisting Mechanism	C2		4525	4525	4525	4525	4525
	От рельса до верха крана	Rail to Crane Top	H3		4800	4800	4800	4800	4800
	Высота подъёма	Lifting Height	H		22275	22275	22275	22275	22275
	Мин. высота потолка	Ceiling to Floor Height	H2		27000	27000	27000	27000	27000
	Высота нижней части балки	Girder Bottom Height	H1		22560	22560	22160	22160	21760
	Левый предел крюка	Hook Approach L.	Min.R1		1750	1750	1750	1750	1750
	Правый предел крюка	Hook Approach R.	Min.R2		3350	3350	3350	3350	3350
	От центра рельса до левой стены	Rail Center to Left Wall	L4		600	600	600	600	600
	От центра рельса до правой стены	Rail Center to Right Wall	L3		600	600	600	600	600
	Колёсная база крана	Bridge Wheel Base	WB		8200	8200	8200	8200	8200
	Колёсная база тележки	Trolley Rail Guage	Lxc		4800	4800	4800	4800	4800
	Высота буфера	Buffer Height	H5		315	315	315	315	315
	Ширина крана	Crane Width	L1		10220	10220	10220	10220	10220
	Поперечная сила	Guiding (contact) Force	S	kN	313.0	318.0	333.0	342.0	347.0
	Тормозное усилие буфера	Buffer Force	Bf	kN	287	291	297	301	303

Примечание: данные таблицы соответствуют крану класса А4 с уровнем головки рельса 15 м и предназначены только для использования заказчиками и проектными организациями в качестве справочных материалов. Если у вас есть особые требования, пожалуйста, свяжитесь с нами.
Note: Above data was based on 15m (top of rail) and for refering only. Please contact us if any question.

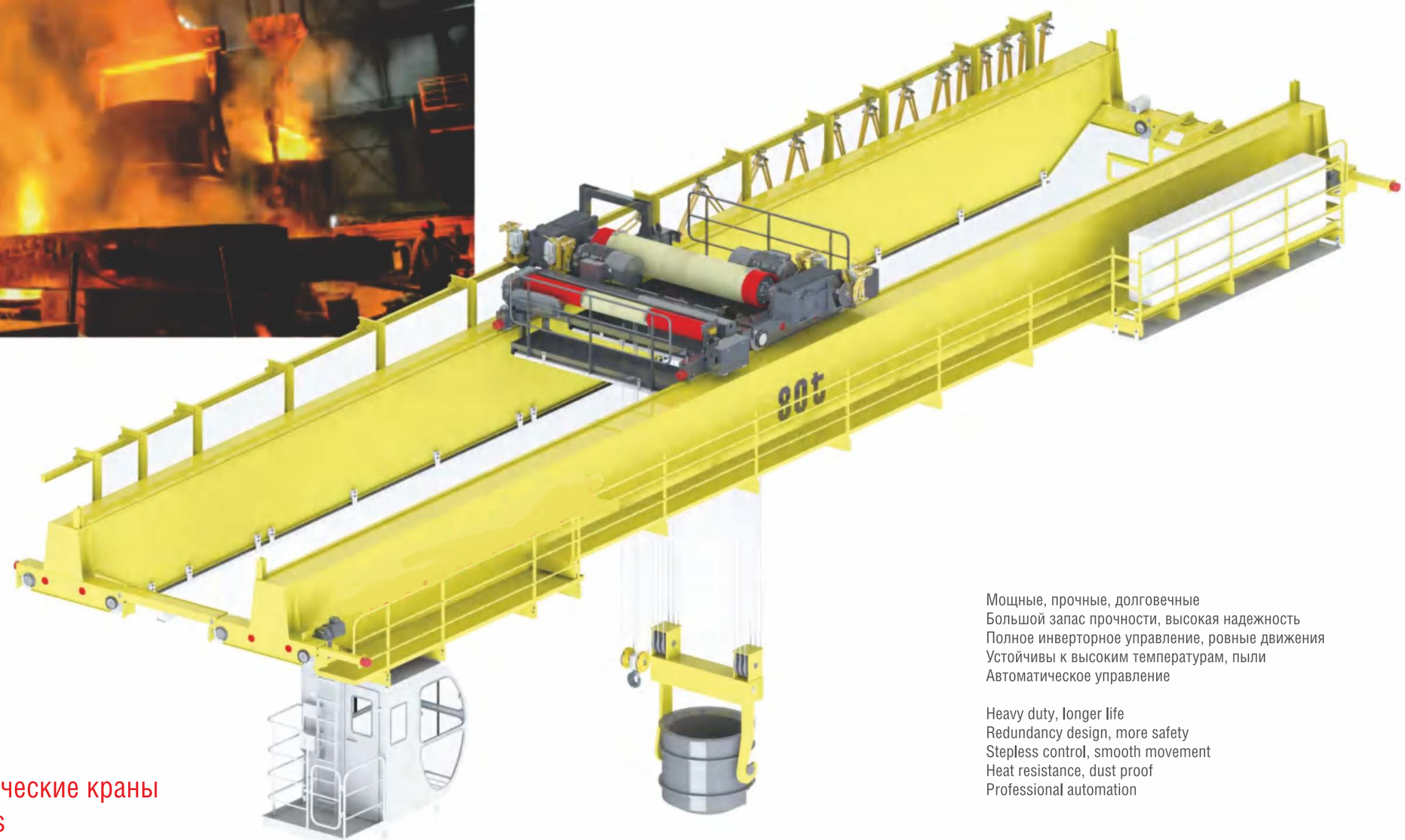

D

Металлургические краны
Ladle Cranes

Мощные, прочные, долговечные
Большой запас прочности, высокая надежность
Полное инверторное управление, ровные движения
Устойчивы к высоким температурам, пыли
Автоматическое управление

Heavy duty, longer life
Redundancy design, more safety
Stepless control, smooth movement
Heat resistance, dust proof
Professional automation

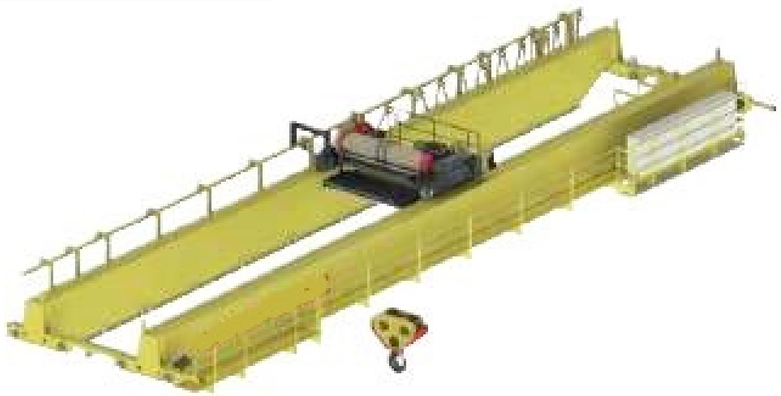

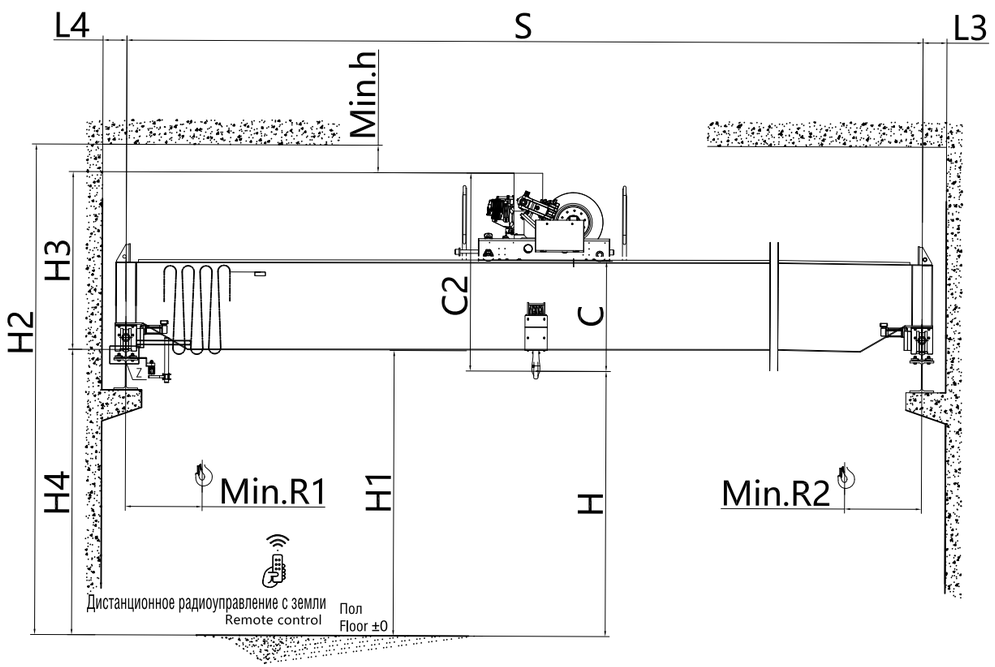

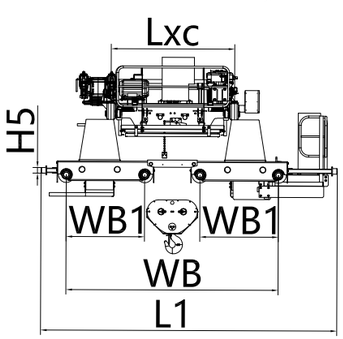

Схема расположения
Layout Drawing

+7 (717)297-21-98
www.cranecomp.kz

Грузоподъёмность/Класс SWL/Class 10t / A7

Пролёт/Span		S	m		16.5	19.5	22.5	25.5	28.5	31.5	34.5
Основные параметры Basic Data	Общий собственный вес	Crane Weight	t		16.42	18.15	20.48	23.01	26.54	31.27	37.80
	Собственный вес тележки	Trolley Weight			2.4	2.4	2.4	2.4	2.4	2.4	2.4
	Макс. нагрузка на колесо	Max. Wheel Load	kN		59.8	62.3	65.9	69.6	74.9	82.2	89.8
	Мин. нагрузка на колесо	Min. Wheel Load			17.5	19.7	22.6	25.8	30.0	36.1	44.2
	Кол-во колёс крана	Crane Wheel Q'ty	PCS		8	8	8	8	8	8	8
	Рекомендуемые рельсы	Crane Rail			P22	P22	P22	P30	P30	P30	P30
Скорость Speed	Скорость подъёма	Lifting Speed	m/min		0-8						
	Скорость тележки	Trolley Speed			0 - 25						
	Скорость моста	Bridge Speed			0 - 63						
Мощность двигателя Motor Power	Двигатель подъёма	Lifting Motor	kW		18.5	18.5	18.5	18.5	18.5	18.5	18.5
	Двигатель тележки	Trolley Motor			2x0.65	2x0.65	2x0.65	2x0.65	2x0.65	2x0.65	2x0.65
	Двигатель моста	Bridge Motor			2x4.0	2x4.0	2x4.0	2x5.5	2x5.5	2x7.5	2x7.5
	Общая мощность	Crane Power			27.8	27.8	27.8	30.8	30.8	34.8	34.8
Основные размеры Main Dimension	Уровень головки рельса	Top of Rail Height	H4	mm	12000 (или под заказ/or specified by clients)						
	Верхний просвет	Top Clearance	Min.h		≥ 200 (GB/T 14405-2011)						
	Размер C	C dimension	C		1786						
	Высота подъёмного механизма	Hoisting Mechanism	C2		2471	2471	2471	2471	2471	2471	2471
	Высота от рельса до верха крана	Rail to Crane Top	H3		1550	1650	1800	1800	2000	2000	2000
	Высота подъёма	Lifting Height	H		12921	12821	12671	12671	12471	12471	12471
	Высота самой низкой точки крыши	Ceiling to Floor Height	H2		13750	13850	14000	14000	14200	14200	14200
	Высота нижней части балки	Girder Bottom Height	H1		12005	11985	12035	11885	12085	11835	11835
	Левый предел крюка	Hook Approach L.	Min.R1		770	770	770	780	840	1130	1140
	Правый предел крюка	Hook Approach R.	Min.R2		1076	1076	1076	1076	1076	1266	1266
	От центра рельса до левой стены	Rail Center to Left Wall	L4		230	230	232	232	232	250	250
	От центра рельса до правой стены	Rail Center to Right Wall	L3		230	230	232	232	232	250	250
	Колёсная база крана	Bridge Wheel Base	WB		3706	3706	3706	3786	4417	5000	5500
			WB1		1200	1200	1200	1200	1800	/	/
	Колёсная база тележки	Trolley Rail Guage	Lxc		2400	2400	2400	2400	2400	3100	3400
	Высота буфера	Buffer Height	H5		200	200	200	200	200	200	200
	Ширина крана	Crane Width	L1		5318	5318	5318	5898	5829	5624	6314
	Поперечная сила	Guiding (contact) Force	S	kN	32.3	34.3	36.3	37.1	37.9	38.7	39.5
	Тормозное усилие буфера	Buffer Force	Bf	kN	49	54	58	49	54	59	63

Примечание: данные таблицы соответствуют крану класса A7 с уровнем головки рельса 12 м и предназначены только для использования заказчиками и проектными организациями в качестве справочных материалов. Если у вас есть особые требования, пожалуйста, свяжитесь с нами.
Note: Above data was based on 12 m (top of rail) and for refering only. Please contact us if any question.

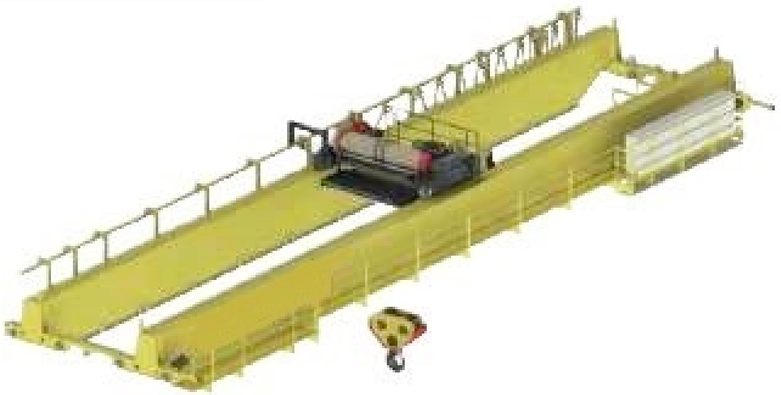

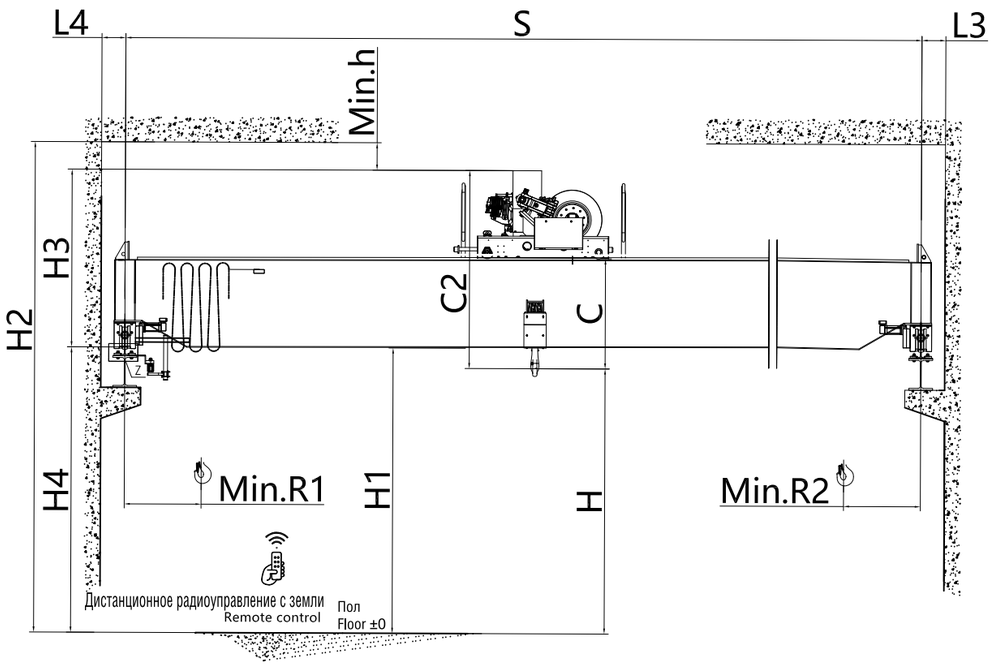

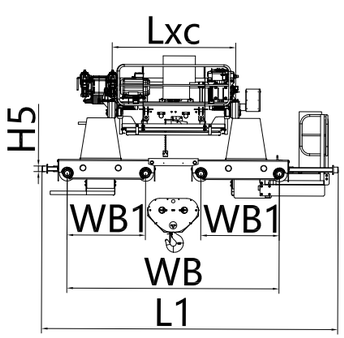

Схема расположения
Layout Drawing

+7 (717)297-21-98
www.cranecomp.kz

Грузоподъёмность/Класс SWL/Class 16t / A7

Пролёт/Span		S	m		16.5	19.5	22.5	25.5	28.5	31.5	34.5
Основные параметры Basic Data	Общий собственный вес	Crane Weight	t		20.42	22.75	25.28	27.41	31.74	34.87	42.60
	Собственный вес тележки	Trolley Weight			3.8	3.8	3.8	3.8	3.8	3.8	3.8
	Макс. нагрузка на колесо	Max. Wheel Load	kN		80.0	84.6	86.2	87.7	95.5	98.8	111.3
	Мин. нагрузка на колесо	Min. Wheel Load			20.8	23.7	26.8	29.5	35.0	38.8	48.5
	Кол-во колёс крана	Crane Wheel Q'ty	PCS		8	8	8	8	8	8	8
	Рекомендуемые рельсы	Crane Rail			P22	P22	P30	P30	P30	P30	P30
Скорость Speed	Скорость подъёма	Lifting Speed	m/min		0-8						
	Скорость тележки	Trolley Speed			0 - 25						
	Скорость моста	Bridge Speed			0 - 63						
Мощность двигателя Motor Power	Двигатель подъёма	Lifting Motor	kW		30	30	30	30	30	30	30
	Двигатель тележки	Trolley Motor			2x0.65	2x0.65	2x0.65	2x0.65	2x0.65	2x0.65	2x0.65
	Двигатель моста	Bridge Motor			2x4	2x5.5	2x5.5	2x5.5	2x5.5	2x7.5	2x7.5
	Общая мощность	Crane Power			39.3	42.3	42.3	42.3	42.3	46.3	46.3
Основные размеры Main Dimension	Уровень головки рельса	Top of Rail Height	H4	mm	12000 (или под заказ/or specified by clients)						
	Верхний просвет	Top Clearance	Min.h		≥ 200 (GB/T 14405-2011)						
	Размер C	C dimension	C		1890						
	Высота подъёмного механизма	Hoisting Mechanism	C2		2625	2625	2625	2625	2625	2625	2625
	Высота от рельса до верха крана	Rail to Crane Top	H3		1850	2050	2250	2250	2250	2250	2300
	Высота подъёма	Lifting Height	H		11225	11425	11625	11625	11625	11625	11675
	Высота самой низкой точки крыши	Ceiling to Floor Height	H2		14050	14250	14450	14450	14450	14450	14500
	Высота нижней части балки	Girder Bottom Height	H1		12135	12085	12285	12035	12035	12035	12085
	Левый предел крюка	Hook Approach L.	Min.R1		930	930	930	930	930	1070	1090
	Правый предел крюка	Hook Approach R.	Min.R2		1100	1100	1100	1100	1100	1240	1240
	От центра рельса до левой стены	Rail Center to Left Wall	L4		246	246	248	248	248	250	256
	От центра рельса до правой стены	Rail Center to Right Wall	L3		246	246	248	248	248	250	256
	Колёсная база крана	Bridge Wheel Base	WB		3486	3506	3526	3546	4267	4966	5350
			WB1		1400	1400	1400	1400	1600	1800	2000
	Колёсная база тележки	Trolley Rail Guage	Lxc		2000	2000	2000	2000	2400	3100	3400
	Высота буфера	Buffer Height	H5		200	200	200	200	200	200	200
	Ширина крана	Crane Width	L1		5152	5372	5426	5446	5967	5906	7084
	Поперечная сила	Guiding (contact) Force	S	kN	31.6	34.3	37.0	40.3	42.7	45.1	47.5
	Тормозное усилие буфера	Buffer Force	Bf	kN	58	62	68	58	62	67	72

Примечание: данные таблицы соответствуют крану класса A7 с уровнем головки рельса 12 м и предназначены только для использования заказчиками и проектными организациями в качестве справочных материалов. Если у вас есть особые требования, пожалуйста, свяжитесь с нами.
Note: Above data was based on 12 m (top of rail) and for refering only. Please contact us if any question.

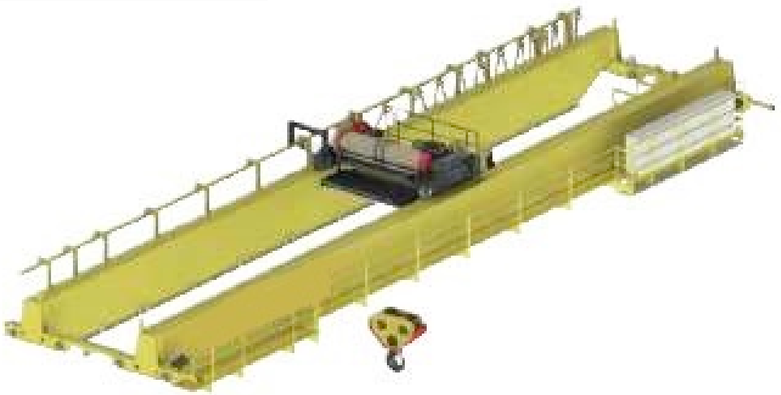

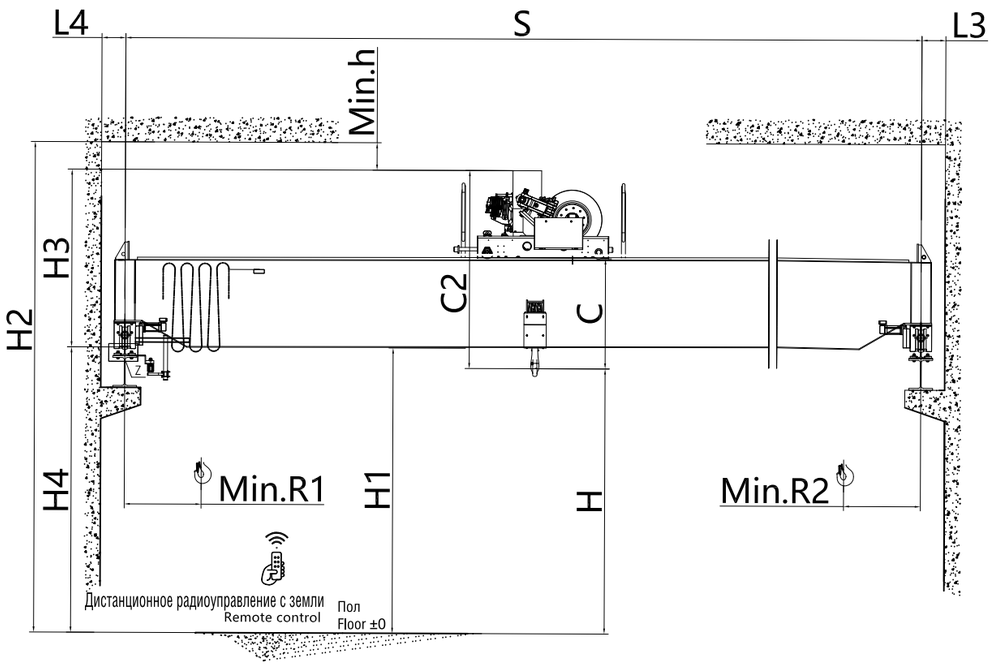

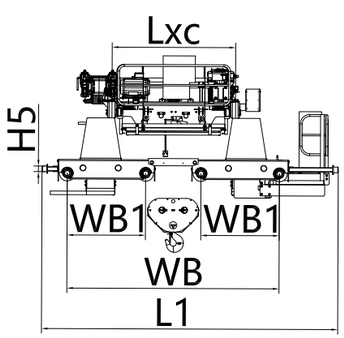

Схема расположения
Layout Drawing

+7 (717)297-21-98
www.cranecomp.kz

Грузоподъёмность/Класс SWL/Class 20t / A7

Пролёт/Span		S	m		16.5	19.5	22.5	25.5	28.5	31.5	34.5
Основные параметры Basic Data	Общий собственный вес	Crane Weight	t		21.62	23.95	26.68	29.61	34.94	39.27	45.80
	Собственный вес тележки	Trolley Weight			4.8	4.8	4.8	4.8	4.8	4.8	4.8
	Макс. нагрузка на колесо	Max. Wheel Load	kN		91.8	97.5	101.7	104.2	115.7	120.3	132.2
	Мин. нагрузка на колесо	Min. Wheel Load			21.0	23.9	27.3	31.0	38.0	43.1	51.2
	Кол-во колёс крана	Crane Wheel Q'ty	PCS		8	8	8	8	8	8	8
	Рекомендуемые рельсы	Crane Rail			P30	P30	P30	P43	P43	P43	P43
Скорость Speed	Скорость подъёма	Lifting Speed	m/min		0-8						
	Скорость тележки	Trolley Speed			0 - 25						
	Скорость моста	Bridge Speed			0 - 63						
Мощность двигателя Motor Power	Двигатель подъёма	Lifting Motor	kW		37	37	37	37	37	37	37
	Двигатель тележки	Trolley Motor			2x1.1	2x1.1	2x1.1	2x1.1	2x1.1	2x1.1	2x1.1
	Двигатель моста	Bridge Motor			2x5.5	2x5.5	2x5.5	2x7.5	2x7.5	2x7.5	2x9.2
	Общая мощность	Crane Power			50.2	50.2	50.2	54.2	54.2	54.2	57.6
Основные размеры Main Dimension	Уровень головки рельса	Top of Rail Height	H4	mm	12000 (или под заказ/or specified by clients)						
	Верхний просвет	Top Clearance	Min.h		≥ 200 (GB/T 14405-2011)						
	Размер C	C dimension	C		1642						
	Высота подъёмного механизма	Hoisting Mechanism	C2		2517	2517	2517	2517	2517	2517	2517
	Высота от рельса до верха крана	Rail to Crane Top	H3		1850	2050	2250	2300	2400	2400	2400
	Высота подъёма	Lifting Height	H		11333	11533	11733	11783	11883	11883	11883
	Высота самой низкой точки крыши	Ceiling to Floor Height	H2		14050	14250	14450	14500	14600	14600	14600
	Высота нижней части балки	Girder Bottom Height	H1		11895	11945	11895	11945	12045	12045	12045
	Левый предел крюка	Hook Approach L.	Min.R1		900	900	900	900	1030	1040	1160
	Правый предел крюка	Hook Approach R.	Min.R2		1010	1010	1010	1010	1140	1150	1270
	От центра рельса до левой стены	Rail Center to Left Wall	L4		246	246	248	248	254	256	256
	От центра рельса до правой стены	Rail Center to Right Wall	L3		246	246	248	248	254	256	256
	Колёсная база крана	Bridge Wheel Base	WB		3476	3496	4113	4113	4407	4941	5512
			WB1		1400	1400	1600	1600	1800	1600	1800
	Колёсная база тележки	Trolley Rail Guage	Lxc		2000	2000	2000	2000	2400	3100	3400
	Высота буфера	Buffer Height	H5		200	200	200	200	200	200	200
	Ширина крана	Crane Width	L1		4976	5396	5697	5697	5991	6565	6946
	Поперечная сила	Guiding (contact) Force	S	kN	37.0	39.7	44.5	45.5	47.0	47.2	51.2
	Тормозное усилие буфера	Buffer Force	Bf	kN	66	70	74	66	68	73	76

Примечание: данные таблицы соответствуют крану класса A7 с уровнем головки рельса 12 м и предназначены только для использования заказчиками и проектными организациями в качестве справочных материалов. Если у вас есть особые требования, пожалуйста, свяжитесь с нами.
Note: Above data was based on 12 m (top of rail) and for refering only. Please contact us if any question.

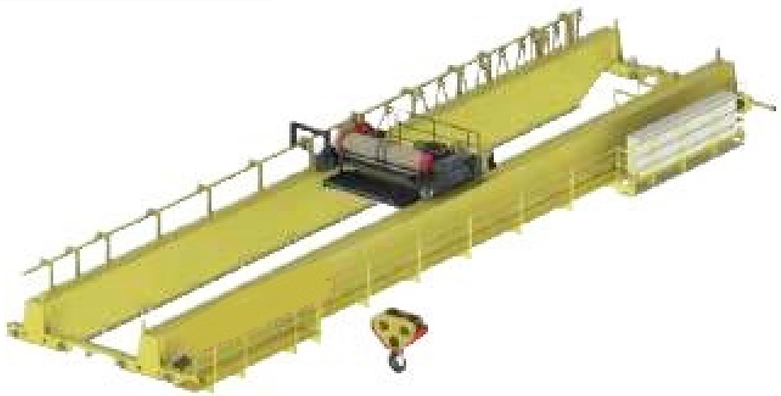

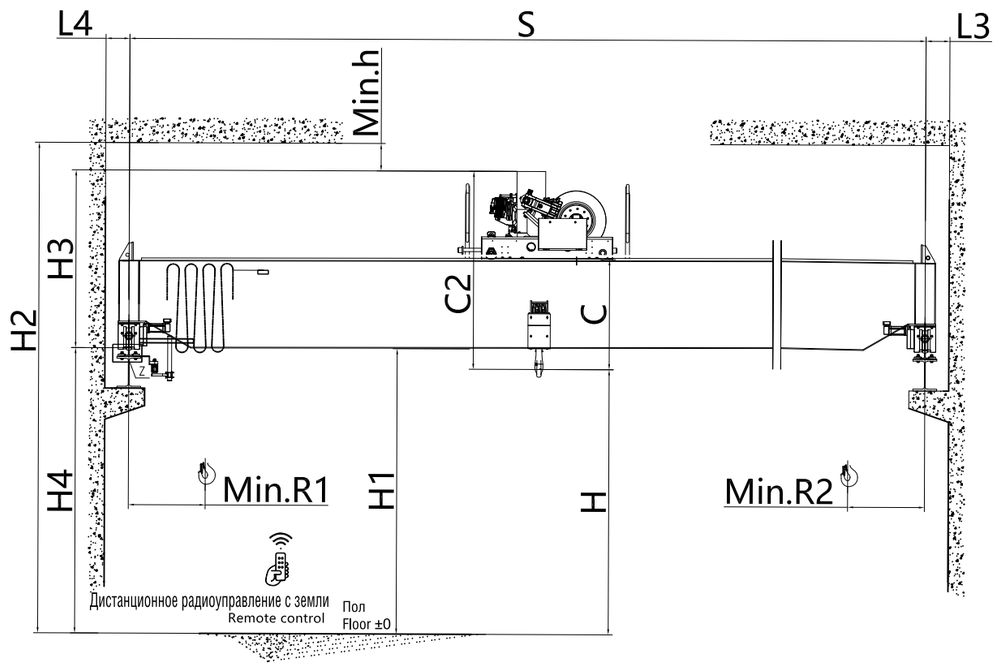

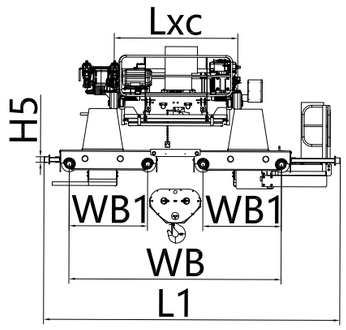

Схема расположения
Layout Drawing

Грузоподъёмность/Класс SWL/Class 25t / A7

Пролёт/Span		S	m		16.5	19.5	22.5	25.5	28.5	31.5	34.5
Основные параметры Basic Data	Общий собственный вес	Crane Weight	t		21.82	25.75	28.08	31.41	36.34	44.07	49.20
	Собственный вес тележки	Trolley Weight			6.2	6.2	6.2	6.2	6.2	6.2	6.2
	Макс. нагрузка на колесо	Max. Wheel Load	kN		103.0	106.6	110.4	115.1	122.1	131.4	138.6
	Мин. нагрузка на колесо	Min. Wheel Load			19.5	24.4	27.3	31.5	38.0	47.3	53.7
	Кол-во колёс крана	Crane Wheel Q'ty	PCS		8	8	8	8	8	8	8
	Рекомендуемые рельсы	Crane Rail			P43	P43	P43	P43	P43	P43	P43
Скорость Speed	Скорость подъёма	Lifting Speed	m/min		0-8						
	Скорость тележки	Trolley Speed			0 - 25						
	Скорость моста	Bridge Speed			0 - 63						
Мощность двигателя Motor Power	Двигатель подъёма	Lifting Motor	kW		45	45	45	45	45	45	45
	Двигатель тележки	Trolley Motor			2x1.1	2x1.1	2x1.1	2x1.1	2x1.1	2x1.1	2x1.1
	Двигатель моста	Bridge Motor			2x5.5	2x5.5	2x5.5	2x7.5	2x7.5	2x9.2	2x9.2
	Общая мощность	Crane Power			58.2	58.2	58.2	62.2	62.2	65.6	65.6
Основные размеры Main Dimension	Уровень головки рельса	Top of Rail Height	H4	mm	12000 (или под заказ/or specified by clients)						
	Верхний просвет	Top Clearance	Min.h		≥ 200 (GB/T 14405-2011)						
	Размер C	C dimension	C		1642						
	Высота подъёмного механизма	Hoisting Mechanism	C2		2517	2517	2517	2517	2517	2517	2517
	Высота от рельса до верха крана	Rail to Crane Top	H3		2000	2100	2300	2300	2400	2400	2400
	Высота подъёма	Lifting Height	H		11483	11583	11783	11783	11883	11883	11883
	Высота самой низкой точки крыши	Ceiling to Floor Height	H2		14200	14300	14500	14500	14600	14600	14600
	Высота нижней части балки	Girder Bottom Height	H1		11895	11995	11945	11945	12045	12045	12045
	Левый предел крюка	Hook Approach L.	Min.R1		900	900	900	900	1030	1040	1160
	Правый предел крюка	Hook Approach R.	Min.R2		1010	1010	1010	1010	1140	1150	1270
	От центра рельса до левой стены	Rail Center to Left Wall	L4		252	252	254	254	254	268	268
	От центра рельса до правой стены	Rail Center to Right Wall	L3		252	252	254	254	254	268	268
	Колёсная база крана	Bridge Wheel Base	WB		4078	4096	4106	4116	4790	4907	5508
			WB1		1600	1600	1600	1600	1800	1600	1800
	Колёсная база тележки	Trolley Rail Guage	Lxc		2400	2400	2400	2400	2400	3100	3400
	Высота буфера	Buffer Height	H5		200	200	200	200	200	200	200
	Ширина крана	Crane Width	L1		5662	5680	5690	5700	5972	6641	7140
	Поперечная сила	Guiding (contact) Force	S	kN	43.9	49.6	55.3	57.0	60.5	64.0	67.5
	Тормозное усилие буфера	Buffer Force	Bf	kN	71	77	83	72	75	78	81

Примечание: данные таблицы соответствуют крану класса A7 с уровнем головки рельса 12 м и предназначены только для использования заказчиками и проектными организациями в качестве справочных материалов. Если у вас есть особые требования, пожалуйста, свяжитесь с нами.
Note: Above data was based on 12 m (top of rail) and for refering only. Please contact us if any question.

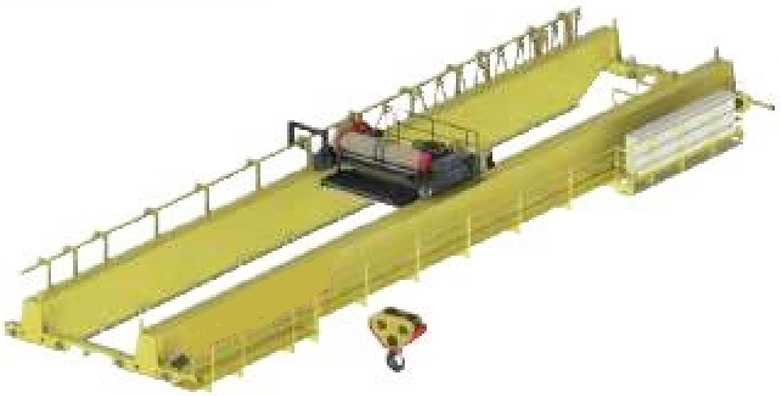

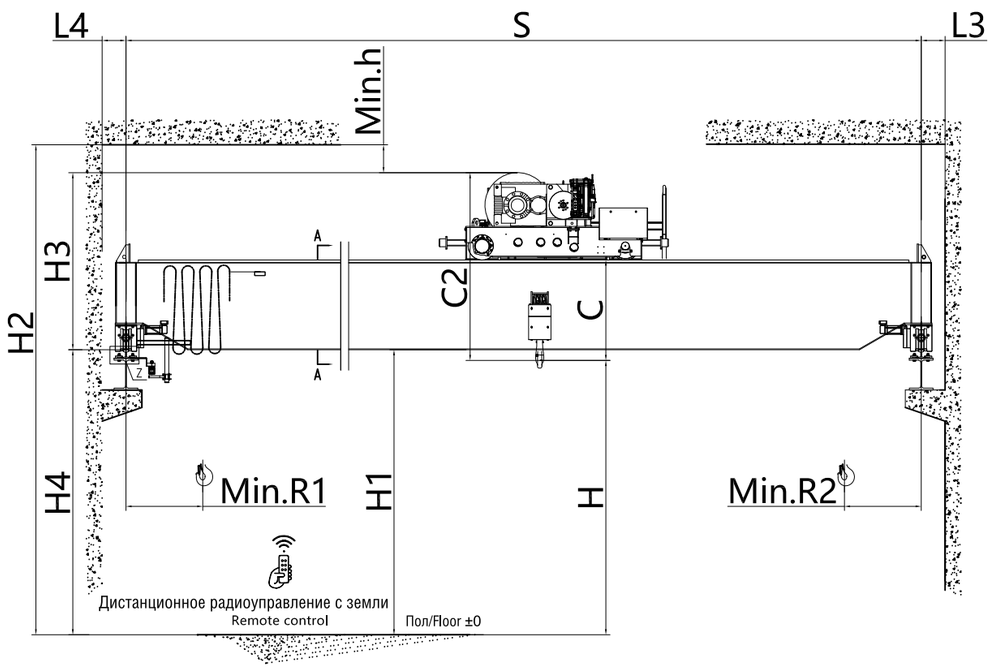

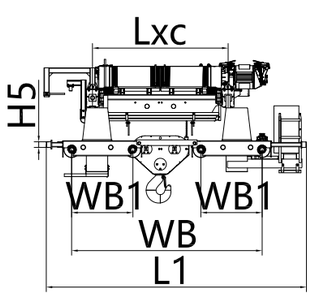

Схема расположения
Layout Drawing

Грузоподъёмность/Класс SWL/Class 32t / A7

Пролёт/Span		S	m		16.5	19.5	22.5	25.5	28.5	31.5	34.5
Основные параметры Basic Data	Общий собственный вес	Crane Weight	t		26.12	29.85	31.78	36.71	42.24	47.37	56.90
	Собственный вес тележки	Trolley Weight			6.5	6.5	6.5	6.5	6.5	6.5	6.5
	Макс. нагрузка на колесо	Max. Wheel Load	kN		125.2	138.1	137.4	142.9	155.5	159.9	187.2
	Мин. нагрузка на колесо	Min. Wheel Load			24.5	29.2	31.6	37.8	45.0	51.1	63.0
	Кол-во колёс крана	Crane Wheel Q'ty	PCS		8	8	8	8	8	8	8
	Рекомендуемые рельсы	Crane Rail			P43	P43	P43	P43	P43	P43	QU70
Скорость Speed	Скорость подъёма	Lifting Speed	m/min		0-8						
	Скорость тележки	Trolley Speed			0 - 25						
	Скорость моста	Bridge Speed			0 - 63						
Мощность двигателя Motor Power	Двигатель подъёма	Lifting Motor	kW		55	55	55	55	55	55	55
	Двигатель тележки	Trolley Motor			2x2.2	2x2.2	2x2.2	2x2.2	2x2.2	2x2.2	2x2.2
	Двигатель моста	Bridge Motor			2x7.5	2x7.5	2x7.5	2x7.5	2x9.2	2x9.2	2x11
	Общая мощность	Crane Power			74.4	74.4	74.4	74.4	77.8	77.8	81.4
Основные размеры Main Dimension	Уровень головки рельса	Top of Rail Height	H4		12000 (или под заказ/or specified by clients)						
	Верхний просвет	Top Clearance	Min.h		≥ 200 (GB/T 14405-2011)						
	Размер C	C dimension	C		1594						
	Высота подъёмного механизма	Hoisting Mechanism	C2		2524	2524	2524	2524	2524	2524	2524
	Высота от рельса до верха крана	Rail to Crane Top	H3		2000	2150	2150	2350	2350	2400	2400
	Высота подъёма	Lifting Height	H		11476	11626	11626	11826	11826	11876	11876
	Высота самой низкой точки крыши	Ceiling to Floor Height	H2		14200	14350	14350	14550	14550	14600	14600
	Высота нижней части балки	Girder Bottom Height	H1		11840	11990	11740	11940	11640	11690	11990
	Левый предел крюка	Hook Approach L.	Min.R1	mm	1150	1210	1220	1230	1290	1310	1320
	Правый предел крюка	Hook Approach R.	Min.R2		1550	1610	1620	1630	1690	1710	1720
	От центра рельса до левой стены	Rail Center to Left Wall	L4		252	262	266	266	266	268	278
	От центра рельса до правой стены	Rail Center to Right Wall	L3		252	262	266	266	266	268	278
	Колёсная база крана	Bridge Wheel Base	WB		4078	4390	4390	4390	4790	5078	5508
			WB1		1600	1600	1600	1600	1800	1600	1800
	Колёсная база тележки	Trolley Rail Guage	Lxc		2400	2400	2400	2400	2400	3100	3400
	Высота буфера	Buffer Height	H5		200	200	200	200	200	200	200
	Ширина крана	Crane Width	L1		5662	5872	5872	5872	5972	6710	7140
	Поперечная сила	Guiding (contact) Force	S	kN	55.8	59.8	63.8	67.8	71.8	75.8	79.6
	Тормозное усилие буфера	Buffer Force	Bf	kN	86	91	97	75	75	88	91

Примечание: данные таблицы соответствуют крану класса A7 с уровнем головки рельса 12 м и предназначены только для использования заказчиками и проектными организациями в качестве справочных материалов. Если у вас есть особые требования, пожалуйста, свяжитесь с нами.
Note: Above data was based on 12 m (top of rail) and for refering only. Please contact us if any question.

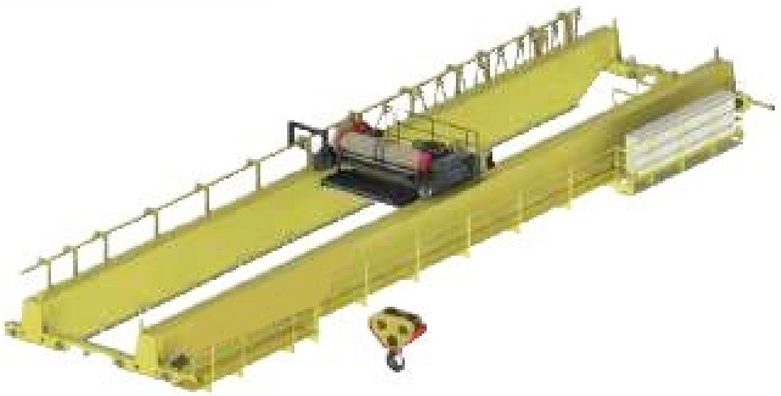

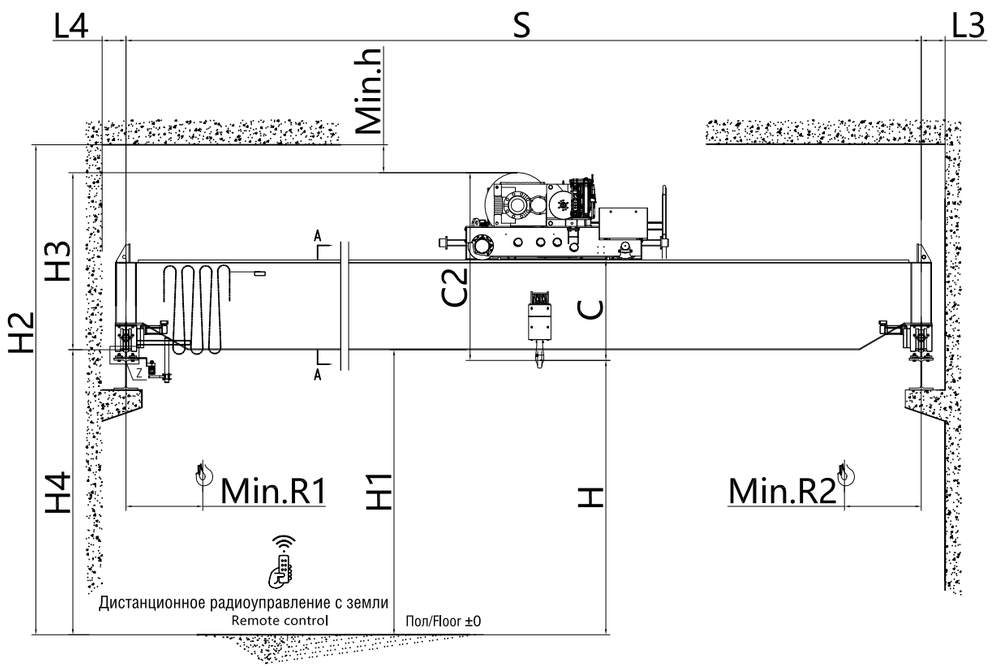

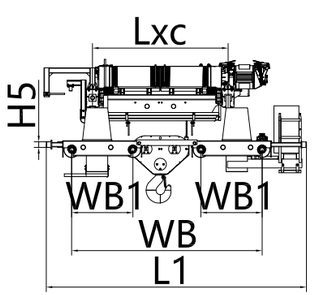

Схема расположения
Layout Drawing

Грузоподъёмность/Класс SWL/Class 50t / A7

Пролёт/Span		S	m		16.5	19.5	22.5	25.5	28.5	31.5	34.5
Основные параметры Basic Data	Общий собственный вес	Crane Weight	t		39.50	42.83	47.16	52.09	56.42	62.55	68.88
	Собственный вес тележки	Trolley Weight			11.0	11.0	11.0	11.0	11.0	11.0	11.0
	Макс. нагрузка на колесо	Max. Wheel Load	kN		199.0	205.2	214.9	217.5	222.9	234.0	255.1
	Мин. нагрузка на колесо	Min. Wheel Load			35.6	39.8	45.2	51.4	57.0	64.4	72.3
	Кол-во колёс крана	Crane Wheel Q'ty	PCS		8	8	8	8	8	8	8
	Рекомендуемые рельсы	Crane Rail			P43	P43	P43	P43	QU70	QU70	QU70
Скорость Speed	Скорость подъёма	Lifting Speed	m/min		0-6.3						
	Скорость тележки	Trolley Speed			0 - 25						
	Скорость моста	Bridge Speed			0 - 63						
Мощность двигателя Motor Power	Двигатель подъёма	Lifting Motor	kW		75	75	75	75	75	75	75
	Двигатель тележки	Trolley Motor			2x2.2	2x2.2	2x2.2	2x2.2	2x2.2	2x2.2	2x2.2
	Двигатель моста	Bridge Motor			2x9.2	2x9.2	2x11	2x11	2x11	2x15	2x15
	Общая мощность	Crane Power			97.8	97.8	101.4	101.4	101.4	109.4	109.4
Основные размеры Main Dimension	Уровень головки рельса	Top of Rail Height	H4		12000 (или под заказ/or specified by clients)						
	Верхний просвет	Top Clearance	Min.h		≥ 200 (GB/T 14405-2011)						
	Размер C	C dimension	C		1600						
	Высота подъёмного механизма	Hoisting Mechanism	C2		2550	2550	2550	2550	2550	2550	2550
	Высота от рельса до верха крана	Rail to Crane Top	H3		2500	2500	2700	2700	2700	2700	2700
	Высота подъёма	Lifting Height	H		11950	11950	12150	12150	12150	12150	12150
	Высота самой низкой точки крыши	Ceiling to Floor Height	H2		14700	14700	14900	14900	14900	14900	14900
	Высота нижней части балки	Girder Bottom Height	H1		12320	12070	11970	11970	11970	11970	11770
	Левый предел крюка	Hook Approach L.	Min.R1	mm	980	980	1180	1230	1260	1280	1300
	Правый предел крюка	Hook Approach R.	Min.R2		1400	1400	1500	1550	1580	1600	1620
	От центра рельса до левой стены	Rail Center to Left Wall	L4		262	266	266	266	302	302	306
	От центра рельса до правой стены	Rail Center to Right Wall	L3		262	266	266	266	302	302	306
	Колёсная база крана	Bridge Wheel Base	WB		4788	4788	5128	5128	5128	5208	5508
			WB1		1800	1800	1800	1800	1800	1800	1800
	Колёсная база тележки	Trolley Rail Guage	Lxc		3100	3100	3100	3100	3100	3100	3400
	Высота буфера	Buffer Height	H5		200	200	200	200	200	200	200
	Ширина крана	Crane Width	L1		6570	6610	6650	6650	6650	6840	7140
	Поперечная сила	Guiding (contact) Force	S	kN	80.1	83.1	86.1	79.6	83.4	87.2	91.0
	Тормозное усилие буфера	Buffer Force	Bf	kN	94	96	98	91	94	97	99

Примечание: данные таблицы соответствуют крану класса A7 с уровнем головки рельса 12 м и предназначены только для использования заказчиками и проектными организациями в качестве справочных материалов. Если у вас есть особые требования, пожалуйста, свяжитесь с нами.
Note: Above data was based on 12 m (top of rail) and for refering only. Please contact us if any question.

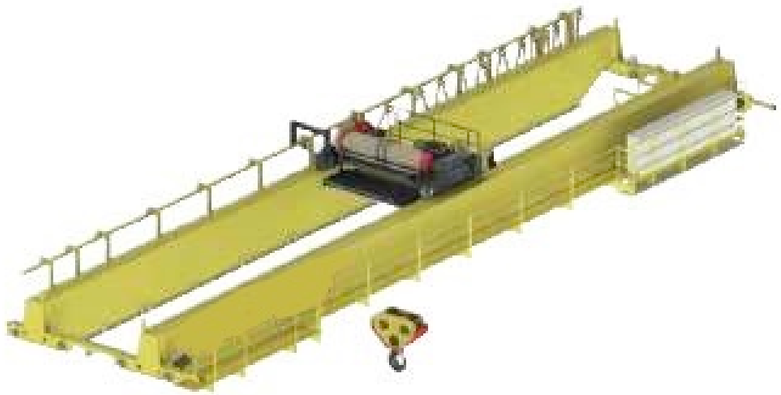

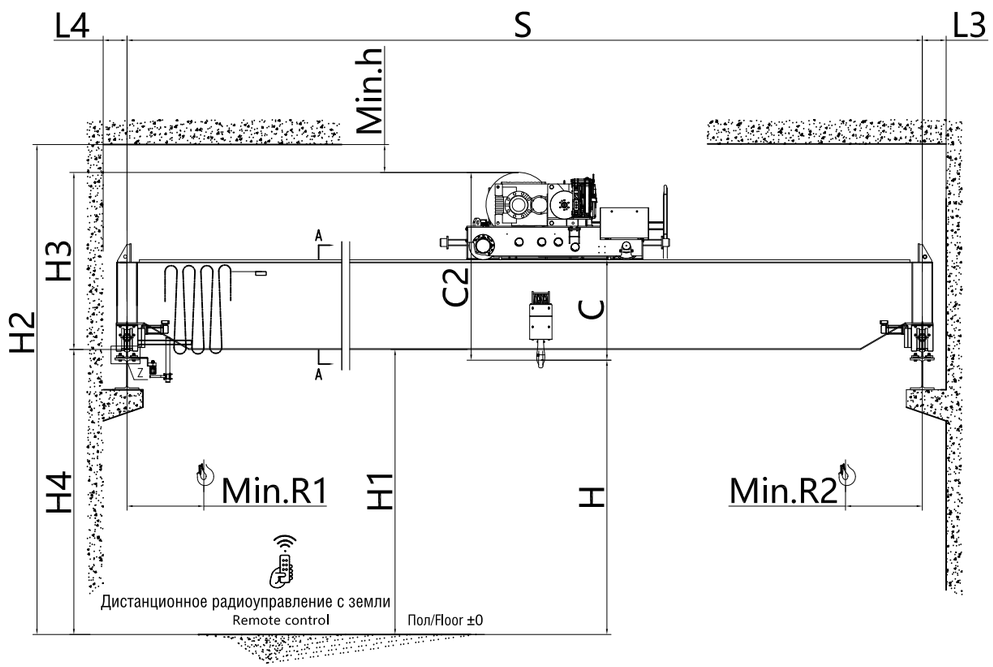

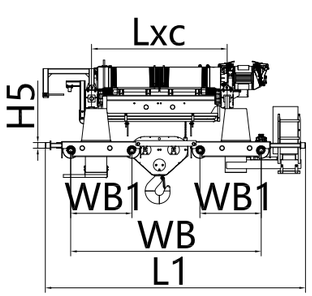

Схема расположения
Layout Drawing

+7 (717)297-21-98
www.cranecomp.kz

Грузоподъёмность/Класс SWL/Class 74t / A7

Пролёт/Span		S	m		16.5	19.5	22.5	25.5	28.5	31.5	34.5
Основные параметры Basic Data	Общий собственный вес	Crane Weight	t		51.12	54.25	60.18	65.91	72.64	82.77	107.10
	Собственный вес тележки	Trolley Weight			18.5	18.5	18.5	18.5	18.5	18.5	18.5
	Макс. нагрузка на колесо	Max. Wheel Load	kN		255.1	261.9	271.1	313.7	316.7	330.9	343.6
	Мин. нагрузка на колесо	Min. Wheel Load			40.8	44.7	52.1	59.3	68.0	80.3	110.7
	Кол-во колёс крана	Crane Wheel Q'ty	PCS		8	8	8	8	8	8	8
	Рекомендуемые рельсы	Crane Rail			QU70	QU70	QU70	QU70	QU70	QU70	QU100
Скорость Speed	Скорость подъёма	Lifting Speed	m/min		0-5						
	Скорость тележки	Trolley Speed			0 - 25						
	Скорость моста	Bridge Speed			0 - 63						
Мощность двигателя Motor Power	Двигатель подъёма	Lifting Motor	kW		90	90	90	90	90	90	90
	Двигатель тележки	Trolley Motor			2x3	2x3	2x3	2x3	2x3	2x3	2x3
	Двигатель моста	Bridge Motor			2x9.2	2x11	2x11	2x11	2x15	2x15	2x15
	Общая мощность	Crane Power			114.4	118.0	118.0	118.0	126.0	126.0	126.0
Основные размеры Main Dimension	Уровень головки рельса	Top of Rail Height	H4	mm	12000 (или под заказ/or specified by clients)						
	Верхний просвет	Top Clearance	Min.h		≥ 200 (GB/T 14405-2011)						
	Размер C	C dimension	C		1950						
	Высота подъёмного механизма	Hoisting Mechanism	C2		3000	3000	3000	3000	3000	3000	3000
	Высота от рельса до верха крана	Rail to Crane Top	H3		2700	2700	2700	2800	2900	2900	2900
	Высота подъёма	Lifting Height	H		11700	11700	11700	11800	11900	11900	11900
	Высота самой низкой точки крыши	Ceiling to Floor Height	H2		14900	14900	14900	15000	15100	15100	15100
	Высота нижней части балки	Girder Bottom Height	H1		12170	11870	11870	11970	12070	11870	11870
	Левый предел крюка	Hook Approach L.	Min.R1		1350	1350	1350	1350	1350	1350	1350
	Правый предел крюка	Hook Approach R.	Min.R2		2350	2350	2350	2350	2350	2350	2350
	От центра рельса до левой стены	Rail Center to Left Wall	L4		272	272	272	272	312	312	312
	От центра рельса до правой стены	Rail Center to Right Wall	L3		272	272	272	272	312	312	312
	Колёсная база крана	Bridge Wheel Base	WB		4436	4724	4700	4700	5900	5900	5900
			WB1		1800	1800	1800	1800	1800	1800	1800
	Колёсная база тележки	Trolley Rail Guage	Lxc		2700	2700	2700	2700	3400	3400	3400
	Высота буфера	Buffer Height	H5		225	225	225	225	225	225	225
	Ширина крана	Crane Width	L1		5803	6047	6436	6436	7526	7526	7526
	Поперечная сила	Guiding (contact) Force	S	kN	116.4	115.6	122.4	126.8	130.2	132.4	134.2
	Тормозное усилие буфера	Buffer Force	Bf	kN	46	60	79	87	92	96	99

Примечание: данные таблицы соответствуют крану класса A7 с уровнем головки рельса 12 м и предназначены только для использования заказчиками и проектными организациями в качестве справочных материалов. Если у вас есть особые требования, пожалуйста, свяжитесь с нами.
Note: Above data was based on 12 m (top of rail) and for refering only. Please contact us if any question.

Эластичная основная балка
Flexible Girder

Снижает боковое давление
Reduce side stress

Предотвращает заедание рельс
Correctting girder skew

Обеспечивает плавность движений
Ensure moving smoothly

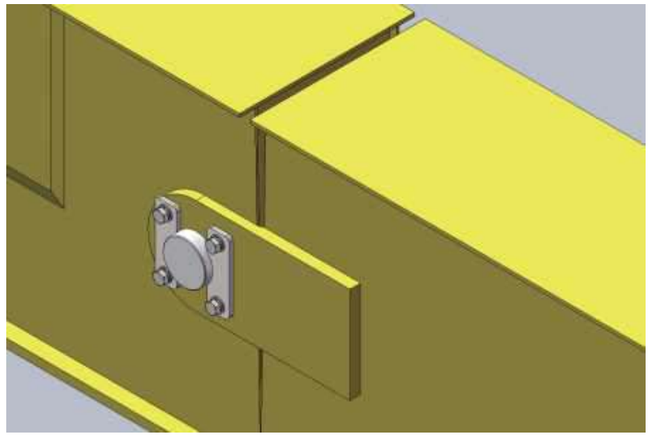

E

Краны с многоточечной подвеской (евро)
Multi-suspensions Cranes

Эластичная подвеска
Flexible Spurs

Регулировка рельсового пути по вертикали и горизонтали
Runway rail adjustable (>100mm)
for vertical and horizontal dimensions

Эффективное снижение деформации несущей решётки
More flexibe mounting with grid roof

Автоматическая регулировка пролета,
адаптивность предотвращает заедание рельсов
Fitting with span automatically, no rail gnawing

Краны с многоточечной подвеской
Multi-suspensions Cranes

5t x 9M

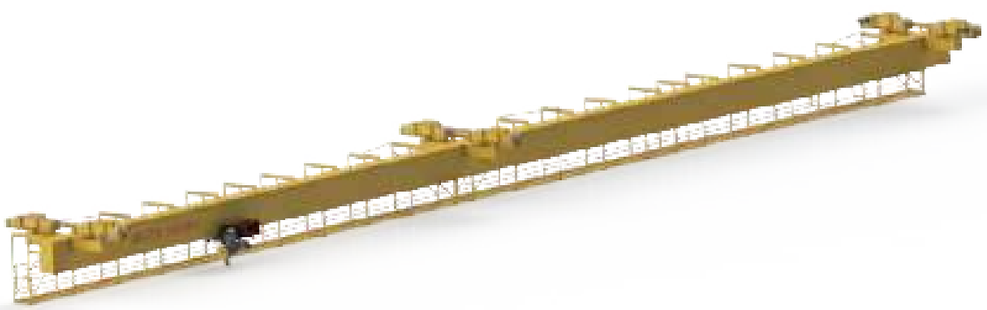

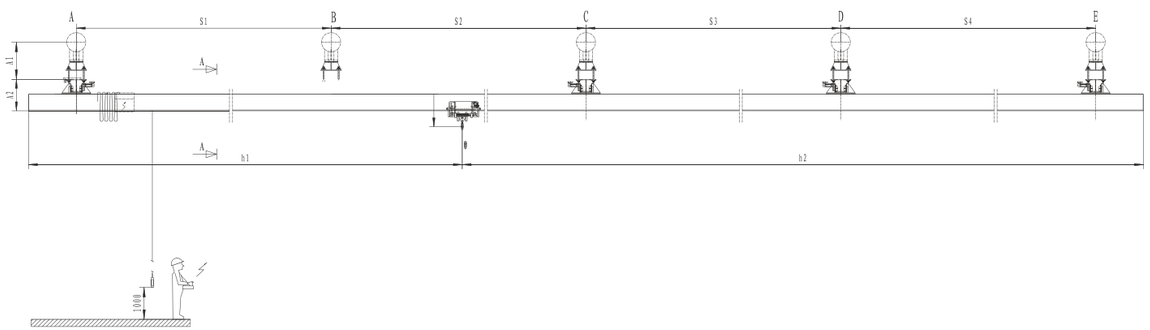

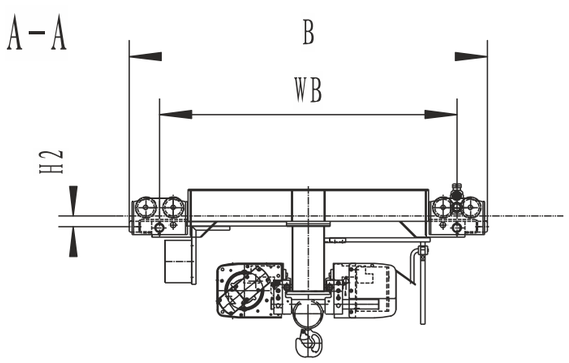

Схема расположения
Layout Drawing

Грузоподъёмность/Класс SWL/Class 5t / A5

Пролёт		Span	m		9 x 4
Основные параметры Basic Data	Общий собственный вес	Crane Weight	t		7.2
	Собственный вес тележки	Trolley Weight			0.35
Скорость Speed	Скорость подъёма	Lifting Speed	m/min		5/0.83
	Скорость тележки	Trolley Speed			0 - 20
	Скорость балки	Bridge Speed			0 - 10
Мощность двигателя Motor Power	Двигатель подъёма	Lifting Motor	kW		3.6/0.5
	Двигатель тележки	Trolley Motor			0.3×1
	Двигатель моста	Bridge Motor			0.3×10
	Общая мощность	Crane Power			6.9
Основные размеры Main Dimension	От верха рельса до центра шара	Rail Top to Ball Center Height	A1	mm	1166
	От верха рельса до низа основной балки	Rail Top to Girder Bottom Height	A2		875
	Левый предел крюка	Hook Approach L.	h1		540
	Правый предел крюка	Hook Approach R.	h2		490
	Колёсная база крана	Bridge Wheel Base	WB		2200
	Колёсная база тележки	Trolley Rail Guage	Lx		/
	Высота буфера	Buffer Height	H2		100
	Ширина крана	Crane Width	B		2774

Нагрузка на колесо / WHEEL LOAD（kN）

Рельсовый путь Runway / Точка приложения силы Force Point / Нагрузка на колесо Wheel load	A	B	C	D	E
	P_A	P_B	P_C	P_D	P_E
A	64.1	14.4	18.2	14.4	10.6
B	10.6	67.9	18.2	14.4	10.6
C	10.6	14.4	71.7	14.4	10.6
D	10.6	14.4	18.2	67.9	10.6
E	10.6	14.4	18.2	14.4	64.1

+7 (717)297-21-98
www.cranecomp.kz

Краны с многоточечной подвеской
Multi-suspensions Cranes

5t x 12M

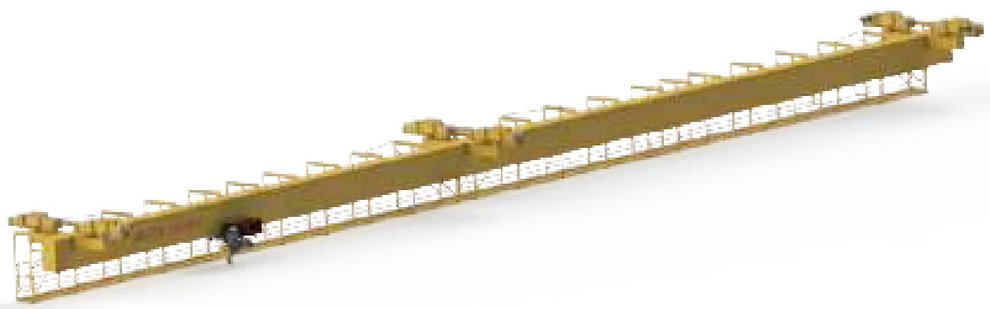

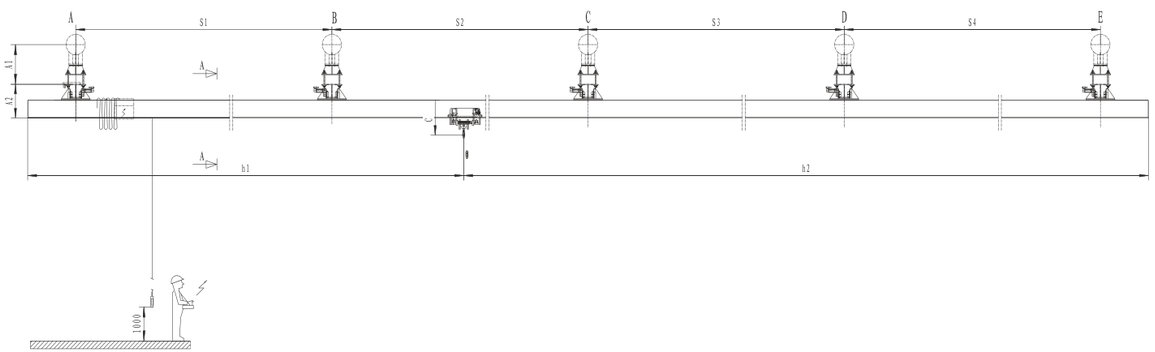

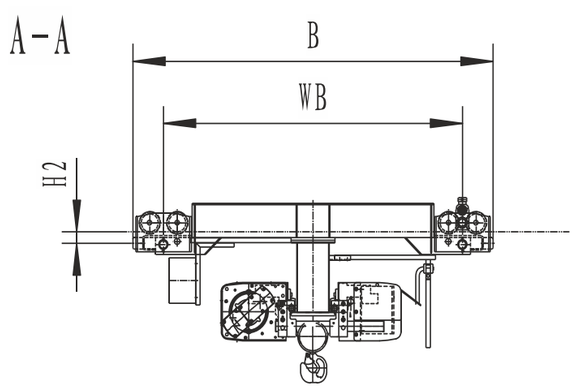

Схема расположения
Layout Drawing

Грузоподъёмность/Класс SWL/Class 5t / A5

Пролёт		Span	m		12 x 4
Основные параметры Basic Data	Общий собственный вес	Crane Weight	t		11.7
	Собственный вес тележки	Trolley Weight			0.35
Скорость Speed	Скорость подъёма	Lifting Speed	m/min		5/0.83
	Скорость тележки	Trolley Speed			0 - 20
	Скорость балки	Bridge Speed			0 - 10
Мощность двигателя Motor Power	Двигатель подъёма	Lifting Motor	kW		3.6/0.5
	Двигатель тележки	Trolley Motor			0.3×1
	Двигатель моста	Bridge Motor			0.65×10
	Общая мощность	Crane Power			10.4
Основные размеры Main Dimen sion	От верха рельса до центра шара	Rail Top to Ball Center Height	A1	mm	1166
	От верха рельса до низа основной балки	Rail Top to Girder Bottom Height	A2		987
	Левый предел крюка	Hook Approach L.	h1		540
	Правый предел крюка	Hook Approach R.	h2		490
	Колёсная база крана	Bridge Wheel Base	WB		2800
	Колёсная база тележки	Trolley Rail Guage	Lx		/
	Высота буфера	Buffer Height	H2		100
	Ширина крана	Crane Width	B		3374

Нагрузка на колесо / WHEEL LOAD（kN）

Рельсовый путь Runway / Точка приложения силы Force Point / Нагрузка на колесо Wheel load	A	B	C	D	E
	P_A	P_B	P_C	P_D	P_E
A	69.5	21.3	29.4	21.3	13.4
B	13.4	77.2	29.4	21.3	13.4
C	13.4	21.3	85.2	21.3	13.4
D	13.4	21.3	29.4	77.2	13.4
E	13.4	21.3	29.4	21.3	69.5

Краны с многоточечной подвеской
Multi-suspensions Cranes

10t x 12M

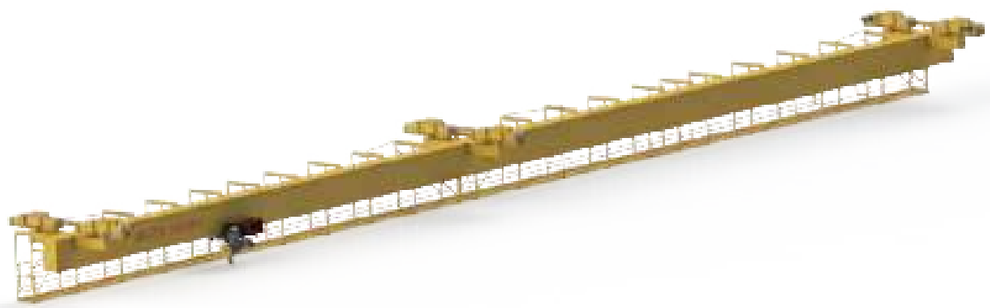

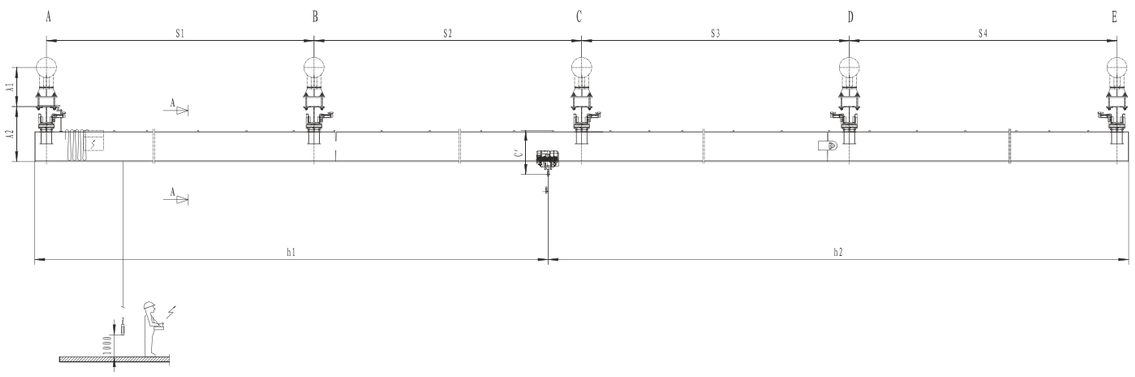

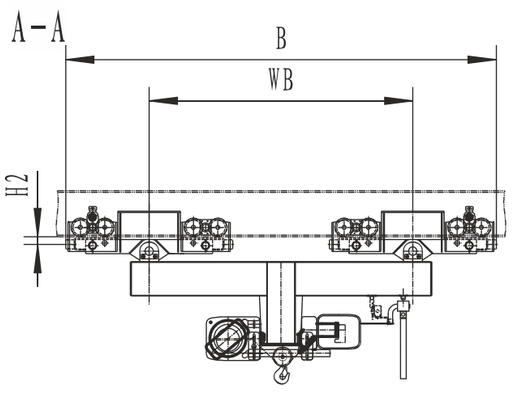

Схема расположения
Layout Drawing

Грузоподъёмность/Класс SWL/Class 10t / A5

Пролёт		Span	m		12 x 4
Основные параметры Basic Data	Общий собственный вес	Crane Weight	t		16.6
	Собственный вес тележки	Trolley Weight			0.6
Скорость Speed	Скорость подъёма	Lifting Speed	m/min		5/0.83
	Скорость тележки	Trolley Speed			0 - 20
	Скорость балки	Bridge Speed			0 - 10
Мощность двигателя Motor Power	Двигатель подъёма	Lifting Motor	kW		7.5/1.2
	Двигатель тележки	Trolley Motor			0.3×2
	Двигатель моста	Bridge Motor			0.65×10
	Общая мощность	Crane Power			13.6
Основные размеры Main Dimension	От верха рельса до центра шара	Rail Top to Ball Center Height	A1	mm	1166
	От верха рельса до низа основной балки	Rail Top to Girder Bottom Height	A2		1520
	Левый предел крюка	Hook Approach L.	h1		590
	Правый предел крюка	Hook Approach R.	h2		490
	Колёсная база крана	Bridge Wheel Base	WB		2200
	Колёсная база тележки	Trolley Rail Guage	Lx		/
	Высота буфера	Buffer Height	H2		100
	Ширина крана	Crane Width	B		4218

Нагрузка на колесо / WHEEL LOAD（kN）

Рельсовый путь Runway / Нагрузка на колесо Wheel load / Точка приложения силы Force Point	A	B	C	D	E
	P_A	P_B	P_C	P_D	P_E
A	117.5	25.3	34.1	25.3	14.2
B	14.2	127.4	34.1	25.3	14.2
C	14.2	25.3	138.1	25.3	14.2
D	14.2	25.3	34.1	127.4	14.2
E	14.2	25.3	34.1	25.3	117.5

Краны с многоточечной подвеской
Multi-suspensions Cranes

10t x 15M

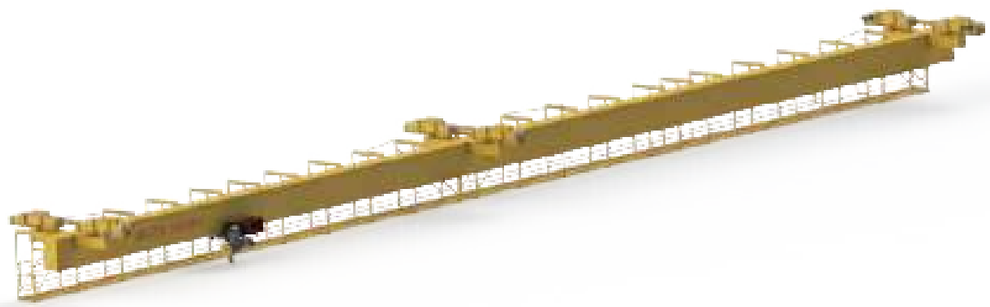

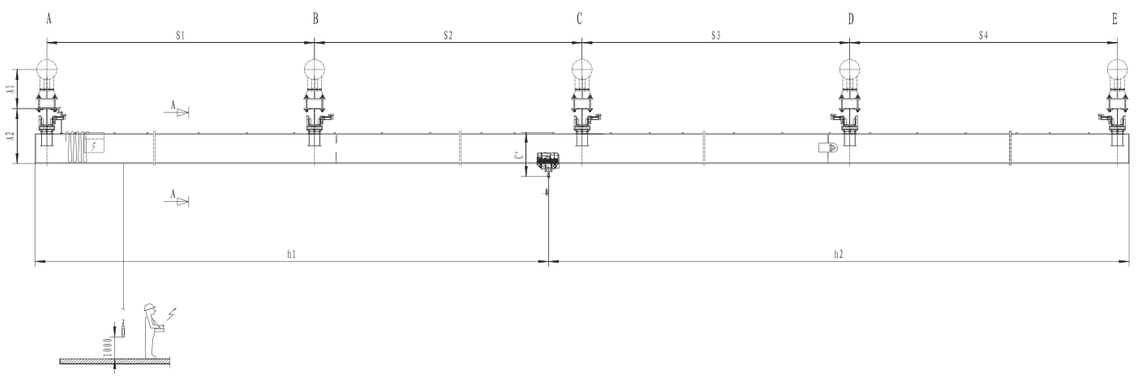

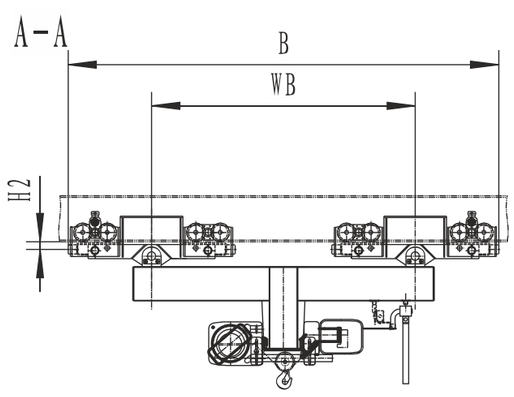

Схема расположения
Layout Drawing

Грузоподъёмность/Класс SWL/Class 10t / A5

Пролёт		Span	m		15 x 4
Основные параметры Basic Data	Общий собственный вес	Crane Weight	t		20.61
	Собственный вес тележки	Trolley Weight			0.6
Скорость Speed	Скорость подъёма	Lifting Speed	m/min		5/0.83
	Скорость тележки	Trolley Speed			0 - 20
	Скорость балки	Bridge Speed			0 - 10
Мощность двигателя Motor Power	Двигатель подъёма	Lifting Motor	kW		7.5/1.2
	Двигатель тележки	Trolley Motor			0.3×2
	Двигатель моста	Bridge Motor			1.1×10
	Общая мощность	Crane Power			16.4
Основные размеры Main Dimension	От верха рельса до центра шара	Rail Top to Ball Center Height	A1	mm	1166
	От верха рельса до низа основной балки	Rail Top to Girder Bottom Height	A2		1645
	Левый предел крюка	Hook Approach L.	h1		590
	Правый предел крюка	Hook Approach R.	h2		490
	Колёсная база крана	Bridge Wheel Base	WB		2800
	Колёсная база тележки	Trolley Rail Guage	Lx		/
	Высота буфера	Buffer Height	H2		100
	Ширина крана	Crane Width	B		4521

Нагрузка на колесо / WHEEL LOAD（kN）

Рельсовый путь Runway / Точка приложения силы Force Point / Нагрузка на колесо Wheel load	A	B	C	D	E
	P_A	P_B	P_C	P_D	P_E
A	128.4	36.1	49.2	36.1	22.3
B	22.3	136.4	49.2	36.1	22.3
C	22.3	36.1	150.1	36.1	22.3
D	22.3	36.1	49.2	136.4	22.3
E	22.3	36.1	49.2	36.1	128.4

Краны с многоточечной подвеской
Multi-suspensions Cranes

10t x 18M

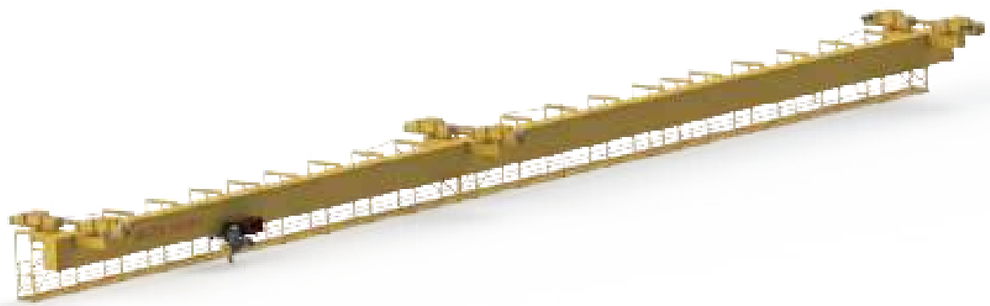

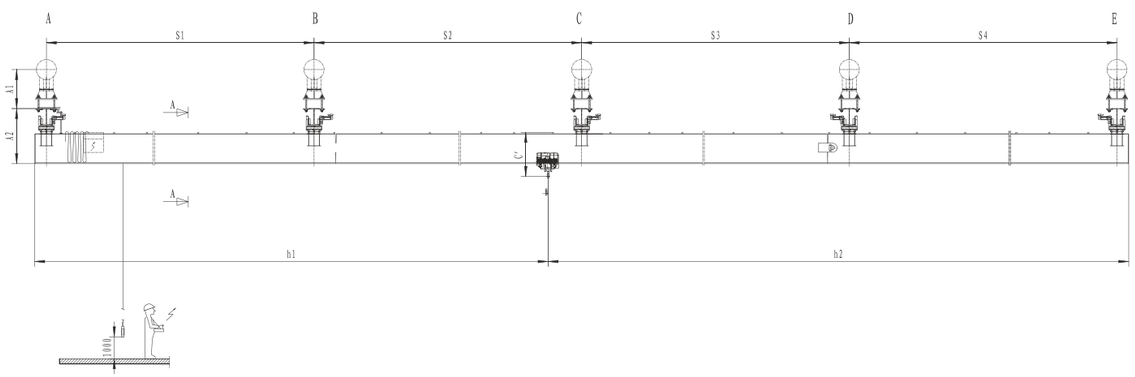

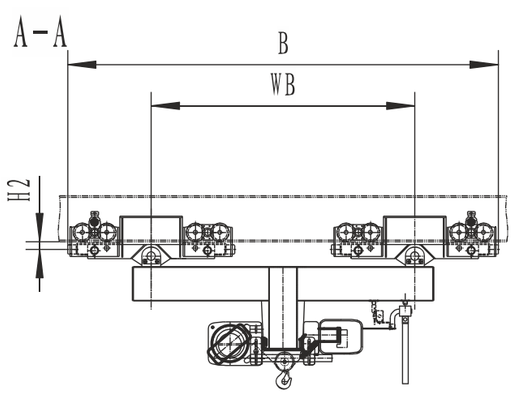

Схема расположения
Layout Drawing

Грузоподъёмность/Класс SWL/Class 10t / A5

Пролёт		Span	m		18 x 4
Основные параметры Basic Data	Общий собственный вес	Crane Weight	t		25.16
	Собственный вес тележки	Trolley Weight			0.6
Скорость Speed	Скорость подъёма	Lifting Speed	m/min		5/0.83
	Скорость тележки	Trolley Speed			0 - 20
	Скорость балки	Bridge Speed			0 - 10
Мощность двигателя Motor Power	Двигатель подъёма	Lifting Motor	kW		7.5/1.2
	Двигатель тележки	Trolley Motor			0.3×2
	Двигатель моста	Bridge Motor			1.1×10
	Общая мощность	Crane Power			16.4
Основные размеры Main Dimension	От верха рельса до центра шара	Rail Top to Ball Center Height	A1	mm	1166
	От верха рельса до низа основной балки	Rail Top to Girder Bottom Height	A2		1645
	Левый предел крюка	Hook Approach L.	h1		590
	Правый предел крюка	Hook Approach R.	h2		490
	Колёсная база крана	Bridge Wheel Base	WB		2800
	Колёсная база тележки	Trolley Rail Guage	Lx		/
	Высота буфера	Buffer Height	H2		100
	Ширина крана	Crane Width	B		4521

Нагрузка на колесо / WHEEL LOAD（kN）

Рельсовый путь Runway / Точка приложения силы Force Point / Нагрузка на колесо Wheel load	A	B	C	D	E
	P_A	P_B	P_C	P_D	P_E
A	141.93	52.43	68.93	52.43	35.93
B	35.93	158.43	68.93	52.43	35.93
C	35.93	52.43	174.93	52.43	35.93
D	35.93	52.43	68.93	158.43	35.93
E	35.93	52.43	68.93	52.43	141.93

+7 (717)297-21-98
www.cranecomp.kz

Краны с многоточечной подвеской
Multi-suspensions Cranes

15t x 15M

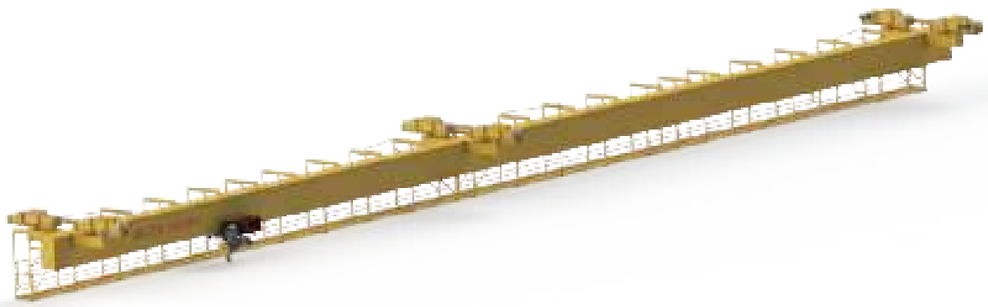

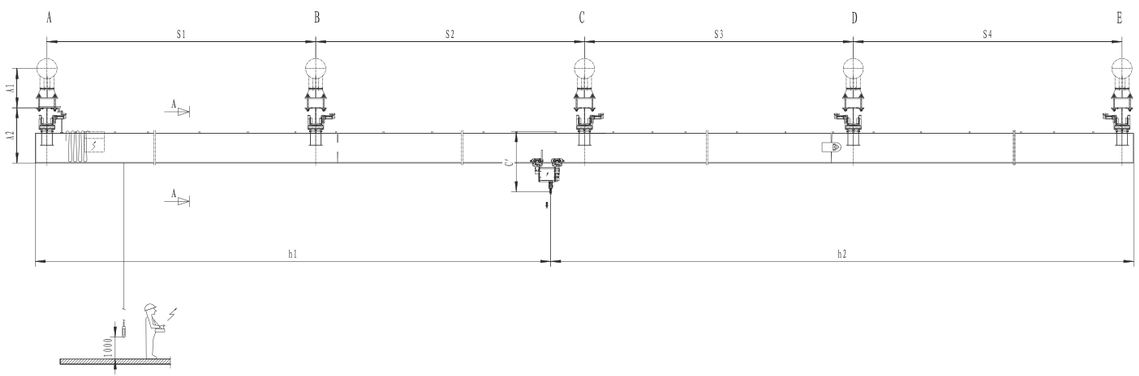

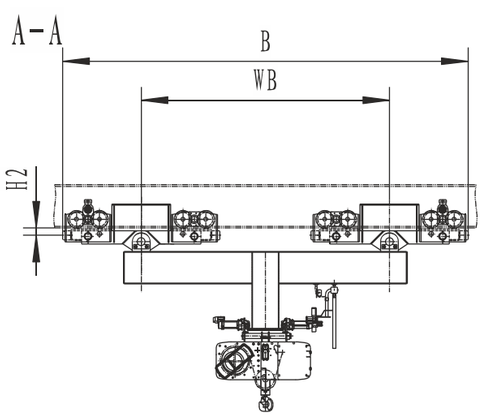

Схема расположения
Layout Drawing

Грузоподъёмность/Класс SWL/Class 15t / A5

Пролёт		Span	m		15 x 4
Основные параметры Basic Data	Общий собственный вес	Crane Weight	t		23.5
	Собственный вес тележки	Trolley Weight			2.2
Скорость Speed	Скорость подъёма	Lifting Speed	m/min		5/0.83
	Скорость тележки	Trolley Speed			0 - 20
	Скорость балки	Bridge Speed			0 - 10
Мощность двигателя Motor Power	Двигатель подъёма	Lifting Motor	kW		12/2
	Двигатель тележки	Trolley Motor			0.3×4
	Двигатель моста	Bridge Motor			1.1×10
	Общая мощность	Crane Power			24.2
Основные размеры Main Dimension	От верха рельса до центра шара	Rail Top to Ball Center Height	A1	mm	1166
	От верха рельса до низа основной балки	Rail Top to Girder Bottom Height	A2		1654
	Левый предел крюка	Hook Approach L.	h1		670
	Правый предел крюка	Hook Approach R.	h2		510
	Колёсная база крана	Bridge Wheel Base	WB		2800
	Колёсная база тележки	Trolley Rail Guage	Lx		/
	Высота буфера	Buffer Height	H2		100
	Ширина крана	Crane Width	B		4474

Нагрузка на колесо / WHEEL LOAD（kN）

Рельсовый путь Runway / Точка приложения силы Force Point / Нагрузка на колесо Wheel load	A	B	C	D	E
	P_A	P_B	P_C	P_D	P_E
A	198.4	42.5	57.5	42.5	27.5
B	27.5	213.4	57.5	42.5	27.5
C	27.5	42.5	228.4	42.5	27.5
D	27.5	42.5	57.5	213.4	27.5
E	27.5	42.5	57.5	42.5	198.4

+7 (717)297-21-98
www.cranecomp.kz

Краны с многоточечной подвеской
Multi-suspensions Cranes

15t x 18M

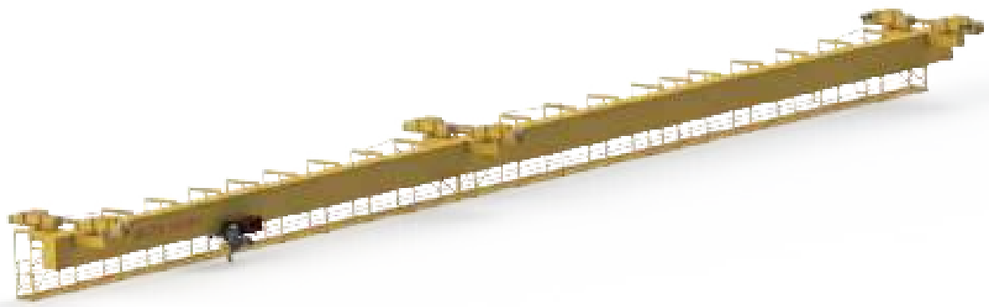

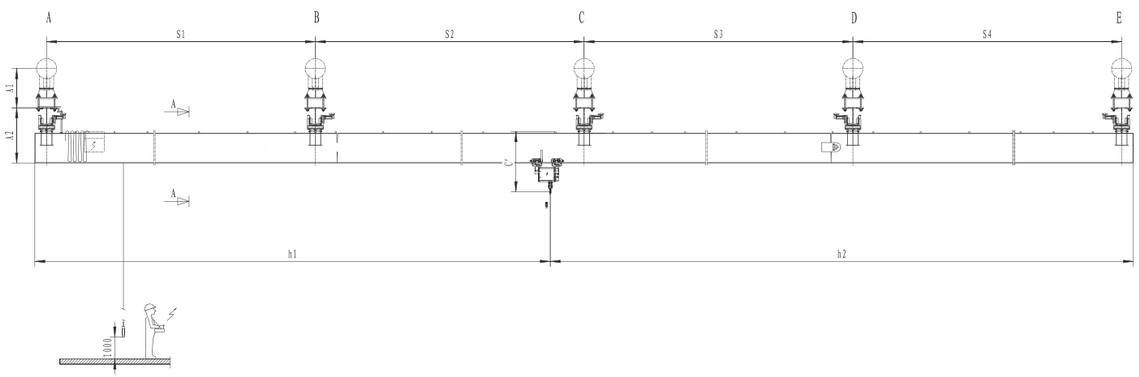

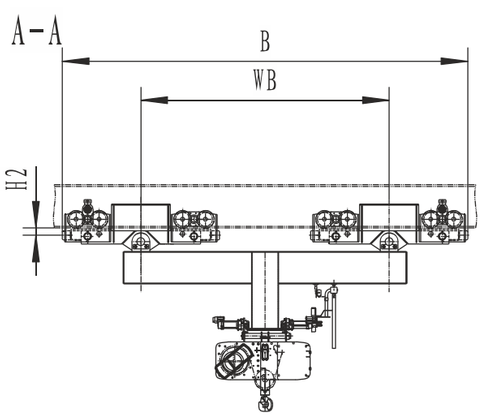

Схема расположения
Layout Drawing

Грузоподъёмность/Класс SWL/Class 15t / A5

Пролёт		Span	m		18 x 4
Основные параметры Basic Data	Общий собственный вес	Crane Weight	t		25.7
	Собственный вес тележки	Trolley Weight			2.2
Скорость Speed	Скорость подъёма	Lifting Speed	m/min		5/0.83
	Скорость тележки	Trolley Speed			0 - 20
	Скорость балки	Bridge Speed			0 - 10
Мощность двигателя Motor Power	Двигатель подъёма	Lifting Motor	kW		12/2
	Двигатель тележки	Trolley Motor			0.3×4
	Двигатель моста	Bridge Motor			1.1×10
	Общая мощность	Crane Power			24.2
Основные размеры Main Dimension	От верха рельса до центра шара	Rail Top to Ball Center Height	A1	mm	1166
	От верха рельса до низа основной балки	Rail Top to Girder Bottom Height	A2		1654
	Левый предел крюка	Hook Approach L.	h1		670
	Правый предел крюка	Hook Approach R.	h2		510
	Колёсная база крана	Bridge Wheel Base	WB		2800
	Колёсная база тележки	Trolley Rail Guage	Lx		/
	Высота буфера	Buffer Height	H2		100
	Ширина крана	Crane Width	B		4474

Нагрузка на колесо / WHEEL LOAD（kN）

Рельсовый путь Runway / Точка приложения силы Force Point / Нагрузка на колесо Wheel load	A	B	C	D	E
	P_A	P_B	P_C	P_D	P_E
A	208.54	54.94	73.34	54.94	36.54
B	36.54	226.94	73.34	54.94	36.54
C	36.54	54.94	245.34	54.94	36.54
D	36.54	54.94	73.34	226.94	36.54
E	36.54	54.94	73.34	54.94	208.54

+7 (717)297-21-98
www.cranecomp.kz

Твёрдая поверхность шестерней, плавный привод,
улучшенный дизайн, малый вес, низкое нагрузка на колесо
Малая высота, компактная конструкция
Инверторное управление, плавность движений
Контроль безопасности в режиме реального времени, обеспечение
безопасности подъёма и перемещения грузов

Flexible driving,Impact structure
Light weight,Smaller wheel load
Real-time monitoring ensures safety

F

Консольные краны (евро)
Jib Cranes

+7 (717)297-21-98
www.cranecomp.kz

Консольные краны
Jib Cranes

0.5t

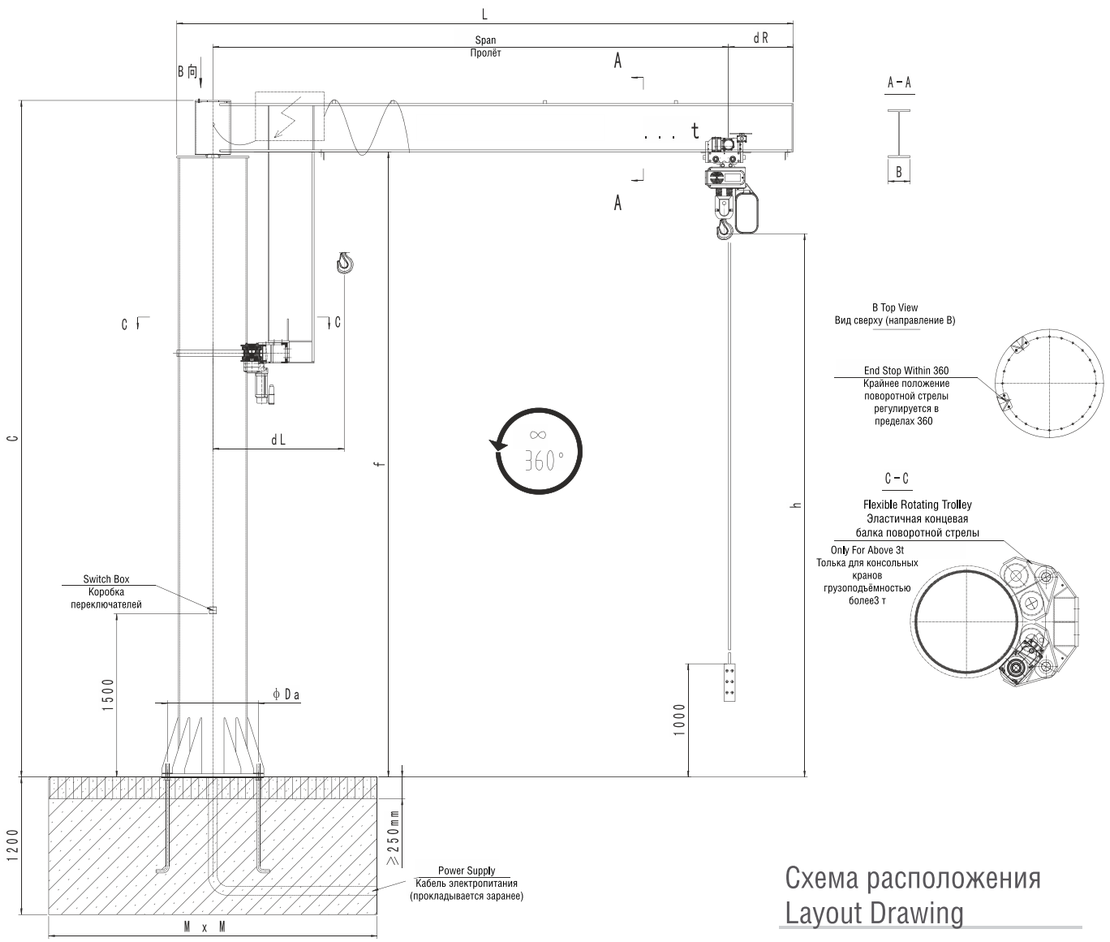

Схема расположения
Layout Drawing

Грузоподъёмность/Класс SWL/Class 0.5t / A3

Радиус поворота		Rotating Radius	m		См. таблицу ниже
Основные параметры Basic Data	Общий собственный вес	Crane Weight	t		См. таблицу ниже
	Собственный вес тележки	Trolley Weight			0.04
Скорость Speed	Скорость подъёма	Lifting Speed	m/min		4/1
	Скорость тележки	Trolley Speed			0 - 20/ Ручн.
	Скорость балки	Rotating Speed	r/min		0.5/ Ручн.
Мощность двигателя Motor Power	Двигатель подъёма	Lifting Motor	kW		0.8/0.2
	Двигатель тележки	Trolley Motor			0.15/ Ручн.
	Двигатель моста	Rotating Motor			0.65/ Ручн.
	Общая мощность	Crane Power			max.1.6
Основные размеры Main Dimension	Диаметр монтажа колонны	Pillar Installation Diameter	φDa	mm	730
	Левый предел крюка	Hook Approach L.	dL		900
	Правый предел крюка	Hook Approach R.	dR		250
	Ширина сечения консоли	Beam Width	B		200

Нагрузка на колесо / WHEEL LOAD（kN）

h(m) \ Радиус поворота Rotating Radius / Вес крана Crane Weight (t)	3	4	5	6	7	f(m)	c(m)
3	1.2	1.3	1.3	1.5	1.5	3.7	4.1
4	1.3	1.4	1.4	1.6	1.6	4.7	5.1
5	1.4	1.5	1.5	1.7	1.7	5.7	6.1
6	1.5	1.6	1.6	1.8	1.8	6.7	7.1
7	1.6	1.7	1.7	1.9	1.9	7.7	8.1
MxM(mm)	1700	1850	2000	2100	2200	-	-

Консольные краны
Jib Cranes

1t

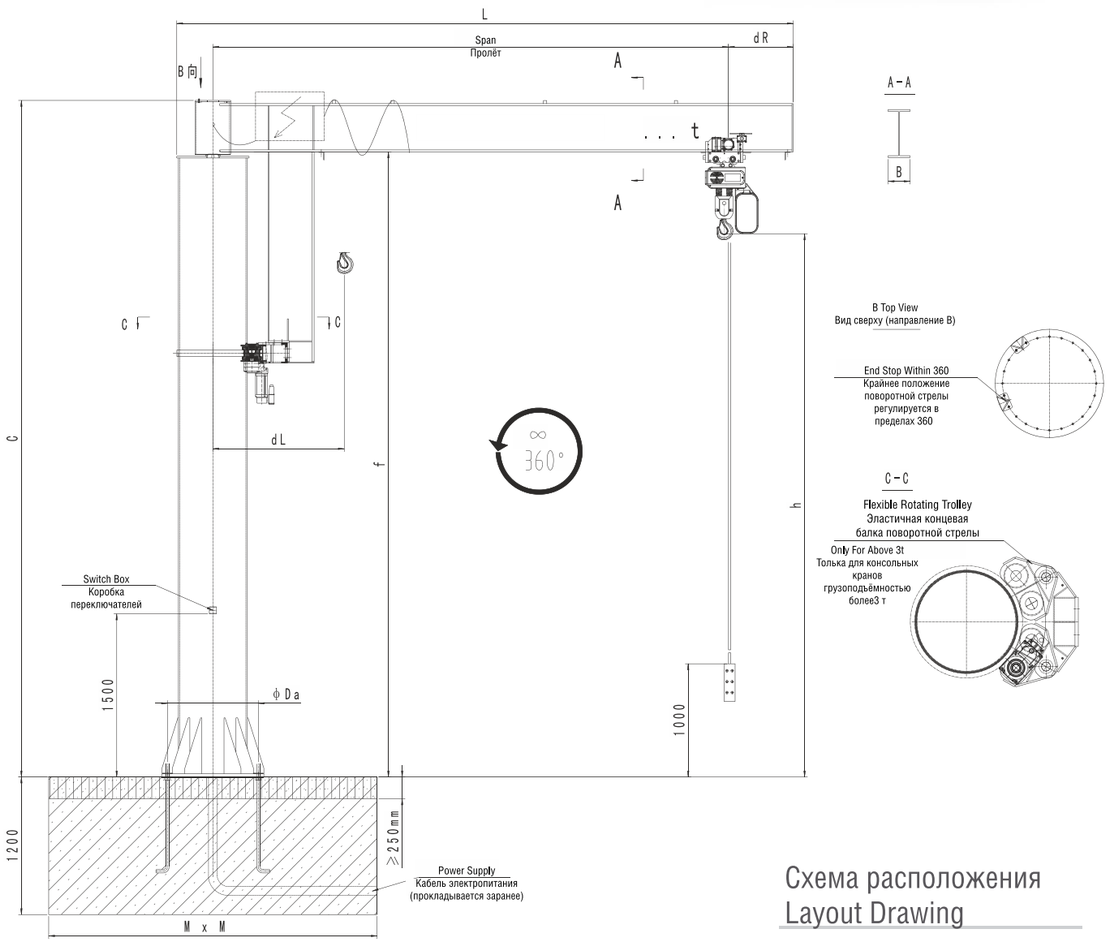

Схема расположения
Layout Drawing

Грузоподъёмность/Класс SWL/Class 1t / A3

Радиус поворота		Rotating Radius	m		См. таблицу ниже
Основные параметры Basic Data	Общий собственный вес	Crane Weight	t		См. таблицу ниже
	Собственный вес тележки	Trolley Weight			0.07
Скорость Speed	Скорость подъёма	Lifting Speed	m/min		4/1
	Скорость тележки	Trolley Speed			0 - 20/ Ручн.
	Скорость балки	Rotating Speed	r/min		0.5/ Ручн.
Мощность двигателя Motor Power	Двигатель подъёма	Lifting Motor	kW		0.8/0.2
	Двигатель тележки	Trolley Motor			0.15/ Ручн.
	Двигатель моста	Rotating Motor			0.65/ Ручн.
	Общая мощность	Crane Power			max.1.6
Основные размеры Main Dimension	Диаметр монтажа колонны	Pillar Installation Diameter	φDa	mm	见下表
	Левый предел крюка	Hook Approach L.	dL		900
	Правый предел крюка	Hook Approach R.	dR		250
	Ширина сечения консоли	Beam Width	B		200

Нагрузка на колесо / WHEEL LOAD（kN）

h(m) \ Радиус поворота Rotating Radius / Вес крана Crane Weight (t)	3	4	5	6	7	f(m)	c(m)
3	1.3	1.3	1.4	1.7	1.7	3.7	4.1
4	1.4	1.4	1.5	1.8	1.9	4.7	5.1
5	1.5	1.5	1.6	2	2	5.7	6.1
6	1.6	1.6	2.1	2.1	2.2	6.7	7.1
7	1.7	1.7	2.2	2.3	2.3	7.7	8.1
MxM(mm)	2000	2200	2350	2550	2700	-	-
φDa	730	730	730	830	830	-	-

+7 (717)297-21-98
www.cranecomp.kz

Консольные краны
Jib Cranes

2t

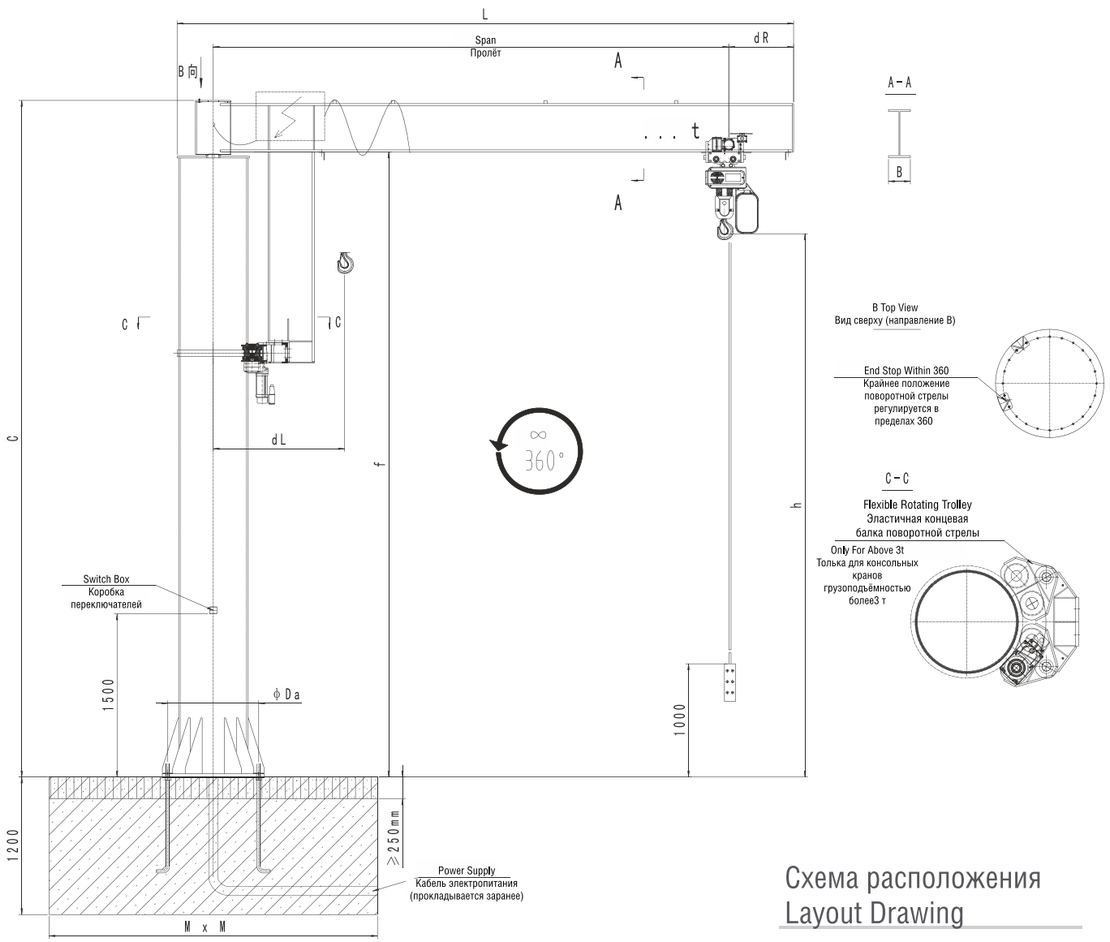

Схема расположения
Layout Drawing

Грузоподъёмность/Класс SWL/Class 2t / A3

Радиус поворота		Rotating Radius	m		См. таблицу ниже
Основные параметры Basic Data	Общий собственный вес	Crane Weight	t		См. таблицу ниже
	Собственный вес тележки	Trolley Weight			0.08
Скорость Speed	Скорость подъёма	Lifting Speed	m/min		4/1
	Скорость тележки	Trolley Speed			0 - 20/ Ручн.
	Скорость балки	Rotating Speed	r/min		0.5/ Ручн.
Мощность двигателя Motor Power	Двигатель подъёма	Lifting Motor	kW		1.7/0.4
	Двигатель тележки	Trolley Motor			0.3/ Ручн.
	Двигатель моста	Rotating Motor			1.1/ Ручн.
	Общая мощность	Crane Power			max.3.1
Основные размеры Main Dimension	Диаметр монтажа колонны	Pillar Installation Diameter	φDa	mm	830
	Левый предел крюка	Hook Approach L.	dL		См. таблицу ниже
	Правый предел крюка	Hook Approach R.	dR		250
	Ширина сечения консоли	Beam Width	B		См. таблицу ниже

Нагрузка на колесо / WHEEL LOAD（kN）

h(m) \ Радиус поворота Rotating Radius / Вес крана Crane Weight (t)	3	4	5	6	7	f(m)	c(m)
3	1.5	1.6	1.6	2.7	2.8	3.7	4.1
4	1.6	1.7	1.8	2.9	3	4.7	5.1
5	1.8	1.9	2	3.1	3.2	5.7	6.1
6	2	2	2.1	3.3	3.4	6.7	7.1
7	2.1	2.2	2.3	3.5	3.6	7.7	8.1
MxM(mm)	2500	2650	2850	3000	3200	-	-
dL	900	900	900	1200	1200	-	-
B	200	200	200	300	300	-	-

Консольные краны
Jib Cranes

3t

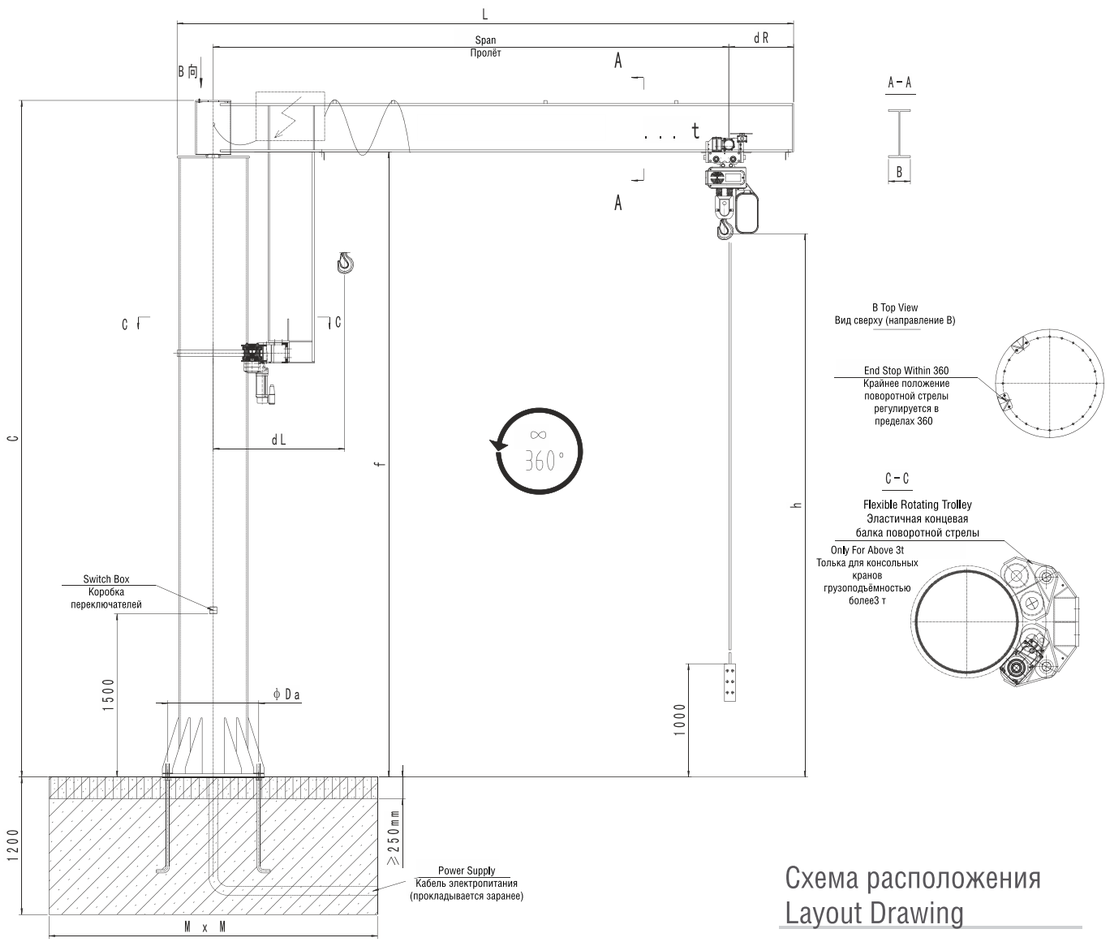

Схема расположения
Layout Drawing

Грузоподъёмность/Класс SWL/Class 3t / A3

Радиус поворота		Rotating Radius	m		См. таблицу ниже
Основные параметры Basic Data	Общий собственный вес	Crane Weight	t		См. таблицу ниже
	Собственный вес тележки	Trolley Weight			0.18
Скорость Speed	Скорость подъёма	Lifting Speed	m/min		4/1
	Скорость тележки	Trolley Speed			0 - 20
	Скорость балки	Rotating Speed	r/min		0.5
Мощность двигателя Motor Power	Двигатель подъёма	Lifting Motor	kW		3.5/0.9
	Двигатель тележки	Trolley Motor			0.3x1
	Двигатель моста	Rotating Motor			1.1x1
	Общая мощность	Crane Power			max.4.9
Основные размеры Main Dimension	Диаметр монтажа колонны	Pillar Installation Diameter	φDa	mm	830
	Левый предел крюка	Hook Approach L.	dL		1200
	Правый предел крюка	Hook Approach R.	dR		250
	Ширина сечения консоли	Beam Width	B		300

Нагрузка на колесо / WHEEL LOAD（kN）

h(m) \ Радиус поворота Rotating Radius / Вес крана Crane Weight (t)	3	4	5	6	7	f(m)	c(m)
3	2.3	2.4	2.5	2.7	-	3.7	4.1
4	2.5	2.6	2.8	2.9	-	4.7	5.1
5	2.7	2.8	3	3.1	-	5.7	6.1
6	2.9	3.1	3.2	3.4	-	6.7	7.1
7	3.1	3.3	3.4	3.6	-	7.7	8.1
MxM(mm)	2800	3050	3250	3450	-	-	-

Консольные краны
Jib Cranes

5t

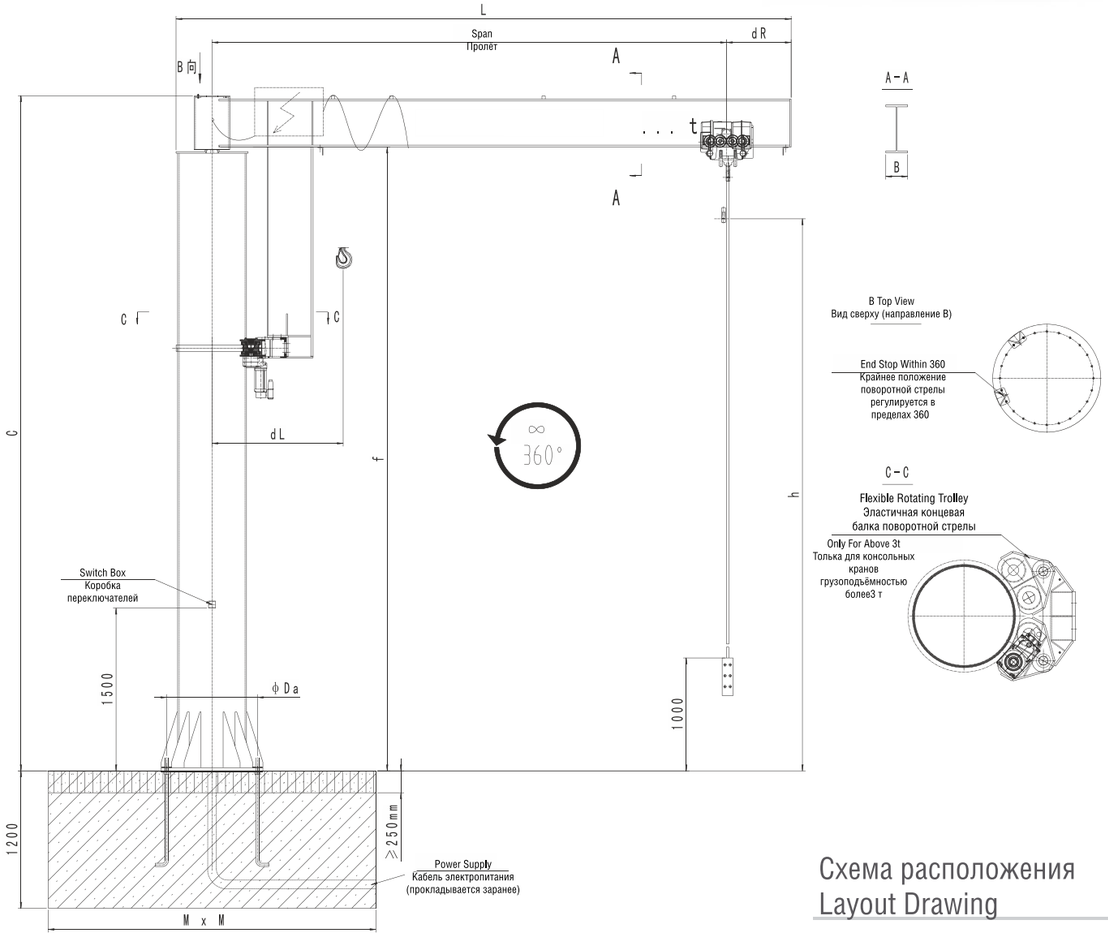

Схема расположения
Layout Drawing

Грузоподъёмность/Класс SWL/Class 5t / A3

Радиус поворота		Rotating Radius	m		См. таблицу ниже
Основные параметры Basic Data	Общий собственный вес	Crane Weight	t		См. таблицу ниже
	Собственный вес тележки	Trolley Weight			0.33
Скорость Speed	Скорость подъёма	Lifting Speed	m/min		5/0.83
	Скорость тележки	Trolley Speed			0 - 20
	Скорость балки	Rotating Speed	r/min		0.5
Мощность двигателя Motor Power	Двигатель подъёма	Lifting Motor	kW		4.5/0.7
	Двигатель тележки	Trolley Motor			0.3x1
	Двигатель моста	Rotating Motor			1.1x2
	Общая мощность	Crane Power			max.6
Основные размеры Main Dimension	Диаметр монтажа колонны	Pillar Installation Diameter	φDa	mm	1200
	Левый предел крюка	Hook Approach L.	dL		1500
	Правый предел крюка	Hook Approach R.	dR		400
	Ширина сечения консоли	Beam Width	B		300

Нагрузка на колесо / WHEEL LOAD（kN）

Радиус поворота Rotating Radius / h(m) Вес крана Crane Weight (t)	3	4	5	6	7	f(m)	c(m)
3	3.8	4	4.2	4.4	-	3.7	4.4
4	4.1	4.3	4.5	4.7	-	4.7	5.4
5	4.4	4.6	4.8	5	-	5.7	6.4
6	4.8	5	5.2	5.4	-	6.7	7.4
7	5.1	5.3	5.5	5.7	-	7.7	8.4
MxM(mm)	3250	3550	3850	4150	-	-	-

Эластичная подвеска
Многообразие форм для решения различных задач
Плавность движений, простота в управлении

Complete solution for workstations
Smoothly running, Easily operating

G

Передвижные консольные краны (евро)
Travelling Jib Cranes

Передвижные
консольные краны
Travelling Jib Cranes

2t

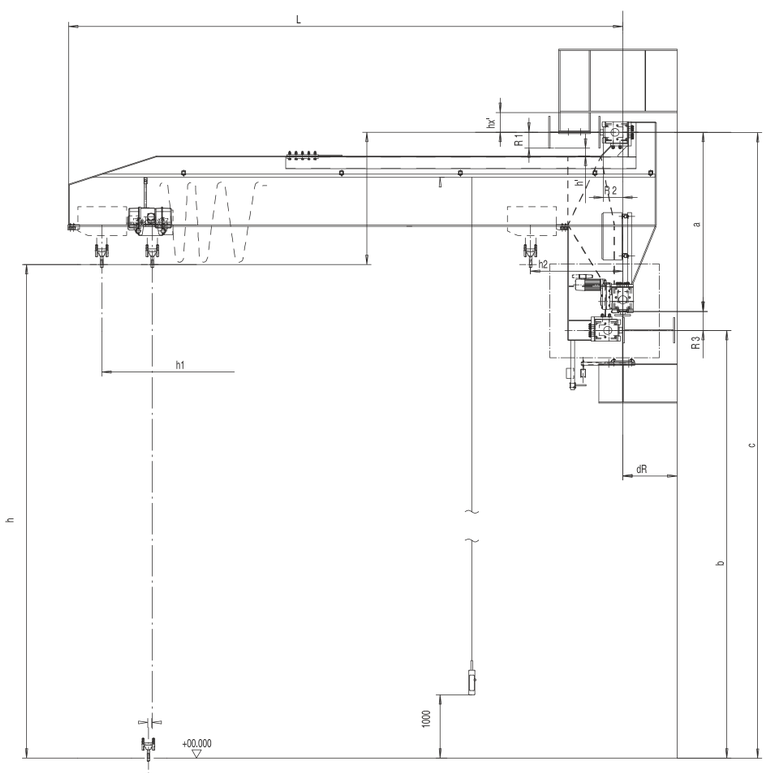

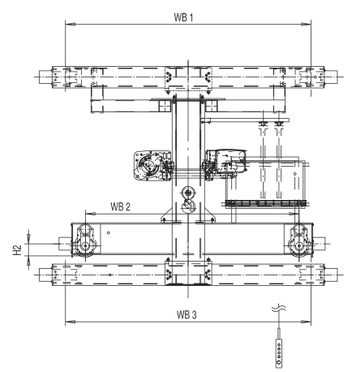

Схема расположения
Layout Drawing

Грузоподъёмность/Класс SWL/Class 2t / A5

Длина консоли		Jib Length	m		4	7	10
Основные параметры Basic Data	Общий собственный вес	Crane Weight	t		2.25	3.15	4.4
	Собственный вес тележки	Trolley Weight			0.22	0.22	0.22
	Макс. вертикальная нагрузка на колесо	Max. Vertical Wheel Load	kN		24	32	38
	Макс. горизонтальная нагрузка на колесо	Max. Horizontal Wheel Load			29.6	62	87
	Кол-во колёс крана	Crane Wheel Q'ty	PCS		6	6	6
	Рекомендуемые рельсы	Crane Rail			50x30	50x30	60x40
Скорость Speed	Скорость подъёма	Lifting Speed	m/min		5/0.83		
	Скорость тележки	Trolley Speed			0 - 20		
	Скорость моста	Bridge Speed			0 - 20		
Мощность двигателя Motor Power	Двигатель подъёма	Lifting Motor	kW		1.8/0.25	1.8/0.25	1.8/0.25
	Двигатель тележки	Trolley Motor			0.3×1	0.3×1	0.3×1
	Двигатель моста	Bridge Motor			0.3×2	0.3×2	0.45×2
	Общая мощность	Crane Power			2.7	2.7	3
Основные размеры Main Dimension	Уровень головки рельса	Top of Rail Height	b	mm	5000		
	Верхний просвет	Top Clearance	h'		≥ 100		
	От крюка до верха крана	Hook to Crane Top	C'		1255	1255	1550
	Просвет над верхним рельсом	Up Rail Clearance	Hx'		250	250	250
	Высота подъёма	Lifting Height	h		6000	6000	6000
	Мин. высота потолка	Ceiling to Floor Height	c		7505	7505	7800
	Расстояние между рельсами 1	Distance of Rail 1	a		2020	2020	2270
	Расстояние между рельсами 2	Distance of Rail 2	R1		200	200	200
	Расстояние между рельсами 3	Distance of Rail 3	R2		235	235	235
	Расстояние между рельсами 4	Distance of Rail 4	R3		230	230	230
	Левый предел крюка	Hook Approach L.	h1		3642	6642	8580
	Правый предел крюка	Hook Approach R.	h2		1055	1055	1055
	Расстояние до стены справа	Right Clearance	dR		686	686	686
	Колёсная база крана 1	Bridge Wheel Base I	WB1		2700	3100	3500
	Колёсная база крана 2	Bridge Wheel Base II	WB2		2300	2700	2800
	Колёсная база крана 3	Bridge Wheel Base III	WB3		2700	3100	3500
	Высота буфера	Buffer Height	H2		150	150	150

Передвижные
консольные краны
Travelling Jib Cranes

3t

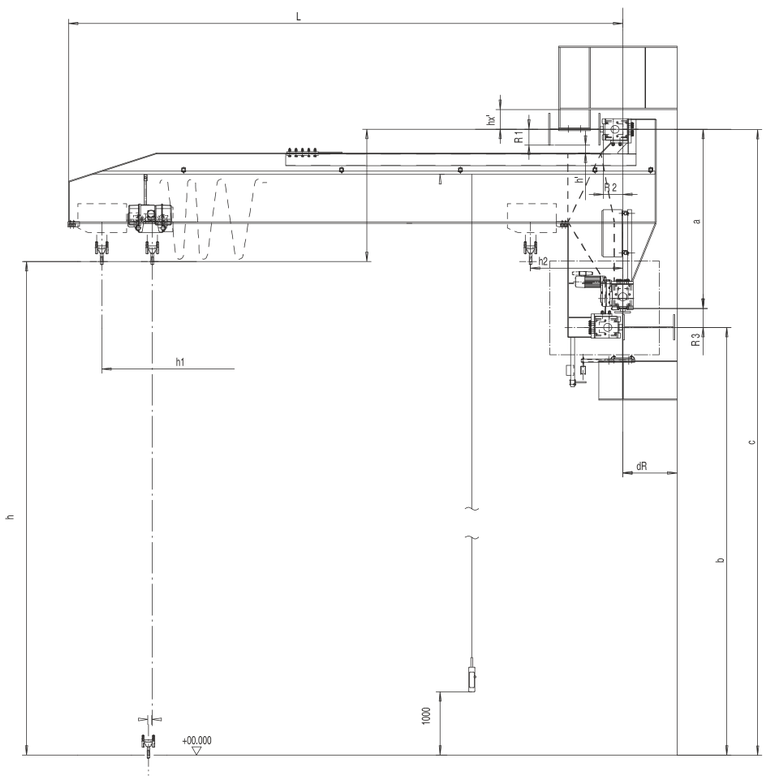

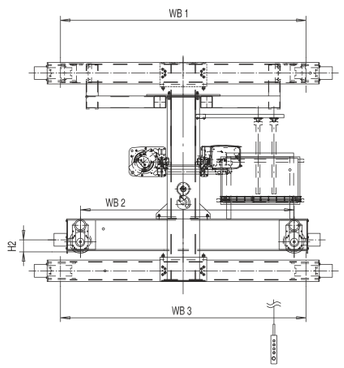

Схема расположения
Layout Drawing

Грузоподъёмность/Класс SWL/Class 3t / A5

Длина консоли		Jib Length	m		4	7	10
Основные параметры Basic Data	Общий собственный вес	Crane Weight	t		3.3	4.3	5.4
	Собственный вес тележки	Trolley Weight			0.23	0.23	0.23
	Макс. вертикальная нагрузка на колесо	Max. Vertical Wheel Load	kN		35	39	45
	Макс. горизонтальная нагрузка на колесо	Max. Horizontal Wheel Load			57.3	81.9	129.3
	Кол-во колёс крана	Crane Wheel Q'ty	PCS		6	6	6
	Рекомендуемые рельсы	Crane Rail			50x30	60x40	60x40
Скорость Speed	Скорость подъёма	Lifting Speed	m/min		5/0.83		
	Скорость тележки	Trolley Speed			0 - 20		
	Скорость моста	Bridge Speed			0 - 20		
Мощность двигателя Motor Power	Двигатель подъёма	Lifting Motor	kW		3.6/0.5	3.6/0.5	3.6/0.5
	Двигатель тележки	Trolley Motor			0.3×1	0.3×1	0.3×1
	Двигатель моста	Bridge Motor			0.3×2	0.37×2	0.53×2
	Общая мощность	Crane Power			4.5	4.64	4.96
Основные размеры Main Dimension	Уровень головки рельса	Top of Rail Height	b	mm	5000		
	Верхний просвет	Top Clearance	h'		≥ 100		
	От крюка до верха крана	Hook to Crane Top	C'		1255	1255	1550
	Просвет над верхним рельсом	Up Rail Clearance	Hx'		250	250	250
	Высота подъёма	Lifting Height	h		6000	6000	6000
	Мин. высота потолка	Ceiling to Floor Height	c		7505	7505	7800
	Расстояние между рельсами 1	Distance of Rail 1	a		2020	2020	2270
	Расстояние между рельсами 2	Distance of Rail 2	R1		200	200	200
	Расстояние между рельсами 3	Distance of Rail 3	R2		235	235	235
	Расстояние между рельсами 4	Distance of Rail 4	R3		230	230	230
	Левый предел крюка	Hook Approach L.	h1		3642	6642	8580
	Правый предел крюка	Hook Approach R.	h2		1055	1055	1055
	Расстояние до стены справа	Right Clearance	dR		686	686	686
	Колёсная база крана 1	Bridge Wheel Base I	WB1		2700	3100	3500
	Колёсная база крана 2	Bridge Wheel Base II	WB2		2300	2700	2800
	Колёсная база крана 3	Bridge Wheel Base III	WB3		2700	3100	3500
	Высота буфера	Buffer Height	H2		150	150	150

Передвижные
консольные краны
Travelling Jib Cranes

5t

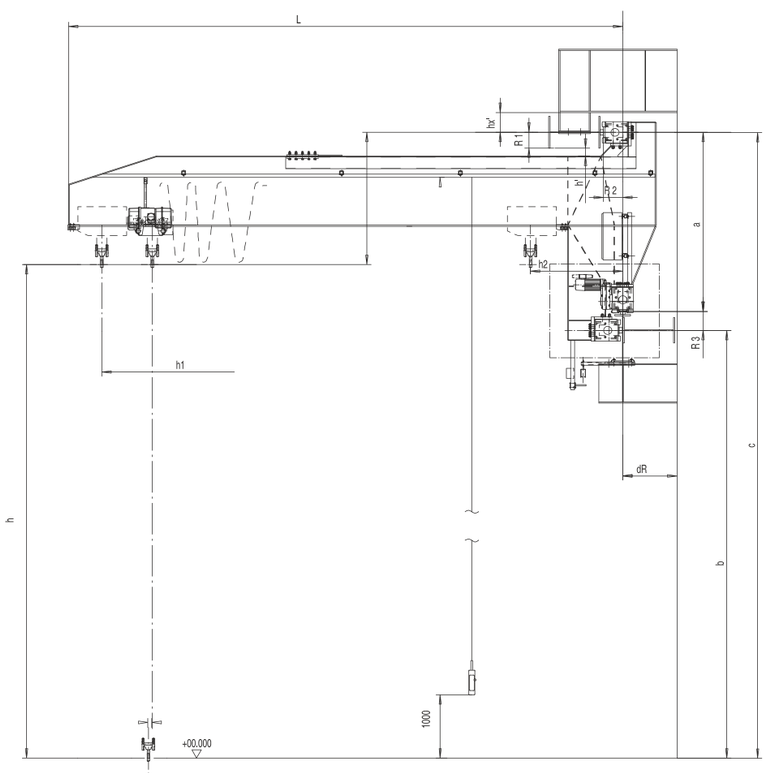

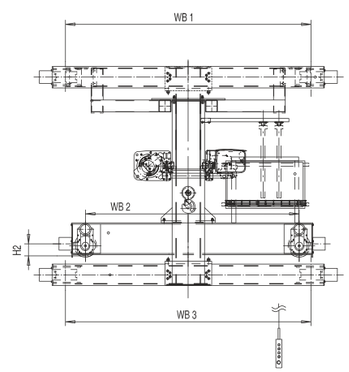

Схема расположения
Layout Drawing

Грузоподъёмность/Класс SWL/Class 5t / A5

Длина консоли		Jib Length	m		4	7	10
Основные параметры Basic Data	Общий собственный вес	Crane Weight	t		4.5	5.9	6.6
	Собственный вес тележки	Trolley Weight			0.35	0.35	0.35
	Макс. вертикальная нагрузка на колесо	Max. Vertical Wheel Load	kN		50.4	56.25	61
	Макс. горизонтальная нагрузка на колесо	Max. Horizontal Wheel Load			64.2	100.8	150.3
	Кол-во колёс крана	Crane Wheel Q'ty	PCS		6	6	6
	Рекомендуемые рельсы	Crane Rail			60x40	60x40	60x40
Скорость Speed	Скорость подъёма	Lifting Speed	m/min		5/0.83		
	Скорость тележки	Trolley Speed			0 - 20		
	Скорость моста	Bridge Speed			0 - 20		
Мощность двигателя Motor Power	Двигатель подъёма	Lifting Motor	kW		4.5/0.7	4.5/0.7	4.5/0.7
	Двигатель тележки	Trolley Motor			0.45×1	0.45×1	0.45×1
	Двигатель моста	Bridge Motor			0.65×2	0.65×2	0.65×2
	Общая мощность	Crane Power			6.25	6.25	6.25
Основные размеры Main Dimension	Уровень головки рельса	Top of Rail Height	b	mm	5000		
	Верхний просвет	Top Clearance	h'		≥ 100		
	От крюка до верха крана	Hook to Crane Top	C'		1550	1830	1830
	Просвет над верхним рельсом	Up Rail Clearance	Hx'		250	250	250
	Высота подъёма	Lifting Height	h		6000	6000	6000
	Мин. высота потолка	Ceiling to Floor Height	c		7505	7505	7800
	Расстояние между рельсами 1	Distance of Rail 1	a		2270	2760	2760
	Расстояние между рельсами 2	Distance of Rail 2	R1		200	200	200
	Расстояние между рельсами 3	Distance of Rail 3	R2		235	245	245
	Расстояние между рельсами 4	Distance of Rail 4	R3		230	240	240
	Левый предел крюка	Hook Approach L.	h1		8580	8580	8580
	Правый предел крюка	Hook Approach R.	h2		1055	1055	1055
	Расстояние до стены справа	Right Clearance	dR		686	686	686
	Колёсная база крана 1	Bridge Wheel Base I	WB1		3500	3500	3500
	Колёсная база крана 2	Bridge Wheel Base II	WB2		2800	3100	3100
	Колёсная база крана 3	Bridge Wheel Base III	WB3		3500	3500	3500
	Высота буфера	Buffer Height	H2		150	150	150

МЕТОД РАСЧЁТА РАБОЧЕГО КЛАССА КРАНА И СРАВНИТЕЛЬНАЯ ТАБЛИЦА ДЛЯ РАЗНЫХ СТРАН
SERVICE CLASSIFICATION OF HOIST

Долгий срок службы и безопасность эксплуатации подъёмного механизма определяются правильностью выбора рабочего класса механизма. Согласно стандарту Европейской федерации производителей подъёмно-транспортной и складской техники FEM9.511 и соответствующих государственных стандартов КНР, операционный класс подъёмного механизма подъёмного крана определяется исходя из диапазона нагрузок и среднего ежедневного времени работы.

Safe and effective operation of the hoist is dependent on correct classification of hoists operation group. According to FEM9.511 and China standard the hoist operation group can be determined from load spectrum and average Daily operating time.

Диапазон нагрузок / Load Spectrum

Диапазон нагрузок определяется на основании приведённых ниже таблиц
The load spectrum can be determinate from the table below

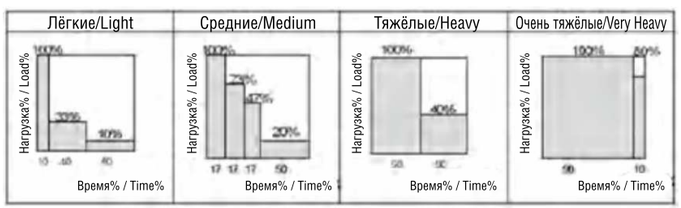

Лёгкие	Средние	Тяжёлые	Очень тяжёлые
Иногда полная нагрузка Обычно лёгкая нагрузка Постоянная нагрузка лёгкая	Иногда полная нагрузка Обычно лёгкая нагрузка Постоянная нагрузка в половину максимума	Частые полные нагрузки Обычно средние нагрузки Постоянная нагрузка тяжёлая	Обычно почти максимальная нагрузка Постоянная нагрузка очень тяжёлая
Light Occasional full load Usually light load Small fixed load	Medium Occasional full load Usually light load Average fixed load	Heavy Repetitive full load Usually average load Heavy fixed load	Very Heavy Usually almost full load Very heavy fixed load

Среднее ежедневное время работы / Average daily operating time

Среднее ежедневное время работы подъёмного механизма (часов в день) можно рассчитать статистическим методом, исходя из фактических данных предполагаемой работы подъёмного механизма:
The average daily operating time of the hoist can be calculated from the running time of the hoisting machinery (Hours/day):

$$t = \frac{2 \times N \times H \times T}{V \times 60}$$

H = средняя высота подъёма (м) / average hoisting height (m)
N = количество рабочих циклов в час (циклов в час) / number of work cycles per hour (cycles/h)
T = среднее время работы в сутки / daily working time (h)
V = скорость подъёма (м/мин) / hoisting speed (m/min)

Определение рабочего класса подъёмного механизма / Determining the operating group of the hoist

После определения диапазона нагрузок и среднего ежедневного времени работы можно выбрать класс подъёмного механизма на основании данных следующей таблицы:
When the load spectrum and the average daily operating time of hoist are identified, the hoists operation group is obtained from the table below:

Диапазон нагрузок Load Spectrum	Среднее ежедневное время работы / Average daily operating time ISO (GB)/ FEM (часов в день / hours per day)					
	⩽ 0.5	⩽ 1	⩽ 2	⩽ 4	⩽ 8	⩽ 16
Лёгкие / Light			M3 1Bm	M4 1Am	M5 2m	M6 3m
Средние / Medium		M3 1Bm	M4 1Am	M5 2m	M6 3m	M7 4m
Тяжёлые / Heavy	M3 1Bm	M4 1Am	M5 2m	M6 3m	M7 4m	
Очень тяжёлые / Very Heavy	M4 1Am	M5 2m	M6 3m	M7 4m		

Пример: диапазон нагрузок подъёмного крана некоторого заказчика определён как средний, скорость подъёма V=5 м/мин, средняя высота подъёма H=3 м, среднее количество циклов работы в час N=5, время работы в сутки в две смены T=16 ч, расчётный эквивалент рабочего времени t=1,6. И таблицы выше определяем класс подъёмного механизма как M5 по государственному стандарту КНР (или 2m по европейскому стандарту).

Сравнительная таблица классов подъёмных кранов / Comparing of crane class

	Класс / Duty Code					
ISO/BS/DIN	M3	M4	M5	M6	M7	M8
GB	A3	A4	A5	A6	A7	A8
FEM	1Bm	1Am	2m	3m	4m	5m
CMAA	A	B	C	D	E	F
HMI	H2	H3	H4	H5	H5	H6

	Соответствующие рабочие циклы подъёма / Hoist Standard Value (часы / Hr)					
Цикл безопасной работы / SWP(h)	400	800	1,600	3,200	6,300	12,500
Коэффициент продолж. / Duty % ED	25	30	40	50	60	60
Количество пусков / Starts (s/h)	150	180	240	300	360	360
Время работы / Run Time (h)	3,200	6,300	12,500	25,000	50,000	100,000
Количество пусков / Starts	480,000	1,134,000	3,000,000	7,500,000	18,000,000	42,000,000
Количество перегрузок / Overloads	1,000	1,000	1,000	1,000	1,000	1,000

Таблица допусков рельсов подъёмных кранов
RAIL TOLERANCE

Пункт / ITEM	Схема / FIGURE	Допуски / TOLERANCE
Пролёт SPAN	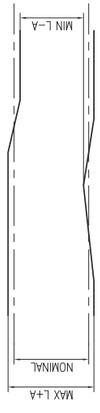	L≤15m A=±3mm L>15m A=[3+0.25(L−15)]mm Max 15mm L(m) 10 15 20 25 30 35 40 50 ≥58 A(mm) 3 3 4.3 5.5 6.8 8 9.3 11.8 15
Линейность STRAIGHTNESS	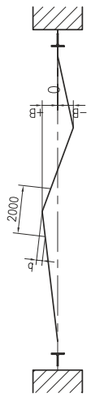	B=±5mm b=±1.0mm Случайная выборка / RANDOM SAMPLING
Погрешность по высоте ELEVATION	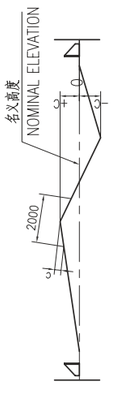	C=±10mm c=±1.0mm Случайная выборка / RANDOM SAMPLING
Разность по высоте между рельсами RAIL-TO-RAIL ELEVATION	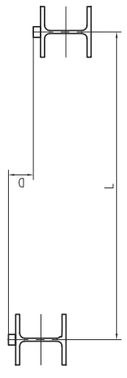	$F=\pm\frac{L}{5000}$; MAX 10mm
Наклон рельса по вертикали INCLINATION OF RAIL	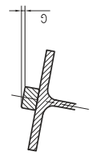	E=±8‰
Упор моста BUFFER END STOPS	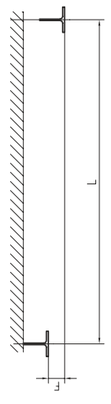	$F=\pm\frac{L}{1428}$; MAX 20mm
Угол наклона по горизонтали TILT RAIL TO RAIL	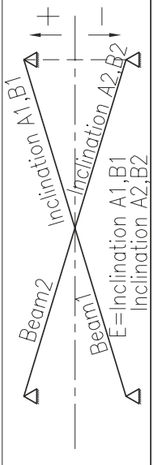	E=0.5‰

Параметры рельсов
RAIL TECHNICAL DATA

№ модели Type	Ширина верха рельса Width (top)	Ширина низа рельса Width (bottom)	Высота рельса Height	Полезная ширина верха рельса Effective width	Удельный вес (кг/м) Weight (kg/m)	Стандарт Standard	Материал Material
50x30	50	50	30	38	11.8	KOS–Standard	FE52C
60x40	60	60	40	48	19.1	KOS–Standard	FE52C
70x40	70	70	40	58	22.2	KOS–Standard	FE52C
80x60	80	80	60	68	38.6	KOS–Standard	FE52C
100x60	100	100	60	88	47.1	KOS–Standard	FE52C
120x80	120	120	80	108	75.4	KOS–Standard	FE52C
A45	45	125	55	37	22.2	DIN536	FE52C
A55	55	150	65	45	32	DIN536	FE52C
A65	65	175	75	53	43.5	DIN536	FE52C
A75	75	200	85	59	56.6	DIN536	FE52C
A100	100	200	95	80	75.2	DIN536	FE52C
A120	120	220	105	100	101.3	DIN536	FE52C
A150	150	220	150	130	151.3	DIN536	FE52C
P18	40	80	90	28.2	18.06	YB222–63	55Q
P24	51	92	107	26.13	24.46	YB222–63	55Q
P22	50.8	93.66	93.66	34.92	22.3	GB11264–89	55Q
P30	60.33	107.95	107.95	44.45	30.1	GB11264–89	55Q
P38	68	114	134	43.9	38.73	GB183–63	U71Mn
P43	70	114	140	46	44.65	GB183–63	U71Mn
P50	70	132	152	46	51.51	GB183–63	U71Mn
QU70	70	120	120	58	52.8	GB3426–82	U71Mn
QU80	80	130	130	64	63.69	GB3426–82	U71Mn
QU100	100	150	150	84	88.96	GB3426–82	U71Mn
QU120	120	170	170	104	118.1	GB3426–82	U71Mn

Таблицы комплектации дополнительными функциями
ORIT CRANCES ADVANCED FEATURE

Категория CATEGORY	Элемент/функция FEATURE	Описание DESCRIPTION	№	Стандартные однобалочные мостовые краны Standard Single Girder EOT Cranes CXTS A	Стандартные двухбалочные мостовые краны Standard Double Girder EOT Cranes CXTD B	Двухбалочные мостовые краны большой грузоподъёмности Heavy Lifting EOT Cranes OD C	Стандартные однобалочные портальные краны Standard Single Girder Gantry Cranes CXTSG D	Стандартные двухбалочные портальные краны Standard Double Girder Gantry Cranes CXTDG E	Стандартные однобалочные полупортальные краны Standard Single Girder Semi Gantry Cranes CXTSGs F	Стандартные двухбалочные полупортальные краны Standard Double Girder Semi Gantry Cranes CXTDGs G	Портальные краны большой грузоподъёмности Heavy Lifting Gantry Cranes ODG H
Дополнительные конструктивные элементы и функции Advanced designing and features	Облегчённая балка Optimal girder	Собственный вес на 30% меньше, чем у стандартной балки, меньшая нагрузка на колесо, экономия расходов на установку At least 30% steel saving, smaller wheel load, building cost saving	101	●	●	●	●	●	●	●	●
	Компактная тележка с малым просветом Integrated trolley	Высота на 50% меньше, чем у стандартной тележки, ниже требования к высоте потолка производственного помещения Low head room and compact designing, trolley height more than 50% lower	102	●	●	●	●	●	●	●	●
	Несущая балка плавающего типа Stress-free load beam	Горизонтальное напряжение несущей балки устраняется за счёт свободного плавания, повышается стабильность балки на стороне тележки Load beam free floating on trolley, self-adjustment while loading, more safety	103	-	●	-	-	-	-	●
	Эластичная балка на стороне моста Flexible bridge end carriage	Обеспечивается контакт всех колёс моста с рельсами, устраняется проблема «третьей ноги» Self-adjustment wheel block, wheel groove keeps full touching with top of rail	104	-	●	●	-	●	-	-	●
	Эластичные опоры Flexible supporting legs	Автоматически устраняется горизонтальное напряжение балки, повышается стабильность моста Stress release, more stable orit gantry structure	105	-	-	-	-	●	-	-	●
	Эластичная балка на стороне тележки Flexible trolley end carriage	Обеспечивается контакт всех колёс тележки с рельсами, устраняется проблема «третьей ноги» Self-adjustment wheel block, wheel groove keeps full touching with top of rail	106	-	●	●	-	●	-	●	●
	Полностью статистически определимая система опоры подъёмного механизма в 3 точках 3-points supporting frame for trolley	Снижается приводное усилие электродвигателя, редуктора и намоточного барабана, повышается эффективность привода, снижаются энергозатраты Self-adjustment inner of motor, gear, drum, stress release, more stable	107	-	-	●	-	-	-	-	●
	Привод подвесного типа Side mounted driving	Снижаются внутренние напряжения электродвигателя и редуктора, повышается эффективность привода, снижаются энергозатраты Self-adjustment inner of motor, gear, higher transmission efficiency, lower power	108	●	●	●	●	●	●	●	●
	Барабан большого диаметра Super drum	Улучшенное соотношение диаметра барабана к диаметру троса, снижение усталости троса при изгибе, более долгий срок службы троса. Drum/Rope raito more then 40, extend rope life time	109	●	●	●	●	●	●	●	●
	Эластичные ролики Free – angle pulley	Повышают безопасность наклонной нагрузки, предотвращают выход троса из паза и обрыв троса Decline load up to 10 degree, more safer for side loading. Free – angle pulley	110	-	●	●	-	●	-	●	●
	2 скорости подъёма 2-speed lifting	Переключение между высокой и низкой скоростями подъёма, повышение стабильности подъёма Fast and slow speed for lifting control, smoothly hook up/down	111	●	●	○	●	●	●	●	○
	Инверторная регулировка скорости подъёма Stepless lifting	Плавность подъёма, точность опускания груза, обеспечение точности сборки More accurate loading, excellent speed control	112	○	○	●	○	○	○	○	●
	Инверторная регулировка скорости перемещения моста Stepless bridge travelling	Плавность старта, ускорения и остановки моста, снижение раскачки крюка Smoothly starting, moving, and stop, less of hook swaying	113	●	●	●	●	●	●	●	●

Note: - None • Standard ° Option
Примечание: - нет • стандартная комплектация ° опция

Таблицы комплектации дополнительными функциями
ORIT CRANCES ADVANCED FEATURE

Категория CATEGORY	Элемент/функция FEATURE	Описание DESCRIPTION	№	Стандартные однобалочные мостовые краны Standard Single Girder EOT Cranes CXTS A	Стандартные двухбалочные мостовые краны Standard Double Girder EOT Cranes CXTD B	Двухбалочные мостовые краны большой грузоподъёмности Heavy Lifting EOT Cranes OD C	Стандартные однобалочные портальные краны Standard Single Girder Gantry Cranes CXTSG D	Стандартные двухбалочные портальные краны Standard Double Girder Gantry Cranes CXTDG E	Стандартные однобалочные полупортальные краны Standard Single Girder Semi Gantry Cranes CXTSGs F	Стандартные двухбалочные полупортальные краны Standard Double Girder Semi Gantry Cranes CXTDGs G	Портальные краны большой грузоподъёмности Heavy Lifting Gantry Cranes ODG H
Дополнительные конструктивные элементы и функции Advanced designing and features	Инверторная рег. скорости перемещения тележки Stepless trolley travelling	Плавность старта, ускорения и остановки тележки, снижение раскачки крюка Smoothly starting, moving, and stop, less of hook swaying	114	●	●	●	●	●	●	●	●
	Автоматическое позиционирование Automatic positioning	Кран автоматически перемещается в заданное положение Automatic move to define location	115	○	○	○	○	○	○	○	○
	Управление ПЛК PLC system	Программируемый логический контроллер Programmable Logic Controller	116	○	○	●	○	○	○	○	●
	Электронная система контроля раскачки E. anti - sway	Автоматический контроль скорости перемещения крана, значительное или полное снижение раскачивания груза Reading load height and speed commands, Automatic calculate speed output	117	○	○	○	○	○	○	○	○
	Управление через интерфейс Human – machine interaction System	Управление краном через сенсорный экран Communication between operation and crane through Orit touch screen terminal	118	○	○	●	○	○	○	○	●
	Автоматическая система корректировки движ. крана Anti-skew	Автоматический контроль и корректировка позволяют поддерживать параллельность движений моста относительно рельс и избегать отклонений и «закусывания» рельса Automatic measuring both ends of end carriage and self-adjustment	119	○	○	○	○	○	○	○	○
	Самоцентрирование Auto - centering	Автоматический контроль и корректировка в реальном времени позволяют выравнивать положение колёс так, чтобы паз колеса всегда находился на центральной линии рельса Automatic centering wheel groove along rail center	120	○	○	○	○	○	○	○	○
	Единая автоматизированная система упр. производством Remote access system	Полностью автоматическое управление, возможность автоматизированной работы во взаимодействии с другим оборудованием цеха. Full Automatic orit control	121	-	-	○	-	-	-	-	○
	Блок контроля безопасности Security monitoring system	Автоматический контроль и запись параметров, таких как остаточный ресурс подъёмного механизма, количество пусков, количество перегрузок и т. д., а также контроль систем защиты от перегрузок, перегрева и т. д. Monitoring SWP, starts, overloads, overheating, etc.	122	●	●	●	●	●	●	●	●
	Система автодиагностики Automatic diagnostic system	Автоматический контроль, запись и отображение более 35 видов неисправностей в работе моста и тележки и прочих параметров Automatic diagnostic over 35 faults for crane bridge, trolley and lifting	123	○	○	●	○	○	○	○	●
Передовые системы безопасности Leading safety	Система беспроводных сообщений (интернет вещей) Message Pro	Автоматическая отправка уведомлений о неисправностях, сроках обслуживания на мобильный телефон (до 10 номеров) Automatic send message to Orit and clients mobiles while faults diagnosed, max., 10 mobile number	124	○	○	●	○	○	○	○	●
	Защита от перегрузки (механическая) Over load protection (Mechanical)	пружинный контакт на стороне крепления троса размыкается, и подъём прекращается Mechanical swith will stop lifting while load is over 110% of SWL (safe working load), accuracy ±2%	201	●	●	●	●	●	●	●	●
	Защита от перегрузки (электронная) Over load protection (Elec.)	При достижении фактической нагрузки на крюк заданного значения (с точностью ±2%), срабатывает электронный датчик, и подъём прекращается. Значение предельной нагрузки задаётся через блок мониторинга и управления. Electrical sensor will stop lifting while the load is up to defined capacity, accuracy ±2%	202	●	●	●	●	●	●	●	●

Note: - None • Standard ° Option
Примечание: - нет • стандартная комплектация ° опция

Таблицы комплектации дополнительными функциями
ORIT CRANCES ADVANCED FEATURE

Категория CATEGORY	Элемент/функция FEATURE	Описание DESCRIPTION	№	Стандартные однобалочные мостовые краны Standard Single Girder EOT Cranes	Стандартные двухбалочные мостовые краны Standard Double Girder EOT Cranes	Двухбалочные мостовые краны большой грузоподъёмности Heavy Lifting EOT Cranes	Стандартные однобалочные портальные краны Standard Single Girder Gantry Cranes	Стандартные двухбалочные портальные краны Standard Double Girder Gantry Cranes	Стандартные однобалочные полупортальные краны Standard Single Girder Semi Gantry Cranes	Стандартные двухбалочные полупортальные краны Standard Double Girder Semi Gantry Cranes	Портальные краны большой грузоподъёмности Heavy Lifting Gantry Cranes
				CXTS	CXTD	OD	CXTSG	CXTDG	CXTSGs	CXTDGs	ODG
				A	B	C	D	E	F	G	H
Передовые системы Leading safety	Защита от перегрева (двигатель подъёмного механизма) Over heating protection (lifting motor)	При нагреве электродвигателя подъёмного механизма до заданной температуры срабатывает термодатчик, питание отключается, и работа двигателя прекращается. Эффективная защита двигателя от перегрева и возгорания. Over heating sensor will stop lifting motor running while the temperature up to define data	203	●	●	●	●	●	●	●	●
	Защита от перегрева (двигатель моста) Over heating protection (bridge motor)	При нагреве электродвигателя моста до заданной температуры срабатывает термодатчик, питание отключается, и работа двигателя прекращается. Over heating sensor will stop bridge motor running while the temperature up to define data	204	○	●	●	○	●	○	●	●
	Защита от перегрева (двигатель тележки) Over heating protection (trolley motor)	При нагреве электродвигателя тележки до заданной температуры срабатывает термодатчик, питание отключается, и работа двигателя прекращается. Over heating sensor will stop trolley motor running while the temperature up to define data	205	○	●	●	○	●	○	●	●
	Концевой выключатель моста (два положения) Bridge limit switch (slow-down and stop)	Крестообразный концевой выключатель с двумя положениями (торможение и остановка) эффективно гасит инерцию моста и предотвращает раскачивание груза. 2-step cross-stick limit switch will slow down and stop bridge speed in defined area	206	●	●	●	●	●	●	●	●
	Концевой выключатель тележки (два положения) Trolley limit switch (slow-down and stop)	Крестообразный концевой выключатель с двумя положениями (торможение и остановка) эффективно гасит инерцию тележки и предотвращает раскачивание груза. 2-step cross-stick limit switch will slow down and stop trolley speed in defined area	207	●	●	●	●	●	●	●	●
	4 программируемые положения крюка 4-points programming limits	С помощью регулировки кулачкового ограничительного механизма можно задать 4 крайних положения крюка: крайнее нижнее положение, верхнее положение начала торможения, крайнее верхнее положение и положение защиты последовательности фаз Rotation limit switch can be programmed lower, slow-down, up, top, with phase sequence control	208	●	●	●	●	●	●	●	●
	Ограничитель крюка молоткового типа Hook approached limits	При подъёме крюка на заданную высоту он задевает молотковый механизм, срабатывает концевой выключатель, и подъём крюка останавливается. Hook approached limits will stop lifting while hook reach top level	209	○	○	●	○	○	○	○	●
	Защита от ослабления каната Rope slacking protection	Направляющее устройство постоянно поддерживает натяжение троса, не давая тросу ослабнуть, выйти из паза и запутаться. Circle rope guider holding the rope in certain pressure, there will be no loose even hook stay on ground	210	●	●	●	●	●	●	●	●
	Защита от наклона при подъёме Declining lifting protection	Когда при подъёме трос отклоняется на заданный угол, срабатывает концевой выключатель, и кран останавливается. Предотвращаются повреждения направляющего механизма и троса из-за подъёма с наклоном. Lifting stop in case declining degree over designing	211	●	●	●	●	●	●	●	●
	Звуковая и световая сигнализация Alarm horn and flash lights	Программируемая система сигнализации подаёт звуковые и световые сигналы при запуске или движении крана, предупреждая находящихся в цеху людей о том, что кран работает Alarming mode can be programmed, starts alarming and /or movement alarming	212	●	●	●	●	●	●	●	●
	Защитная скоба на крюк Safety slatch for hook	Подвижная скоба удерживается пружиной в закрытом положении, предотвращая возможное выпадение подвешенного груза из крюка. Safety slatch is a certain locker for hook loading	213	●	●	●	●	●	●	●	●
	Второй тормозной механизм (быстроходного вала) Safety brake(high speed shaft)	Защитное тормозное устройство соединено с быстроходным валом редуктора. Когда основной тормозной механизм выходит из строя, немедленно включается защитный тормоз, предотвращая соскальзывание крюка Safety brake installed at high speed shaft	214	○	○	○	○	○	○	○	○
	Второй тормозной механизм (намоточного барабана) Safety brake (drum)	Защитное тормозное устройство соединено с тихоходным валом редуктора. Когда основной тормозной механизм выходит из строя, немедленно включается защитный тормоз, предотвращая соскальзывание крюка Safety brake installed at low speed shaft	215	-	○	○	-	○	-	○	○

Note: - None • Standard ° Option
Примечание: - нет • стандартная комплектация ° опция

Таблицы комплектации дополнительными функциями
ORIT CRANCES ADVANCED FEATURE

Категория CATEGORY	Элемент/функция FEATURE	Описание DESCRIPTION	№	Стандартные однобалочные мостовые краны Standard Single Girder EOT Cranes	Стандартные двухбалочные мостовые краны Standard Double Girder EOT Cranes	Двухбалочные мостовые краны большой грузоподъёмности Heavy Lifting EOT Cranes	Стандартные однобалочные портальные краны Standard Single Girder Gantry Cranes	Стандартные двухбалочные портальные краны Standard Double Girder Gantry Cranes	Стандартные однобалочные полупортальные краны Standard Single Girder Semi Gantry Cranes	Стандартные двухбалочные полупортальные краны Standard Double Girder Semi Gantry Cranes	Портальные краны большой грузоподъёмности Heavy Lifting Gantry Cranes
				CXTS	CXTD	OD	CXTSG	CXTDG	CXTSGs	CXTDGs	ODG
				A	B	C	D	E	F	G	H
Передовые системы Leading safety	Механизм ручного разблокирования тормозного устройства подъёма Manual release for lifting brake	При отключении электроэнергии или в возникновении аварийной ситуации можно с помощью рычага вручную разомкнуть тормозные колодки и плавно опустить груз в безопасное место The operation can push the manual load to release braking for lowering the load	216	○	○	●	○	○	○	○	●
	Защита от превышения скорости Over speed protection	Когда скорость подъёма превышает заданное значение, срабатывает храповое колесо, подъём крюка останавливается, предотвращая соскальзывание крюка. The lifting will be stopped in case over speed	217	○	○	●	○	○	○	○	●
	Степень защиты оболочки (двигатель) Insulated Protection (Motor)	Степень защиты IP55: защита от пыли и влаги, предотвращение короткого амыкания в двигателе IP55	218	●	●	●	●	●	●	●	●
	Степень защиты оболочки (электрошкаф) Insulated Protection (Cubicle)	Степень защиты IP55: защита от пыли и влаги, обеспечение чистоты и сухости внутри электрошкафа, предотвращение короткого замыкания в электроцепях IP55	219	●	●	●	●	●	●	●	●
	Степень защиты оболочки (пульт управления) Insulated Protection (Pendant)	Степень защиты IP55: защита от пыли и влаги, предотвращение короткого замыкания в пульте управления IP65	220	●	●	●	●	●	●	●	●
	Теплоизоляционная защита Heat shield	При температуре окружающей среды выше 55о С теплозащитный корпус и теплоизоляционный слой эффективно снижают воздействие тепловой радиации на электрооборудование и обеспечивают нормальную работу крана The motor and cubicle will be safety protected by heat shield, while the temperature over +55o C	221	○	○	○	○	○	○	○	○
	Защита от падения привода крана («три в одном») Bridge gearmotor locker	В случае ослабления крепёжных болтов двигателя натягивается страховочный трос, соединяющий двигатель и балку, не давая двигателю упасть. The connecting rope will hold the dropping bridge motor while the bolts broken	222	●	●	●	●	●	●	●	●
	Защита от падения привода тележки («три в одном») Trolley gearmotor locker	В случае ослабления крепёжных болтов двигателя натягивается страховочный трос, соединяющий двигатель и балку, не давая двигателю упасть. The connecting rope will held the dropping trolley motor while the bolts broken	223	-	●	●	-	●	-	●	●
	Защита от падения тележки однобалочного крана Single girder trolley locker	При наклоне или падении тележки защитная перегородка вогнутой формы на раме тележки зажимает нижнюю часть балки и не даёт тележке упасть The trolley locker will support dropping hoist, while single girder trolley broken	224	●	-	-	●	-	●	-	-
	Защита от падения тележки двухбалочного крана Double girder trolley locker	При наклоне или отскоке тележки С-образный страховочный крюк на раме тележки захватывает верхнюю часть балки и не даёт тележке упасть The trolley locker will support dropping hoist, while double girder trolley be derailment	225	-	●	●	-	●	-	●	●
	Блокировка вращения крюка Hook rotation stopper	В основание крюка вставляется штифт, что предотвращает вращение груза. Для свободного вращения крюка штифт удаляется. The hook rotation will be free turning or stopped, while push or pull the pin	226	○	○	○	○	○	○	○	○
	Защита от падения напряжения Low voltage protection	Если напряжение в сети питания становится на 10% ниже номинального значения, то питание крана автоматически прерывается, и все механизмы останавливаются. The crane will be stopped while the power voltage is 10% less than rated voltage	227	●	●	●	●	●	●	●	●
	Защита подъёмного механизма от перегрузок по току Over current protection (lifting)	Если ток в цепи подъёмного механизма в 2 раза превышает номинальное значение, то питание подъёмного механизма автоматически прерывается, и подъём прекращается, предотвращая повреждение двигателя. The lifting will be stopped while lifting current is 2 times higher than norminal current	228	●	●	●	●	●	●	●	●

Note: - None • Standard º Option
Примечание: - нет • стандартная комплектация º опция

Таблицы комплектации дополнительными функциями
ORIT CRANCES ADVANCED FEATURE

Категория CATEGORY	Элемент/функция FEATURE	Описание DESCRIPTION	№	Стандартные однобалочные мостовые краны Standard Single Girder EOT Cranes CXTS A	Стандартные двухбалочные мостовые краны Standard Double Girder EOT Cranes CXTD B	Двухбалочные мостовые краны большой грузоподъёмности Heavy Lifting EOT Cranes OD C	Стандартные однобалочные портальные краны Standard Single Girder Gantry Cranes CXTSG D	Стандартные двухбалочные портальные краны Standard Double Girder Gantry Cranes CXTDG E	Стандартные однобалочные полупортальные краны Standard Single Girder Semi Gantry Cranes CXTSGs F	Стандартные двухбалочные полупортальные краны Standard Double Girder Semi Gantry Cranes CXTDGs G	Портальные краны большой грузоподъёмности Heavy Lifting Gantry Cranes ODG H
Передовые системы Leading safety	Защита тележки от перегрузок по току Over current protection (trolley)	Если ток в цепи тележки в 2 раза превышает номинальное значение, то питание тележки автоматически прерывается, и движение тележки прекращается, предотвращая повреждение двигателя. The trolley will be stopped while trolley current is 2 times higher than norminal current	229	–	●	●	–	●	–	●	●
	Защита моста от перегрузок по току Over current protection (bridge)	Если ток в цепи привода моста в 2 раза превышает номинальное значение, то питание моста автоматически прерывается, и движение моста прекращается, предотвращая повреждение двигателя. The bridge will be stopped while bridge current is 2 times higher than norminal current	230	●	●	●	●	●	●	●	●
	Система нагрева электрошкафа Heating system for cubicle	При температуре окружающей среды ниже -100С или образовании конденсата автоматически включается внутренняя система нагрева электрошкафа, обеспечивая нормальную работу крана Self-heating inside of cubicle will be stared while the temperature is lower than -100°C	231	○	○	○	○	○	○	○	○
	Система нагрева двигателя Heating system for motor	При температуре окружающей среды ниже -100С или образовании конденсата автоматически включается внутренняя система нагрева двигателя, обеспечивая нормальную работу крана Self-heating inside of motor will be stared while the temperature is lower than -100°C	232	○	○	○	○	○	○	○	○
	Буфер тележки Trolley buffer	При достижении тележкой крайнего положения тележка упирается в эластичный буфер из полиуретана, что обеспечивает амортизацию и предотвращает раскачивание груза Ruber buffer slow-down and saftly stop the movement of trolley	233	●	●	●	●	●	●	●	●
	Буфер моста Bridge buffer	При достижении мостом крайнего положения мост упирается в эластичный буфер из полиуретана, что обеспечивает амортизацию и предотвращает раскачивание груза Ruber buffer slow-down and saftly stop the movement of bridge	234	●	●	●	●	●	●	●	●
	Беспроводная система защиты от столкновения с соседними кранами Anti-collision for neighbor cranes	При приближении к соседнему крану активируется инфракрасный датчик расстояния (расстояние активации 1–6 м), и движение крана прекращается. Infra wireless limit switch will slow-down and stop the closing neighbor cranes	235	●	●	●	●	●	●	●	●
	Система защиты от столкновения с кранами снизу и сверху Anti-collision for 2 level cranes	При приближении к крану, расположенному снизу или сверху, активируется бесконтактный датчик (расстояние активации неограничено), и движение крана прекращается Wireless limit switch will slow-down and stop the closing two level cranes	236	○	○	○	○	○	○	○	○
	Концевой выключатель дверей Door interlock limits	При открытии двери кабины или дверей галереи для обслуживания крана срабатывает концевой выключатель дверей, и питание крана отключается, чтобы кран случайно не начал движение во время технического обслуживания и ремонта Door interlock limits will power-off to protect the safety for any person on the crane	237	–	●	●	–	●	–	●	●
	Автоматическая система якорения (для кранов вне помещений) Wind storm anchor (Outdoor only)	При остановке крана, эксплуатируемого под открытым небом, гидравлические толкатели с обоих сторон моста прижимают железные колодки к рельсам, чтобы кран не начал движение при сильном ветре The anchor shoe will stop the wheel movement in case wind storm	238	○	○	○	●	●	○	○	●
	Ограничение по силе ветра (для кранов вне помещений) Wind limits (Outdoor only)	Если сила ветра превышает установленный предел для безопасной работы, то система определения силы ветра и предупреждения останавливает работу крана. Wind limits will stop crane running, while the wind is over rated data	239	○	○	○	●	●	●	●	●
	Защитный кожух от дождя Rain cover (Outdoor only)	Защитный кожух от дождя предотвращает попадание влаги в двигатели и шкаф электроуправления, обеспечивая нормальную работу крана Rain cover will protect motor and cubicle out of water	240	○	○	○	○	○	○	○	○

Note: - None • Standard ° Option
Примечание: - нет • стандартная комплектация ° опция

Миссия компании / Our mission

«Делать лучшие в мире подъёмные краны»
WORD LEADING CRANES

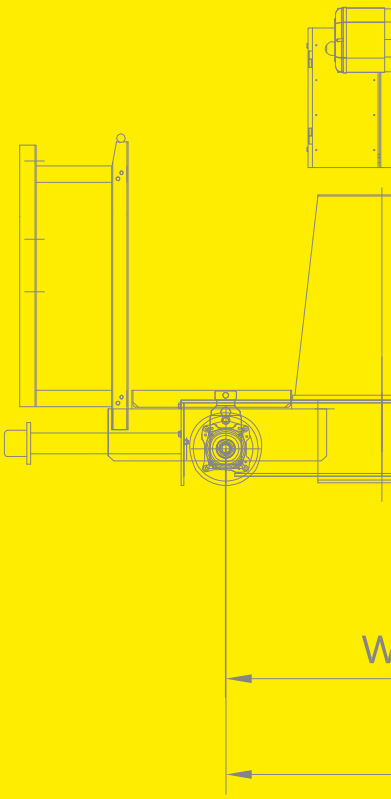

+7 (717)297-21-98
www.cranecomp.kz